ASRock



PG34QSR

User Manual

內容

第 1 章 簡介 1

1.1 包裝內容 1

第 2 章 設置顯示器 2

2.1 安裝支架臂和底座 2

2.2 拆卸支架臂和底座 5

2.3 連接 6

2.4 調整可視角度 10

2.5 使用安全鎖槽 13

第 3 章 顯示器概覽 14

3.1 前視圖 14

3.2 後視圖 15

3.3 底視圖 16

第 4 章 規格 17

4.1 顯示器規格 17

4.2 支援顯示模式 19

第 5 章 操作顯示器 21

5.1 開啓／關閉顯示器 21

5.2 控制按鈕 23

5.3 使用五向按鈕 24

第 6 章 OSD 設定 26

6.1 讀取 OSD 功能表 26

6.2 OSD 功能介紹 27

第 7 章 故障排除 **38**
第 8 章 安全資訊 **39**

第 1 章 簡介

感謝您購買華擎 PG34QSR 顯示器。本顯示器依循 ASRock 嚴格的品質控管標準製造，確保可靠的效能與耐用性。

1.1 包裝內容

顯示器隨附下列配件。請確定已收到所有配件，如有任何物品損壞或缺少，請聯絡原購買處或當地經銷商。

- 華擎 PG34QSR 顯示器
- 華擎 PG34QSR 支架臂
- 華擎 PG34QSR 支架底座
- 華擎 PG34QSR 快速入門指南
- HDMI 傳輸線
- DisplayPort 傳輸線
- 電源線



顯示器

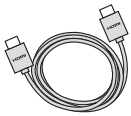

HDMI 傳輸線



DisplayPort 傳輸線

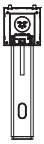

支架臂



支架底座

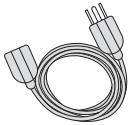

電源線



快速入門指南

重要

- 包裝內容物可能因國家而異。
- 隨附的電源線為本顯示器專用，不得與其他產品搭配使用。
- 本手冊中的圖例、影像和螢幕擷取畫面僅供參考。實際產品以現況為準。

繁體中文

第 2 章 設置顯示器

2.1 安裝支架臂和底座

步驟 1. 安裝底座

- 將顯示器留在保護包裝中。

> ⚠ 重要
>
> 請將顯示器放入保護包裝中，或放在柔軟、受保護的表面上，以免刮傷顯示螢幕。

- 將底座插入支架臂，並鎖緊底座底部的螺絲。

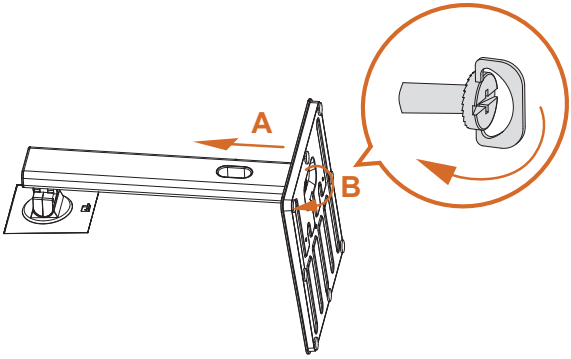

步驟 2. 安裝支架臂

- 將支架臂上的兩個卡榫對準顯示器背面的凹槽，然後將支架臂滑入定位，直到聽見喀噠聲。
- 將支架鎖推至鎖定位置，以確保支架穩固。

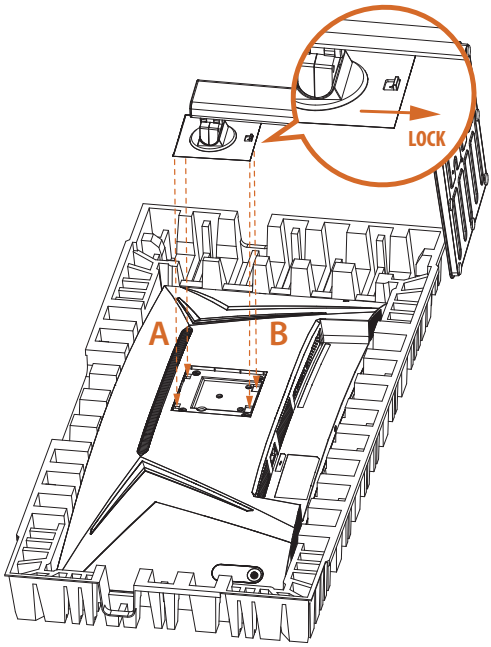

步驟 3. 直立放置顯示器

小心地將顯示器從包裝中取出，並將其直立放置於平坦、穩固的表面上。

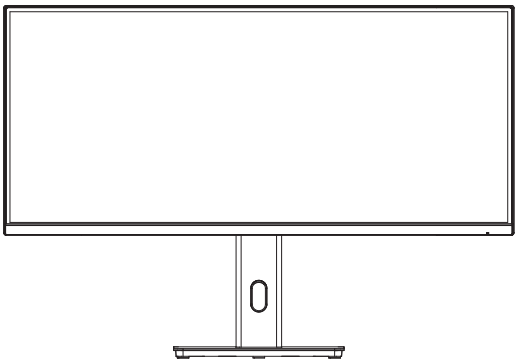



⚠ 重要

抬起或移動顯示器時，切勿觸碰或按壓顯示螢幕區域，以免刮傷或損壞。

2.2 拆卸支架臂和底座

拆卸支架之前，請務必關閉顯示器並拔除所有纜線。

1. 將支架鎖推到解鎖位置。向上抬起，使支架臂上的卡榫與顯示器分離。拆卸支架（臂和底座）。

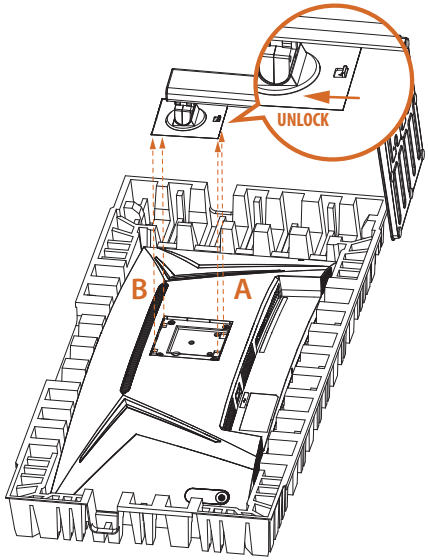

2. 確實取下底座底部的螺絲。將底座從支架臂拉出並卸下。

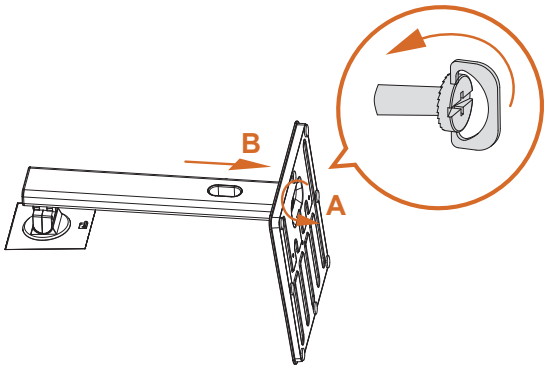

2.3 連接

連接電源線

將電源線連接至顯示器，再將另一端插入牆上插座。將線穿過支架臂上的整線孔。

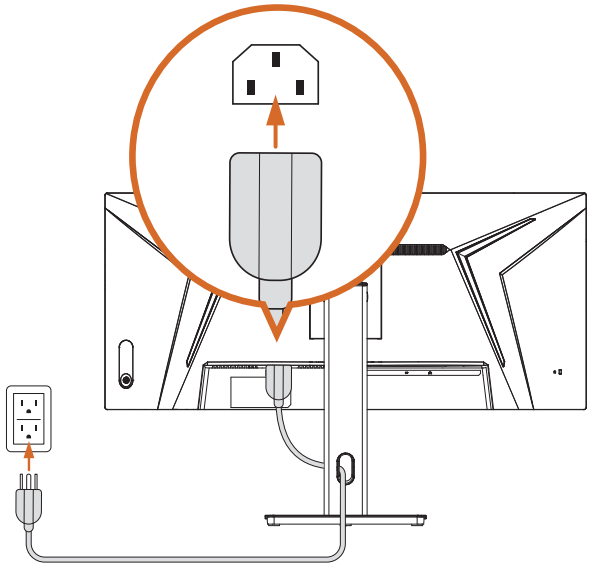

⚠ 重要

請務必先建立接地連接，再將電源插頭連接至電源。

此外，中斷接地連接時，請務必先將電源插頭與電源中斷連接再繼續。

將顯示器連接至電腦／筆記型電腦

HDMI 連接

將 HDMI 訊號線的一端連接至顯示器背面的 HDMI 接頭。然後將另一端連接至電腦或筆記型電腦的 HDMI 接頭。將線穿過支架臂上的整線孔。

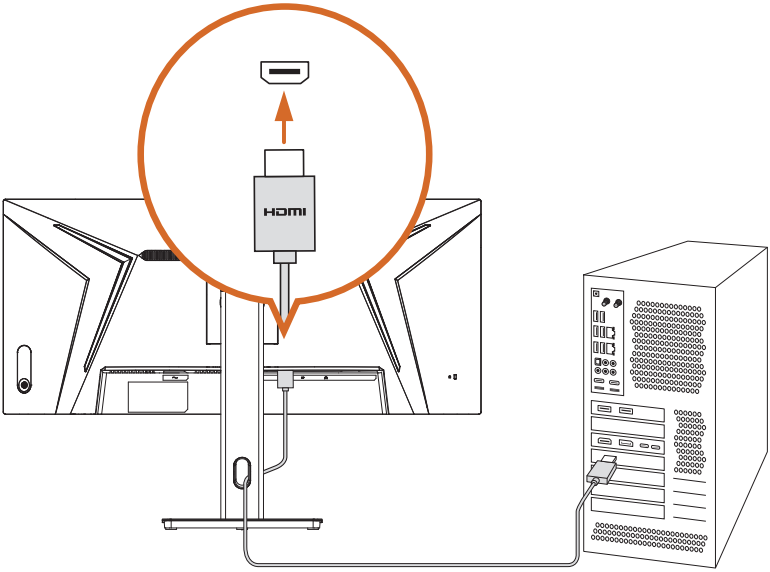

DisplayPort 連接

將 DisplayPort 纜線的一端連接至顯示器背面的 DisplayPort 輸入接頭。然後將另一端連接至電腦或筆記型電腦的 DisplayPort 輸出接頭。將線穿過支架臂上的整線孔。

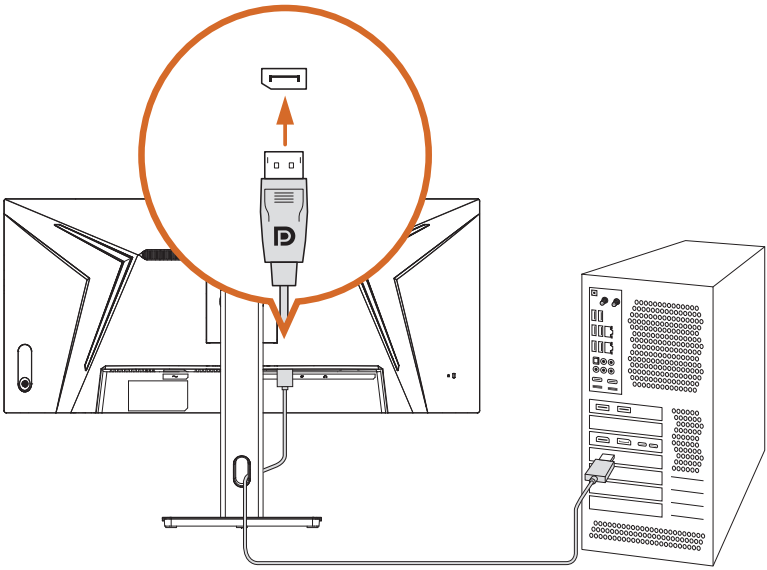

音訊纜線連接

您可以將耳機連接至顯示器底部的耳機插孔。將線穿過支架臂上的整線孔。

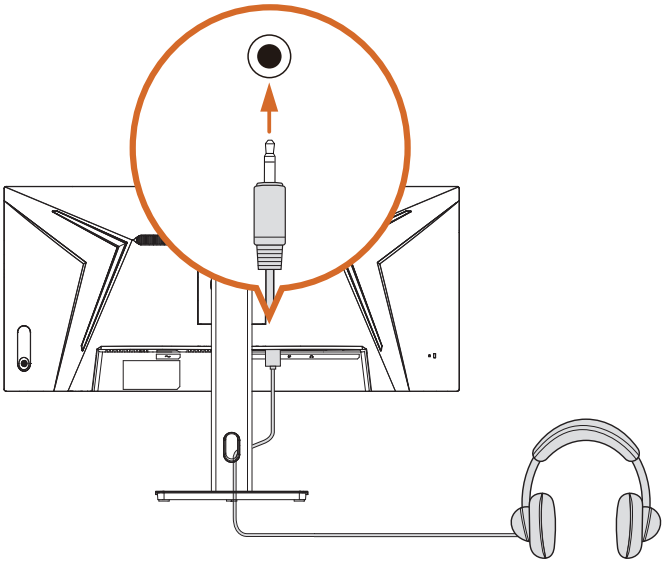

2.4 調整可視角度

傾斜角度調整

為獲得最佳觀看效果，請正對顯示器，並依個人偏好調整可視角度。

請用一隻手穩固扶住支架，另一隻手將顯示器向前或向後傾斜，以防顯示器傾倒。

傾斜角度可在 -5° 至 20° 之間調整。

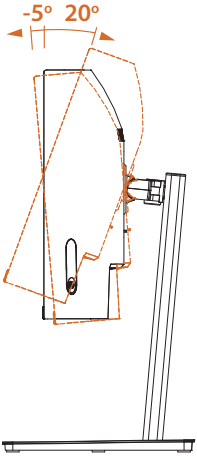



⚠ 重要

調整顯示器時，切勿觸碰或按壓顯示螢幕區域。

旋轉角度調整

左右旋轉顯示器，以取得想要的視角。

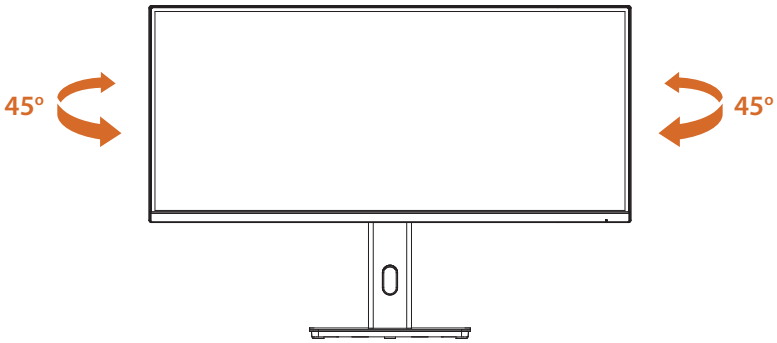



重要

調整顯示器時，切勿觸碰或按壓顯示螢幕區域。

高度調整

您可以將顯示器降低或升高至想要的高度。

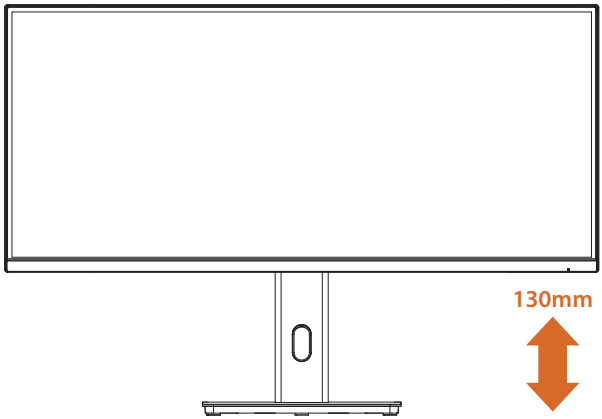



⚠ 重要

調整顯示器時，切勿觸碰或按壓顯示螢幕區域。

2.5 使用安全鎖槽

本顯示器支援 Kensington 型安全鎖槽。可使用 Kensington 相容鎖固定顯示器，以協助防止遭竊。

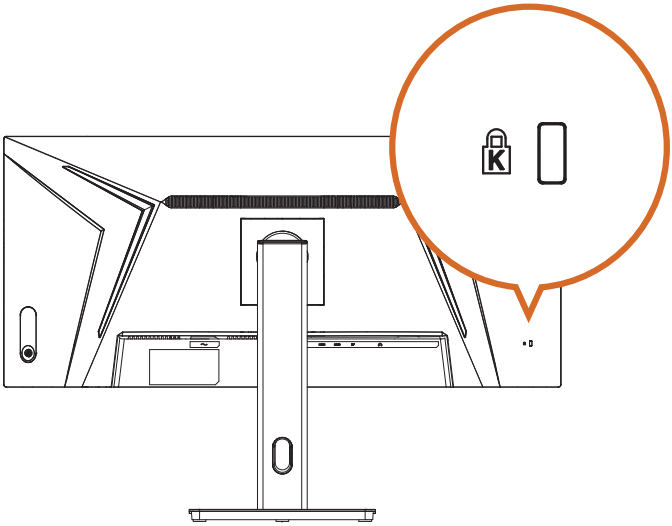

注意：本產品未隨附 Kensington 鎖。相容的安全鎖需另行購買。

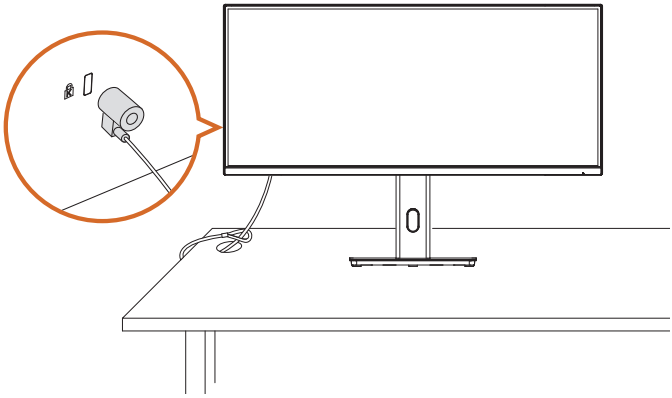

第 3 章 顯示器概覽

3.1 前視圖

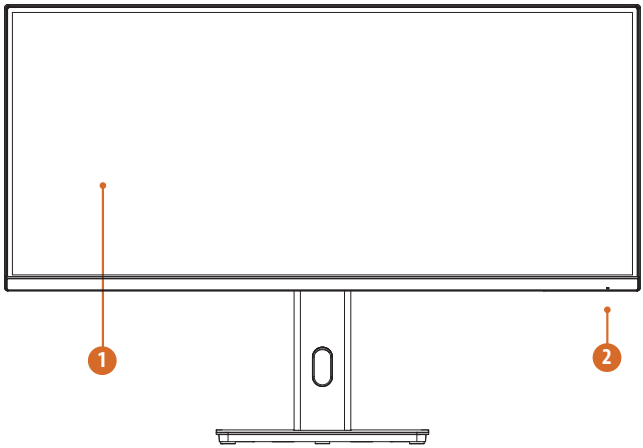

編號	項目	說明
1	顯示螢幕	顯示視覺內容。
2	電源指示燈	電源指示燈的顏色定義： • 恆亮藍燈 - 開機模式 • 恆亮黃燈 - 待機模式 • LED 熄滅 - 關機模式

3.2 後視圖

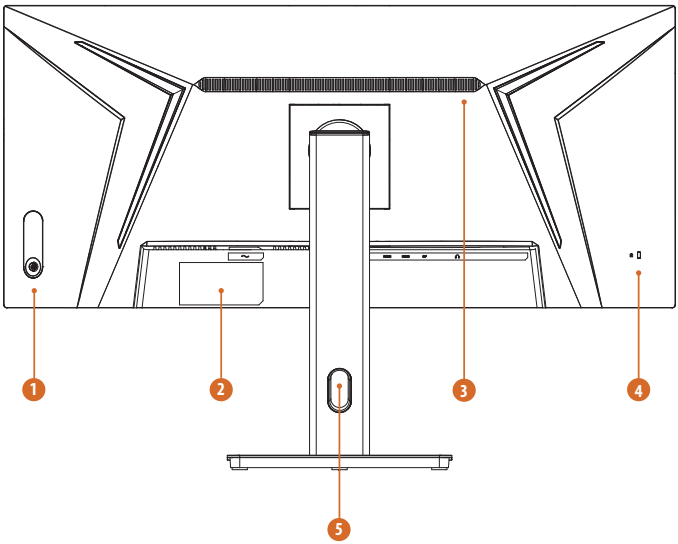

編號	項目	說明
1	電源開啓／關閉按鈕	按下可開啓顯示器。 按住 5 秒可關閉顯示器。
	控制按鈕／操縱桿	如需詳細資訊，請參閱「控制按鈕」和「使用操縱桿控制」章節。
2	序號標籤	列出顯示器型號與額定功率資訊。
3	通風口	維持空氣流通，以利散熱與通風。
4	Kensington 鎖插槽	使用相容的安全鎖固定顯示器（安全鎖需另購）。
5	整線孔	將線穿過孔中以方便整理。

3.3 底視圖

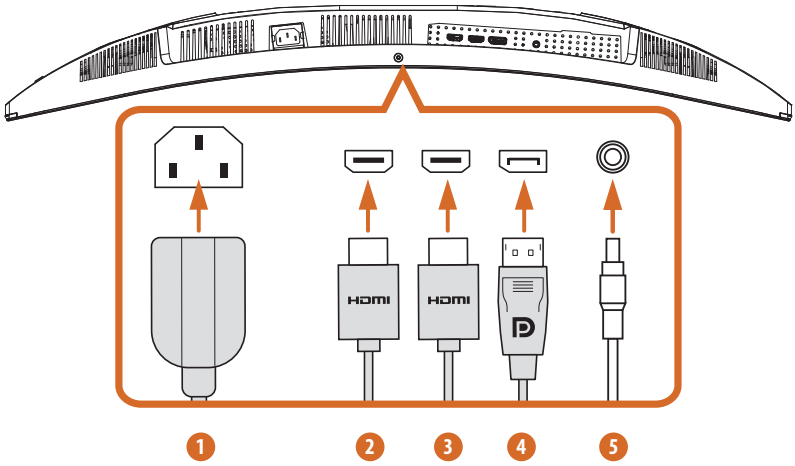

編號	項目	說明
1	AC-IN 連接埠	連接電源線。
2	HDMI 連接埠	使用 HDMI 纜線連接電腦。
3	HDMI 連接埠	使用 HDMI 纜線連接電腦。
4	DisplayPort	使用 DisplayPort 纜線連接電腦。
5	音訊輸出	將耳機連接至音訊輸出插孔。（另售）

第 4 章 規格

4.1 顯示器規格

型號	PG34QSR	
顯示器	面板尺寸	34"
	檢視區域	797.22(H) x 333.72(V)
	長寬比	21:9
	面板類型	VA
	可視角度	178° (H) / 178° (V)
	解析度	WQHD (3440 x 1440)
	像素間距	0.23175mm
	曲率	1500R
	畫面更新率	200Hz@WQHD / 400Hz@WHD
	反應時間	1ms (GTG)
		1ms (MPRT)
	亮度	450 尼特（標準值）
	色彩飽和度	95% DCI-P3 / 129% sRGB
	顯示色彩	10.7 億色（8 位元 + FRC）
	對比	4000:1（標準值）
	表面處理	防眩光
	HDR	HDR400
	不閃屏	是
	低藍光模式	是（S/W）
	適應性同步技術	AMD FreeSync ™ Premium
I/O 連接埠	HDMI	2 x HDMI ™ 2.1 (TMDS)
	DisplayPort	1 x DisplayPort ™ 1.4
	音訊輸出	1 x 耳機輸出
	揚聲器	2W x 2
數位訊號頻率	HDMI	31~183KHz (H) 48~120Hz (V)
	DP	300~300KHz (H) 48~200Hz (V)

功耗	功耗（最大值）	≦ 72W
	功耗（標準值）	≦ 31W
	省電模式	≦ 0.5W
	關機模式	≦ 0.3W
	電壓	100~240Vac，50/60Hz，1.5A
機構設計	傾斜調整	-5° ~+20°
	旋轉調整	-45° ~ +45°
	高度調整	0~130mm
	軸轉調整	±5°
	VESA 安裝	100 x 100mm（4 個螺絲孔） M4 x 10 mm
尺寸（寬 x 高 x 深）	含支架尺寸	808 × 558.2 × 280 mm
	不含支架尺寸	808 × 363.9 × 116.9 mm
重量	含支架淨重	8.2kg
	不含支架淨重	5.8kg
	總重量	12.7kg
環境	工作	• 溫度：0℃ 至 40℃ • 濕度：20% 至 80%，非凝結 • 海拔高度：0~3048m
	儲存裝置	• 溫度：-20℃ 至 60℃ • 濕度：20% 至 80%，非凝結 • 海拔高度：0~12192m

4.2 支援顯示模式

標準	解析度	PG34QSR	
		HDMI	DP
VGA	640x480 @60Hz	V	V
	640x480 @72Hz	V	V
	640x480 @75Hz	V	V
MAC	640x480 @66.66Hz	V	V
VESA	720x400 @70Hz	V	V
SVGA	800x600 @56Hz	V	V
	800x600 @60Hz	V	V
	800x600 @72Hz	V	V
	800x600 @75Hz	V	V
MAC	832x624 @74.55Hz	V	V
XGA	1024x768 @60Hz	V	V
	1024x768 @70Hz	V	V
	1024x768 @75Hz	V	V
MAC	1152x870 @75Hz	V	V
VESA	1152x864 @75Hz	V	V
	1280x720 @60Hz	V	V
	1280x960 @60Hz	V	V
SXGA	1280x1024 @60Hz	V	V
	1280x1024 @75Hz	V	V
WXGA	1280x800 @60Hz	V	V
WSXGA+	1440x900 @60Hz	V	V
	1680x1050 @60Hz	V	V
FHD	1920x1080 @60Hz	V	V
	1920x1080 @120Hz	V	V
QHD	2560x1440 @60Hz	V	V
	2560x1440 @120Hz	V	V

WQHD	3440x1440 @60Hz	V	V
	3440x1440 @100Hz	V	V
	3440x1440 @120Hz		V
	3440x1440 @144Hz		V
	3440x1440 @165Hz		V
	3440x1440 @180Hz		V
	3440x1440 @200Hz		V
視訊時序解析度	640x480p 59.94/60Hz 4:3	V	V
	720x480p 59.94/60Hz 16:9	V	V
	1280x720p 59.94/60Hz 16:9	V	V
	1920x1080p 59.94/60Hz 16:9	V	V
	720x576p 50Hz 16:9	V	V
	1280x720p 50Hz 16:9	V	V
	1920x1080p 50Hz 16:9	V	V
	1920x1080p 120Hz 16:9	V	V
	3840x2160p 60Hz 16:9	V	

第 5 章 操作顯示器

5.1 開啓／關閉顯示器

按電源按鈕開啓顯示器。顯示器正面的電源指示燈恆亮藍燈，表示顯示器已開啓。

若要關閉顯示器，請按住電源按鈕約 5 秒，直到電源 LED 熄滅。

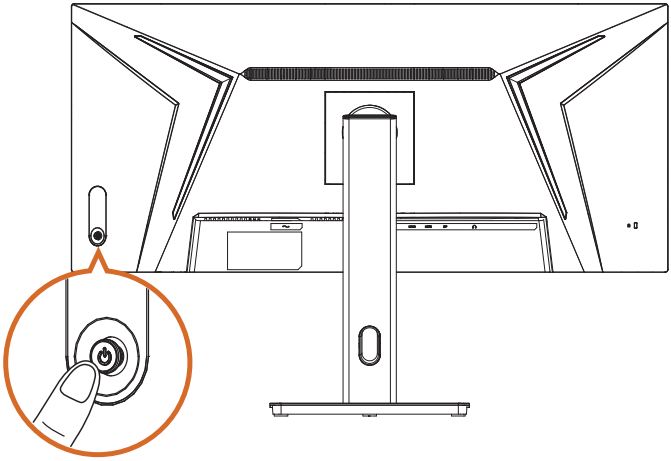

LED 指示燈的位置如下圖所示。

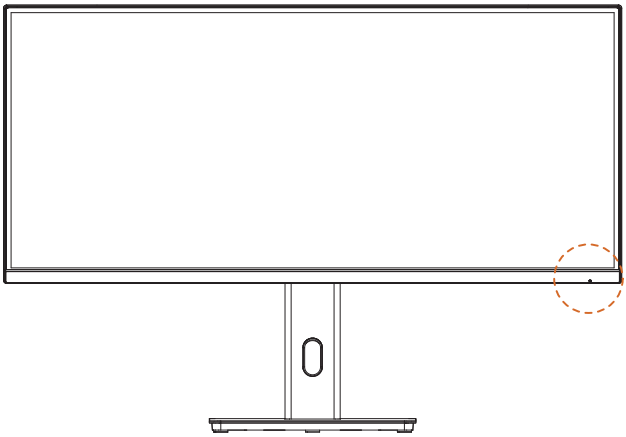

電源指示燈的顏色定義：

LED 指示燈	狀態	說明
恆亮藍燈	亮起	恆亮藍燈表示顯示器開啓。
恆亮黃燈	待機	恆亮黃燈表示顯示器處於待機模式。
LED 熄滅	關閉	不亮燈表示顯示器關閉。

5.2 控制按鈕

使用顯示器上的控制按鈕來調整顯示器設定。

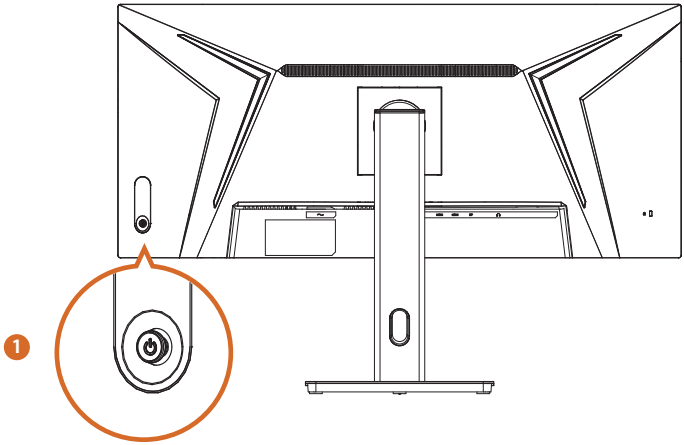

編號	按鈕	功能
1		**電源** 按下按鈕 / 搖桿即可開啓顯示器，按住 5 秒即可關閉顯示器。 **功能表** 按下以開啓 OSD 功能表。 **輸入來源（快速鍵）** 向上移動搖桿，以開啓輸入來源選擇選單。 **影像設定（快速鍵）** 向下移動搖桿，以開啓影像設定選單。 **亮度（快速鍵）** 向左移動搖桿，以開啓亮度選單。 **DFR 模式（快速鍵）** 向右移動搖桿，以開啓 DFR 選單。

5.3 使用五向按鈕

開啓 OSD 功能表後，使用顯示器背面的五向按鈕瀏覽 OSD 功能表並調整設定。

1. 若要存取 OSD 功能表，請按搖桿按鈕啓動 OSD 主功能表。
2. 向上、下、左或右移動五向按鈕，以瀏覽功能表選項。
3. 再次按下五向按鈕以確認選取。
4. 將五向按鈕向左移動以離開 OSD 功能表。

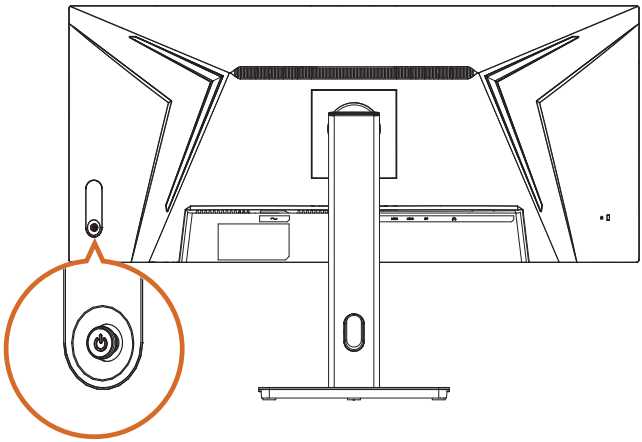

編號	動作		操縱桿控制
1	按下		開啓 OSD 功能表後，按下按鈕可確認選取（Enter）或儲存設定（OK）。
2	向左移動		將五向按鈕向左移動，可選擇功能表項目（Move）、返回上一層功能表（Back）或離開 OSD 功能表（Exit）。 降低所選設定的數值（Adjust）。

3	向右移動		將五向按鈕向右移動，可選擇功能表項目或前往下一層功能表（Move）。 提高所選設定的數值（Adjust）。
4	向上移動		將五向按鈕向上移動，以選擇功能表項目（Move）。
5	向下移動		將五向按鈕向下移動，以選擇功能表項目（Move）。

第 6 章 OSD 設定

本章說明如何使用 OSD 功能表設定顯示器。

> **重要**
>
> - 所有資訊如有變更，恕不另行通知。
> - 本手冊中的圖例、影像和螢幕擷取畫面僅供參考。實際產品以現況為準。

6.1 讀取 OSD 功能表

按下功能表按鈕後，OSD 功能表會顯示在畫面右下角。

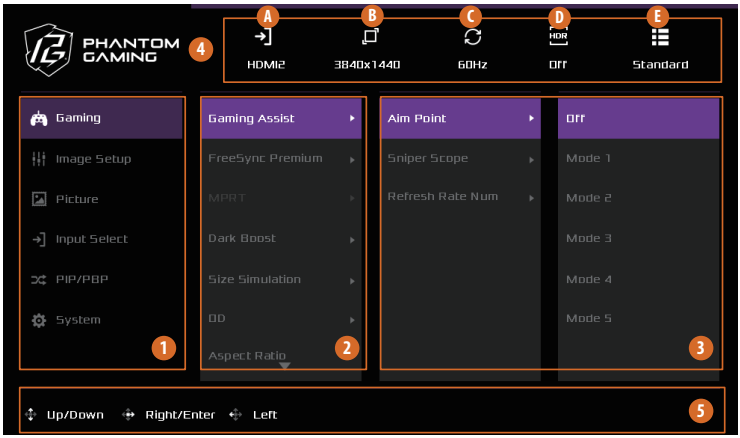

編號	項目	說明		
1	主功能表	顯示主功能表。		
2	子功能表	顯示子功能表。		
3	子功能表項目與選項	顯示子功能表項目與選項。		
4	目前狀態	顯示目前設定。	A	目前輸入來源
			B	目前解析度
			C	目前更新率
			D	目前 HDR 狀態
			E	目前情境模式
5	按鍵指引	請依照 OSD 畫面底部顯示的按鍵指引，移動或選擇（調整）OSD 設定。		

6.2 OSD 功能介紹

功能 : 遊戲

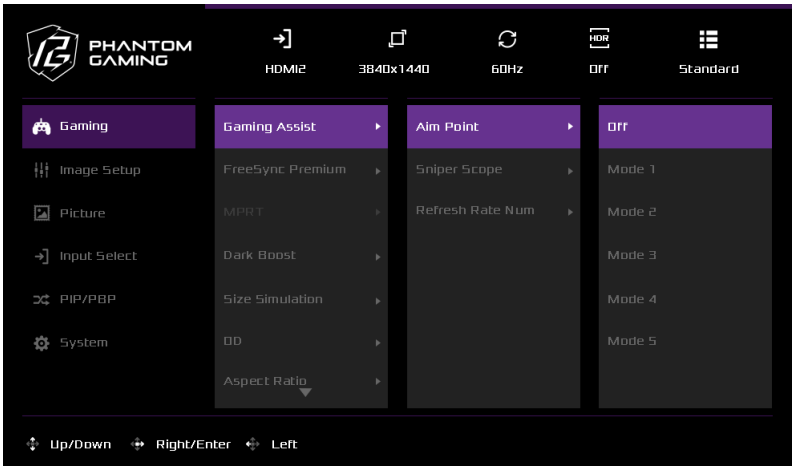

主功能表	子功能表	子功能表項目	子功能表選項	說明
遊戲	遊戲輔助	瞄準點	關閉	關閉瞄準點功能，或選擇瞄準點模式。
			模式 1	
			模式 2	
			模式 3	
			模式 4	
			模式 5	
		狙擊鏡	關閉	此功能可進行本機中央縮放，以提升 FPS 遊戲的瞄準精準度。
			放大 1.5 倍	
			放大 2 倍	
			放大 4 倍	
		更新率數字	關閉	在螢幕上選定的角落顯示當前的更新率。
			左上	
			右上	
			左下	
			右下	
	FreeSync Premium	關閉	啓用或停用 FreeSync Premium。	
		亮起		

遊戲	MPRT	關閉	停用 MPRT。
		亮起	啓用 MPRT。
	深色提升	0-100	強化影像暗部區域的細節。
	尺寸模擬	全螢幕	模擬較小尺寸顯示器的檢視區域。 * 視原始訊號來源而定，影像周圍可能會出現黑邊或黑色條帶。
		27"	
		24.5"	
	OD (過驅動)	關閉	利用過驅動技術加快反應時間。 • 正常：平衡速度，提供流暢的視覺效果。 • 極端： 為快速移動的場景提供最快的反應時間。
		正常	
		極端	
	長寬比	4:3	選擇顯示器的寬高比。
		5:4	
		16:9	
		16:10	
		21:9	
	重設遊戲	將所有遊戲設定還原為出廠預設值。	

功能：影像設定

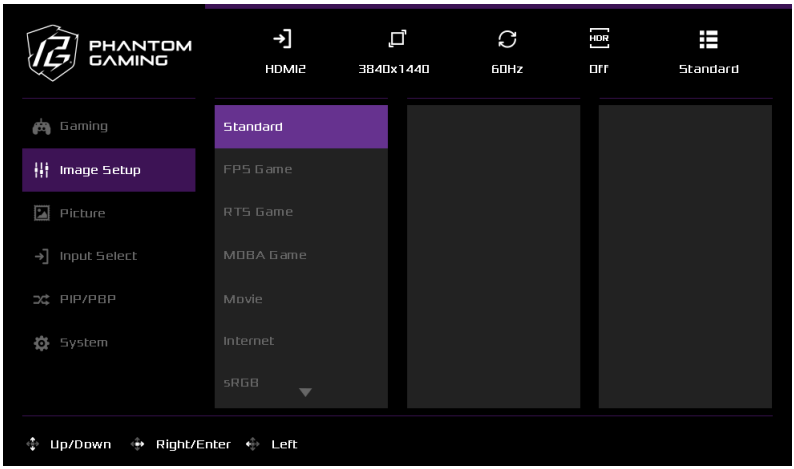

主功能表	子功能表	說明
影像設定	標準	此情境模式用於文件編輯。
	FPS 遊戲	若要玩第一人稱射擊遊戲，請選擇此模式。
	RTS 遊戲	若要玩即時戰略 (RTS) 遊戲，請選擇此模式。
	MOBA 遊戲	選擇此模式以進行多人線上戰術競技遊戲。
	電影	若要觀看電影，請選擇此模式。
	網際網路	若要瀏覽網站，請選擇此模式。
	sRGB	若要檢視電腦中的相片和圖片，請選擇此模式。
	ECO	選擇此模式以平衡顯示亮度與功耗。
	使用者	建立使用者定義模式，並根據您的偏好自訂顯示器設定。
	HDR400	選擇此模式以觀看 HDR 內容。
	HDR 遊戲	選擇此模式以觀看 HDR 遊戲。

功能：畫面

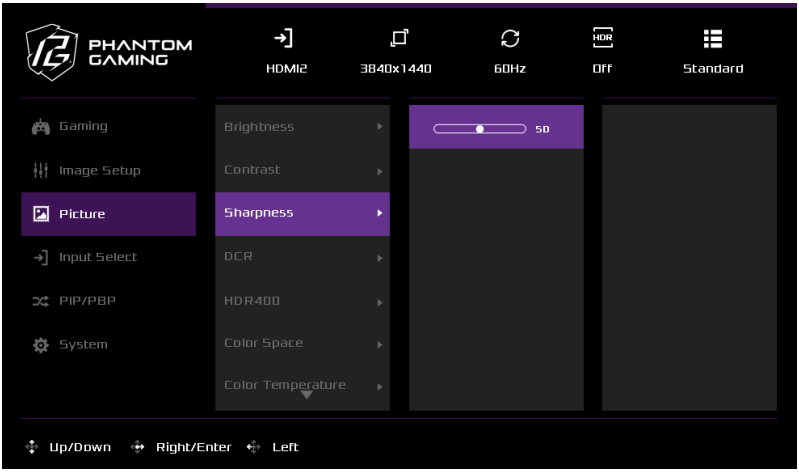

主功能表	子功能表	子功能表項目	說明
畫面	亮度	0-100	調整背光亮度。
	對比	0-100	調整影像最暗與最亮區域之間的差異。
	清晰度	0-100	調整邊緣清晰度，讓影像更清楚。
	DCR	關閉	動態對比度會即時自動調整顯示器的背光。在較暗的場景中降低背光亮度，並在較亮的場景中提高亮度。
		亮起	
	HDR400	自動	設為自動，讓顯示器在偵測到相容內容時自動啓用 HDR。
		關閉	
	色彩飽和度	sRGB	此標準 RGB 色彩飽和度通常用於絕大多數網頁圖像。

畫面	色彩飽和度	Adobe RGB	此模式適合專業攝影和有嚴格色彩要求的工作。		
		DCI-P3	建議在觀賞電影級畫質影片時使用此模式。		
		BT-2020	建議針對 HDR 內容使用此模式。		
		原生	使用面板的原生色域。		
	色溫	冷	調高色溫。選擇冷色調可增強影像的藍色。		
		冷	調高色溫。畫面會呈現較冷的藍色調。		
		原生	載入顯示器的預設色彩設定。		
		暖	調低色溫。畫面會呈現較暖的紅／黃色調。		
		使用者	紅色	0-100	依個人偏好調整紅色（R）、綠色（G）和藍色（B）的強度，以自訂色溫。
			綠色	0-100	
			藍色	0-100	
	6 軸色彩	色調	紅色	0-100	調整每個顏色（紅色、綠色、藍色、青色、洋紅色、黃色）的色調。
			綠色	0-100	
			藍色	0-100	
			青色	0-100	
			洋紅色	0-100	
			黃燈	0-100	
		飽和度	紅色	0-100	調整各種色彩（紅色、綠色、藍色、青色、洋紅色及黃色）的飽和度。
			綠色	0-100	
			藍色	0-100	
			青色	0-100	
			洋紅色	0-100	
			黃燈	0-100	

6 軸色彩	Gamma	1.8	調整 Gamma 值。數值越低，影像越亮；數值越高，對比度越高，畫面越暗。
		2.0	
		2.2	
		2.4	
		2.6	
	低藍光模式	0-10	依個人偏好調整顯示器的低藍光值。
畫面	RGB 範圍	自動	顯示器可自動偵測輸入訊號的色彩範圍。若色彩顯示不正確，可手動選擇適當的 RGB 範圍。
		全螢幕	
		有限	
	重設畫面	將所有影像設定恢復為原廠預設值。	

功能：輸入選擇

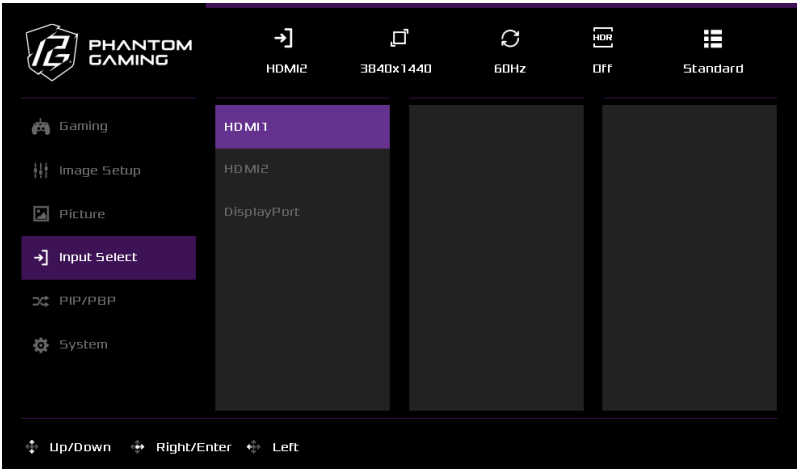

主功能表	子功能表	說明
輸入選擇	HDMI1	選擇 HDMI1 輸入。
	HDMI2	選擇 HDMI2 輸入。
	DisplayPort	選擇 DisplayPort 輸入。

功能 : PIP/PBP

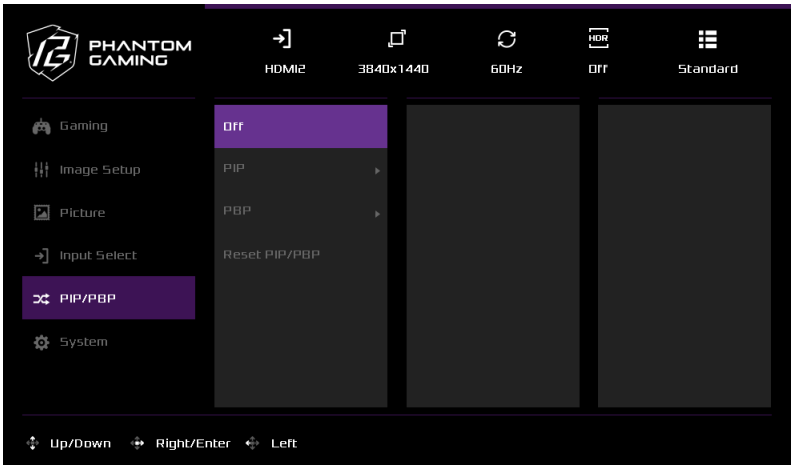

主功能表	子功能表	子功能表項目	子功能表選項	說明
PIP/PBP	關閉			停用 PIP 功能。
	PIP	來源	HDMI1	選擇要顯示於 PIP 視窗中的次要視訊來源。
			HDMI2	
			DisplayPort	
		PIP 大小	小	選擇 PIP 視窗的大小。
			中	
			大	
		位置	左上	選擇 PIP 視窗在螢幕上的位置。
			右上	
			左下	
			右下	
		顯示切換		使用此項目切換主要與次要來源。次要來源預設顯示於 PIP 視窗中。

PIP/PBP	PIP	音訊切換	HDMI1	選擇 PIP 模式的音訊來源。
			HDMI2	
			DisplayPort	
	PBP	來源	HDMI1	選擇 PBP 模式的次要視訊來源。
			HDMI2	
			DisplayPort	
		PBP 大小	全螢幕	選擇 PBP 視窗要維持其寬高比，或填滿可用的螢幕區域。
			長寬比	
		顯示切換		使用此項目切換主要與次要來源。次要來源預設顯示於 PBP 視窗中。
		音訊切換	HDMI1	選擇 PBP 模式的音訊來源。
			HDMI2	
			DisplayPort	
	重設 PIP/PBP			將所有 PIP/PBP 設定還原為原廠預設值。

功能 : 系統

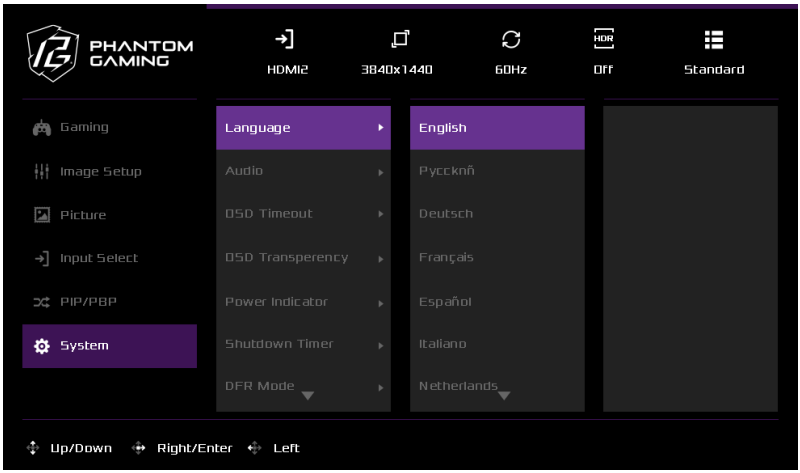

主功能表	子功能表	子功能表項目		說明
系統	語言	—		選擇 OSD 語言。*
	音訊	音量	0 - 100	調整音量。
		靜音	亮起	啓用或停用靜音功能。
			關閉	
	OSD 逾時	5		選擇 OSD 功能表自動關閉前的顯示時間。
		15		
		30		
		60		
	OSD 透明度	亮起		啓用或停用 OSD 透明度。
		關閉		
	電源指示燈	亮起		啓用或停用電源指示燈。
		關閉		
	關機計時器	30 分鐘		設定顯示器在 30、45、60 或 120 分鐘後自動關閉。
		45 分鐘		
		60 分鐘		
		120 分鐘		
		關閉		

系統	DFR（動態頻率和解析度）模式	關閉	DFR 模式可讓您在兩種解析度與更新率的組合之間切換。
		亮起	
	Displayport 版本	1.4	選擇 DisplayPort 版本。
		1.2	
	DDC/CI	亮起	啓用或停用 DDC/CI 支援。
		關閉	
	資訊	解析度：	顯示主要輸入來源的相關資訊。
		水平頻率：	
		垂直頻率：	
		像素時脈：	
		型號：	
	出廠設定	—	將所有 OSD 設定還原為出廠預設值。

*English, Русский, Deutsch, Français, Español, Italiano, Nederlands, Suomi, Polski, Português, Português (Brasil), 繁體中文, 日本語, Čeština, Hrvatski, Magyar, Română, ไทย, Bahasa Indonesia, Български, Українська

第 7 章 故障排除

問題	可能的解決方法
電源 LED 未亮起。	• 檢查是否已按下電源按鈕，並確認顯示器已開啓。 • 確認電源線已正確連接。
無訊號	• 檢查視訊線是否接妥。 • 檢查視訊線及接頭是否損壞。
畫面模糊。	• 調整對比度和亮度設定。
畫面閃爍或出現干擾。	• 將附近可能造成干擾的電器移至遠離顯示器的位置。
電源 LED 亮起，但沒有畫面。	• 確認電腦已開啓。 • 確認顯示卡已正確安裝。 • 確認視訊線已牢固連接至顯示器和電腦。 • 檢查視訊線及接頭是否損壞。
畫面缺少其中一種三原色（紅色、綠色或藍色）。	• 檢查視訊線的連接狀況，並確認線材和接頭均未損壞。
畫面有色差（白色看起來不白）	• 調整 RGB 色彩設定，或選擇不同的色溫。
亮度或對比不佳。	• 如果螢幕亮度隨時間明顯降低，並影響顯示效能，請聯絡 ASRock 授權服務中心尋求協助。
無法開啓 OSD 功能表。	• 關閉顯示器並拔除電源線，等待數秒後重新連接，然後再次開啓顯示器。

第 8 章 安全資訊

- 請仔細詳閱安全資訊。
- 應注意裝置或使用指南上的所有注意事項和警告。
- 僅可交由合格人員進行維修。

安全資訊

- 將裝置連接至電源插座之前，請確保電源電壓在安全範圍內，並已適當調整至 100~240V 的值。
- 為了避免觸電，請務必將電源線和插頭與正確接地的電源插座搭配使用。
- 如果電源線附有 3 腳插頭，請勿廢除插頭上的保護性接地針腳。
- 如果一段時間不使用裝置，請務必拔除電源線或關閉插座開關以實現零能耗。
- 將電源線放在不太可能被人踩到的位置。請勿將任何物品放在電源線上。
- 如果本裝置附有變壓器，請僅使用華擎提供，經認可與本裝置搭配使用的 AC 變壓器。
- 為了防止火災或觸電危害，切勿讓顯示器淋雨或受潮。
- 切勿嘗試打開顯示器機殼。顯示器內的危險高電壓可能導致嚴重的身體傷害。
- 切勿將本產品放在散熱器或熱源附近或上方，除非提供適度的通風。
- 請勿使電源排插和延長線過載。過載可能導致火災或觸電。
- 切勿將物體推入或讓任何類型的液體濺入顯示器機殼上的插槽中。

歐盟：



不應將電池、電池組和蓄電池，視為未分類一般垃圾處置。請依照當地法規，使用公共收集系統加以送回、回收或處置。



美國加州：

鈕扣型電池可能含有過氯酸鹽物質，在加州回收或處置時需要特殊處理。如需更多資訊，請造訪：
https://dtsc.ca.gov/perchlorate/

加拿大通訊部聲明

此數位裝置未超過加拿大通訊部無線電干擾法規中規定的數位裝置無線電雜訊放射 B 類限制。

此 B 類數位裝置符合加拿大 ICES-003。

此 B 類數位裝置符合加拿大干擾產生設備法規的所有要求。

Cet appareil numérique de la classe B respecte toutes les exigences du Réglement sur le matériel brouiller du Canada.

環境

- 為了降低熱相關傷害或裝置過熱的可能性，請勿將裝置放在柔軟、不穩定的表面上或擋住其通風孔。
- 僅限在堅硬、平坦且穩定的表面上使用本裝置。
- 為了防止裝置傾倒，請使用有助於確實支撐裝置，並將其安全固定的防傾倒固定件，將裝置固定至桌子、牆壁或固定物體。
- 為了防止火災或觸電危害，請讓本裝置遠離濕氣和高溫。
- 請勿將裝置留在存放溫度高於 60°C 或低於 -20°C 的無調控環境中，否則可能損壞裝置。
- 最高工作溫度約為 40°C。
- 清潔裝置時，請務必拔下電源插頭。使用軟布清潔裝置，勿使用工業化學品。切勿將任何液體倒入開口；否則可能損壞裝置或導致觸電。
- 務必使強磁或帶電物體遠離裝置。
- 如果出現下列任一情況，請讓服務人員檢查裝置：
  - 電源線或插頭損壞。
  - 液體滲入裝置。
  - 裝置受潮。
  - 裝置無法正常運作，或無法使其依照使用指南運作。
  - 裝置掉落並損壞。
  - 裝置有明顯的破損痕跡。

警告！

過度使用螢幕可能影響視力。

建議：

每使用螢幕 30 分鐘，就休息 10 分鐘。

未滿 2 歲的兒童不應使用螢幕。針對 2 歲以上的兒童，觀看螢幕的時間應限制在每天不到一小時。

CE 符合性



本裝置符合針對成員國電磁相容性相關法律趨近的理事會指令 (2014/30/EU)、低電壓指令 (2014/35/EU)、ErP 指令 (2009/125/EC) 和 RoHS 指令 (2011/65/EU) 中規定的要求。本產品經測試符合歐盟官方公報指令下，發布的資訊技術設備協調標準。

華擎聯絡資訊

ASRock EUROPE B.V.

地址： Bijsterhuizen 11-11, 6546 AR Nijmegen,The Netherlands

電話： +31-24-345-44-33

技術支援

電話： +31-24-345-44-33

線上支援 https://event.asrock.com/tsd.asp

FCC-B 射頻干擾聲明



本設備已經過測試並符合 FCC 規則第 15 部分對 B 類數位裝置的限制，這些限制的目的是針對住宅安裝中的有害干擾提供合理的保護。本設備會產生、使用和發射射頻能量，若未依照說明書安裝和使用，可能對無線電通訊造成有害干擾。但不保證在特定安裝中不會產生干擾。如果本設備對無線電或電視收訊造成有害干擾（可透過關閉再開啓設備判斷），建議使用者嘗試透過下列一或多項措施修正干擾：

- 調整接收天線的方向或位置。
- 增加設備與接收器之間的距離。
- 將設備與接收器分別連接至不同電路上的插座。
- 向經銷商或專業無線電／電視技術人員尋求協助。

註 1

未經法遵責任方明確核准的變更或修改，可能導致使用者無權操作設備。

註 2

必須使用屏蔽介面傳輸線和 AC 電源線（如果有），以符合放射限制。

本裝置符合 FCC 規則第 15 部分的規定。操作滿足下列兩個條件：

- 本裝置不得造成有害干擾
- 本裝置必須能承受接收的任何干擾，包括可能導致意外操作的干擾。

華擎聯絡資訊

ASRock America, Inc.

地址： 13848 Magnolia Ave, Chino, CA91710, U.S.A.

電話： +1-909-590-8308

技術支援

電話： +1-909-590-8308

線上支援 https://event.asrock.com/tsd.asp

WEEE 聲明

根據歐盟（「EU」）廢電力電子設備指令、指令 2012/19/EU，不得再將「電力電子設備」產品視為一般廢棄物丟棄，電子設備的製造商將有義務在產品使用壽命結束時回收產品。



化學物質資訊

為遵守化學物質法規，例如 EU REACH 法規（歐洲議會和理事會法規 EC No. 1907/2006），華擎提供相關資訊：
https://asrock.com/general/about.asp?cat=Responsibility

RoHS 聲明

日本 JIS C 0950 物質聲明

規格 JIS C 0950 定義的日本法規要求規定，製造商應針對 2006 年 7 月 1 日以後出售的某些類別電子產品提供物質聲明。

HDMI、HDMI High-Definition Multimedia Interface、HDMI 商業外觀和 HDMI 標誌是 HDMI Licensing Administrator, Inc. 的商標或註冊商標。

版權和商標聲明

版權所有 © ASRock Inc.。保留所有權利。使用的 ASRock 標誌是 ASRock Inc. 的註冊商標。提到的所有其他商標和名稱，可能是其各自所有者的商標。不對準確性或完整性做任何明示或默示保證。華擎有權對本文件進行變更，恕不另行通知。

技術支援

如果產品出現問題且無法從使用手冊中取得解決方法，請聯絡原購買處或當地經銷商。或者，請造訪
https://www.asrock.com 尋求進一步的指引。

EU 能源標章的產品資訊

https://eprel.ec.europa.eu/screen/product/electronicdisplays/2765987

版權聲明

未經華擎書面同意，不得以任何語言、任何形式或透過任何方式複製、轉錄、傳播或翻譯本文件的任何部分，購買者基於備份目的而複製文件除外。

本文件中出現的產品和公司名稱可能是其所屬公司的註冊商標或版權，僅用於識別或說明並且符合所有者的利益，無侵權意圖。

免責聲明

由於顯示器規格和韌體可能會更新，本文件內容如有變更，恕不另行通知。如本文件有任何修改，可至華擎網站逕行取得更新版本，不另外通知。如果需要與本顯示器相關的技術支援，請造訪我們的網站，瞭解關於所用型號的特定資訊。您也可以在華擎的網站上，找到最新的顯示器支援清單。

華擎網站：http://www.asrock.com

1.0 版
2026 年 8 月出版
版權所有 ©2026 ASRock INC. 保留所有權利。