ASRock



PG34QSR

Manual de usuario

Contenido

Capítulo 1 Introducción 1

1.1 Contenido del paquete 1

Capítulo 2 Preparar el monitor 2

2.1 Acoplar del brazo y la base del pedestal 2

2.2 Desmontar el brazo y la base del pedestal 5

2.3 Realizar las conexiones 6

2.4 Ajustar el ángulo de visión 10

2.5 Utilizar la ranura de seguridad 13

Capítulo 3 Descripción general del monitor 14

3.1 Vista frontal 14

3.2 Vista posterior 15

3.3 Vista inferior 16

Capítulo 4 Especificaciones 17

4.1 Especificaciones del monitor 17

4.2 Lista de frecuencias admitidas 19

Capítulo 5 Funcionamiento del monitor 21

5.1 Encender y apagar el monitor 21

5.2 Botones de control 23

5.3 Utilizar el control del joystick 24

Capítulo 6 Configuración del menú OSD 26

6.1 Acceder al menú OSD 26

6.2 Menús OSD 27

Capítulo 7 Resolución de problemas 38
Capítulo 8 Instrucciones de seguridad 39

Capítulo 1 Introducción

Gracias por comprar el monitor ASRock PG34QSR. Este monitor ha sido fabricado bajo los estrictos estándares de control de calidad de ASRock para brindar un rendimiento fiable y durabilidad.

1.1 Contenido del paquete

Su monitor se envía con los componentes que se muestran a continuación. Asegúrese de haber recibido todos los componentes y póngase en contacto con el lugar de compra o distribuidor local si alguno de los elementos falta o está dañado.

- Monitor ASRock PG34QSR
- Brazo del pedestal de ASRock PG34QSR
- Base del pedestal de ASRock PG34QSR
- Guía de inicio rápido de ASRock PG34QSR
- Cable HDMI
- Cable DisplayPort
- Cable de alimentación



Monitor

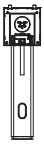

Brazo del pedestal



Base del pedestal

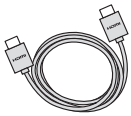

Cable HDMI



Cable DisplayPort

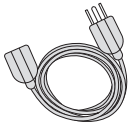

Cable de alimentación



Guía de inicio rápido

Importante

- El contenido del paquete puede variar según el país.
- El cable de alimentación incluido está diseñado exclusivamente para este monitor y no debe usarse con otros productos.
- Todas las ilustraciones, imágenes y capturas de pantalla incluidas en este manual solamente sirven de referencia. Prevalecerá el producto real.

Capítulo 2 Preparar el monitor

2.1 Acoplar del brazo y la base del pedestal

Paso 1. Instalar la base del pedestal

- Deje el monitor en su embalaje de protección.

> ⚠ Importante
>
> Coloque el monitor en su embalaje de protectora o sobre una superficie blanda y protegida para evitar rayar la pantalla.

- Inserte la base del pedestal al brazo del pedestal y apriete el tornillo a la parte inferior de dicha base.

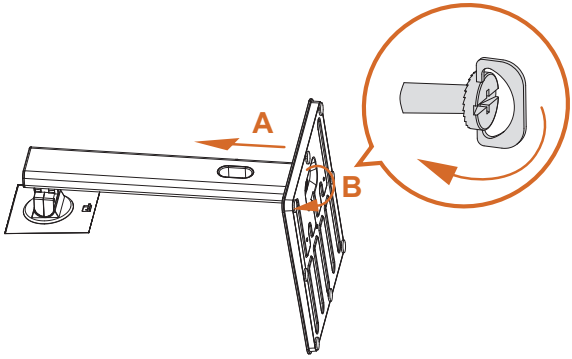

Paso 2. Instalar el brazo del pedestal

- Alinee las dos pestañas del brazo del pedestal con las ranuras de la parte posterior del monitor y, a continuación, deslice el brazo del pedestal en su lugar hasta que haga clic.
- Empuje el bloqueo del pedestal hasta la posición de bloqueo para garantizar la estabilidad.

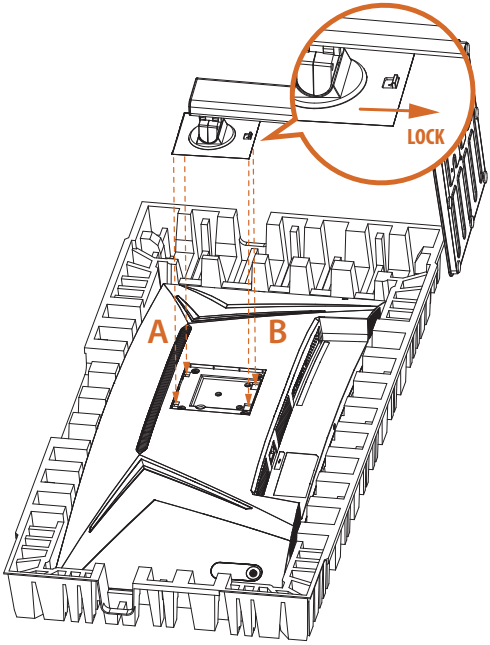

Paso 3. Colocación del monitor en posición vertical

Levante con cuidado el monitor sacándolo del embalaje y colóquelo en posición vertical sobre una superficie plana y estable.

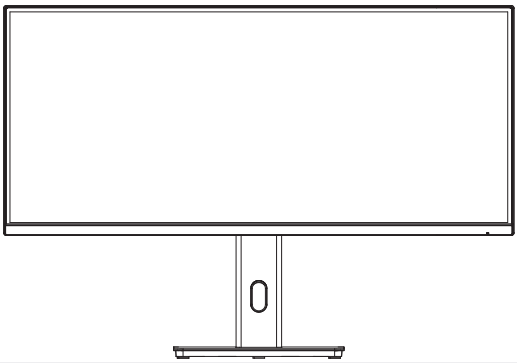



Importante

Para evitar arañazos o daños, tenga cuidado de no tocar ni presionar el área de la pantalla de visualizacióncuando levante o mueva el monitor.

2.2 Desmontar el brazo y la base del pedestal

Antes de retirar el pedestal, asegúrese de apagar el monitor y desconectar todos los cables.

1. Empuje el seguro del pedestal a la posición de desbloqueo. Levante hacia arriba para desenganchar las lengüetas del brazo del pedestal del monitor. Retire el pedestal (brazo y base).

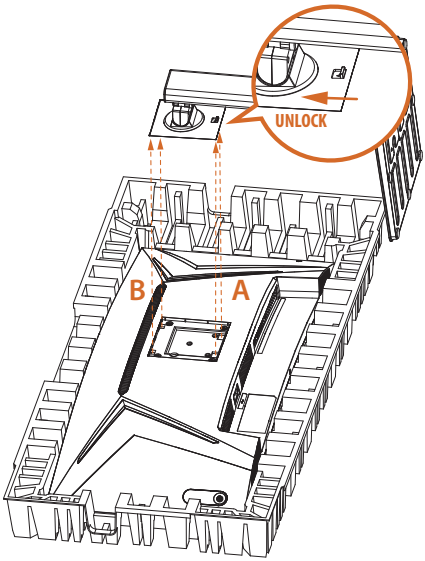

2. Retire el tornillo ubicado en la parte inferior de la base del pedestal. Separe la base del pedestal del brazo del pedestal para retirarla.

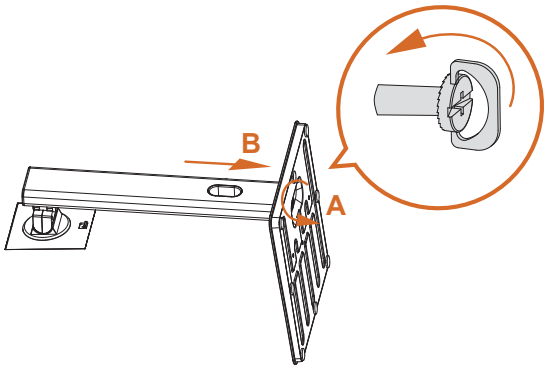

2.3 Realizar las conexiones

Conectar el cable de alimentación

Seguidamente, conecte el cable de alimentación al monitor y, a continuación, enchúfelo a una toma de corriente de pared. Pase el cable a través del orificio de administración del brazo del pedestal.

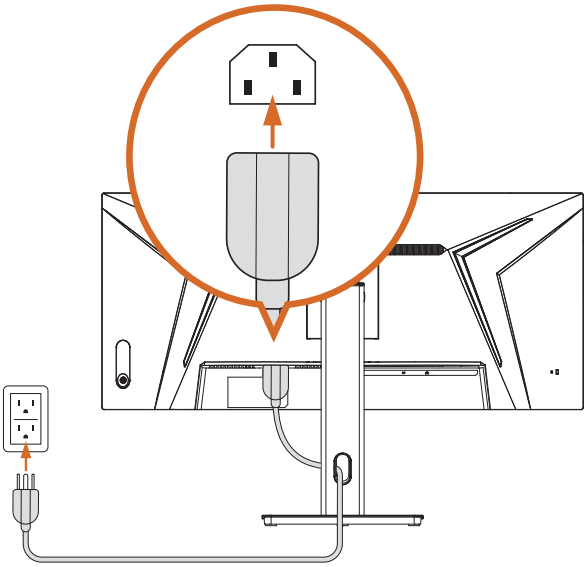

Importante

Asegúrese de realizar una conexión a tierra antes de conectar el enchufe a la toma de corriente.

Asimismo, cuando desconecte la conexión a tierra, asegúrese de desconectar el enchufe de la alimentación de la toma de corriente antes de proceder.

Conectar el monitor al equipo de sobremesa o portátil

Conexión HDMI

Enchufe un extremo del cable HDMI al conector HDMI situado en la parte posterior del monitor. A continuación, conecte el otro extremo al conector HDMI del equipo de sobremesa o portátil. Pase el cable a través del orificio de administración del brazo del pedestal.

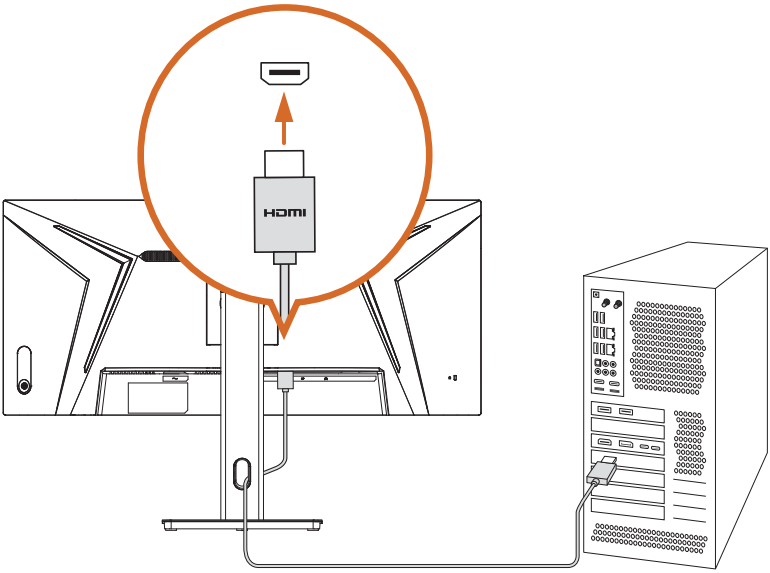

Conexión DisplayPort

Enchufe un extremo del cable DisplayPort al conector de entrada DisplayPort situado en la parte posterior del monitor. A continuación, conecte el otro extremo al conector de salida DisplayPort del equipo de sobremesa o portátil. Pase el cable a través del orificio de administración del brazo del pedestal.

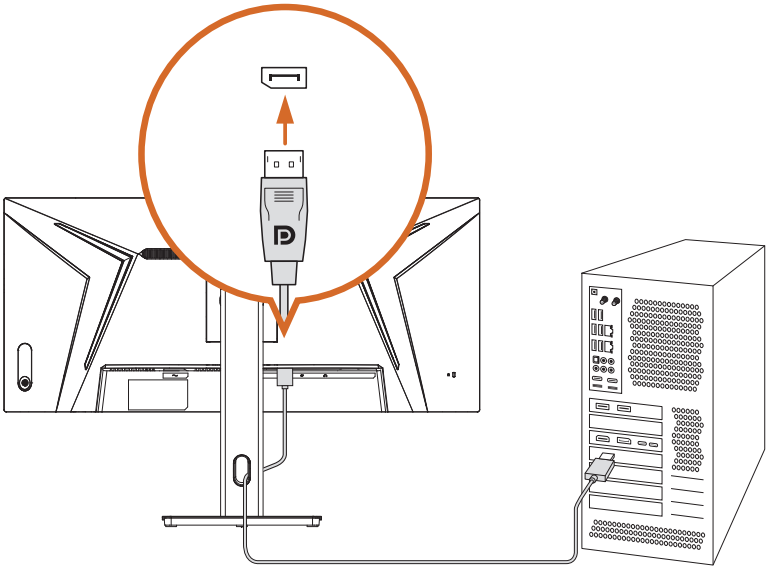

Conexión del cable de audio

Puede conectar unos auriculares a su conector situado en el lado inferior del monitor. Pase el cable a través del orificio de administración del brazo del pedestal.

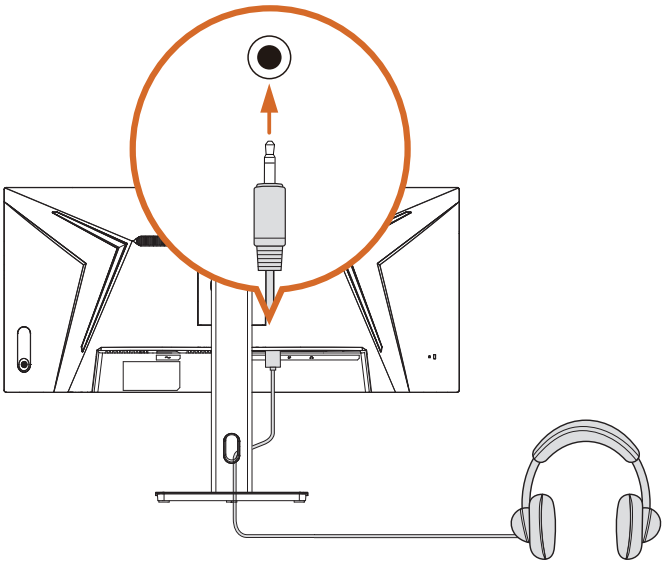

2.4 Ajustar el ángulo de visión

Ajuste del ángulo de inclinación

Para una visualización óptima, colóquese directamente frente al monitor y ajuste el ángulo de visión según sus preferencias.

Sostenga el soporte firmemente con una mano mientras inclina el monitor hacia adelante o hacia atrás con la otra mano para evitar que el monitor se vuelque.

Puede ajustar el ángulo de inclinación de -5° a 20°.

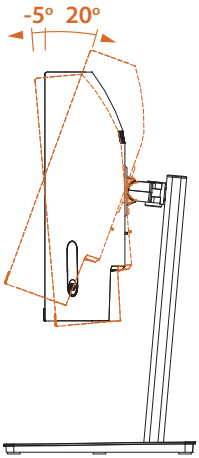



Importante

Tenga cuidado de no tocar ni presionar la zona de la pantalla cuando ajuste el monitor.

Ajuste de ángulo de giro

Gire el monitor hacia la izquierda o hacia la derecha para obtener el ángulo de visión deseado.

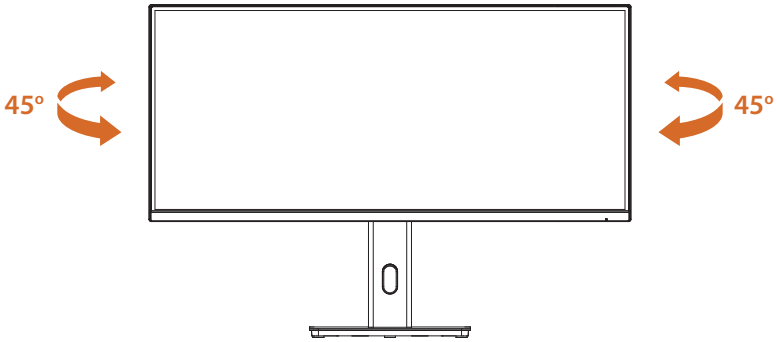



⚠ Importante

Tenga cuidado de no tocar ni presionar la zona de la pantalla cuando ajuste el monitor.

Ajuste de la altura

Puede bajar o subir el monitor a la altura deseada.

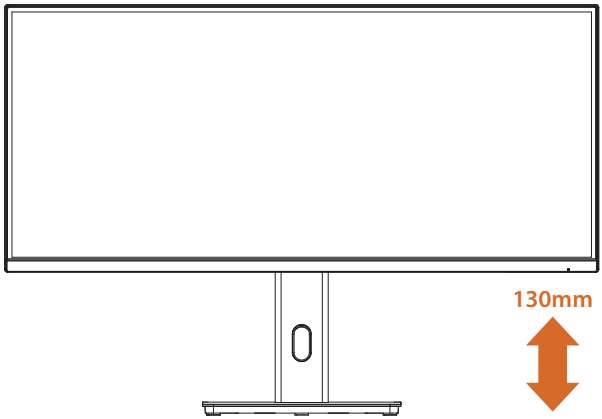



Importante

Tenga cuidado de no tocar ni presionar la zona de la pantalla cuando ajuste el monitor.

2.5 Utilizar la ranura de seguridad

Este monitor admite una ranura de seguridad de tipo Kensington. Se puede usar un bloqueo compatible Kensington para asegurar el monitor y ayudar a prevenir robos.

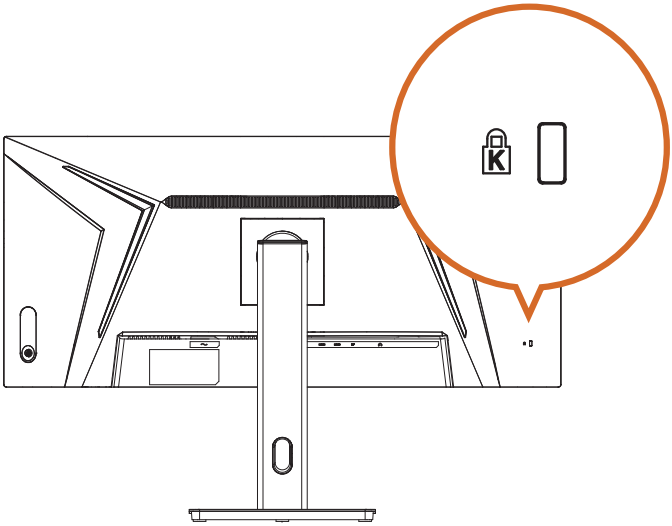

NOTA: El bloqueo compatible Kensington no está incluido. Se debe comprar un bloqueo de seguridad compatible por separado.

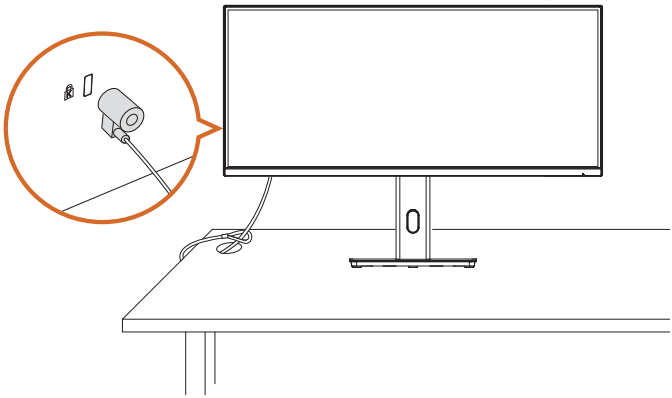

Capítulo 3 Descripción general del monitor

3.1 Vista frontal

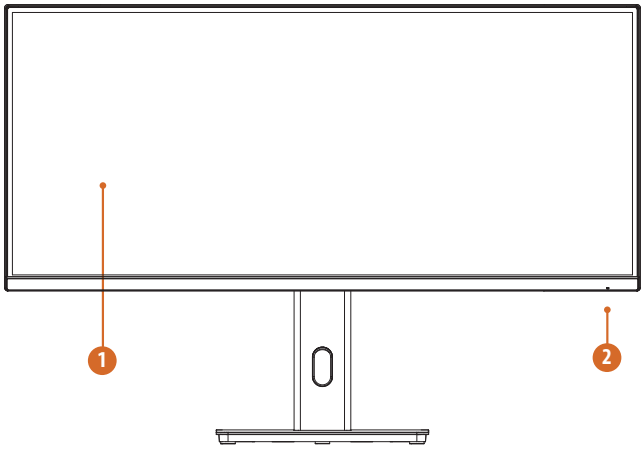

N.º	Elemento	Descripción
1	Pantalla de visualización	Muestra el contenido visual.
2	Indicador de alimentación	Definición del color del indicador de alimentación: • Azul permanente: modo de encendido • Ámbar permanente: modo de espera • LED apagado: modo de apagado

3.2 Vista posterior

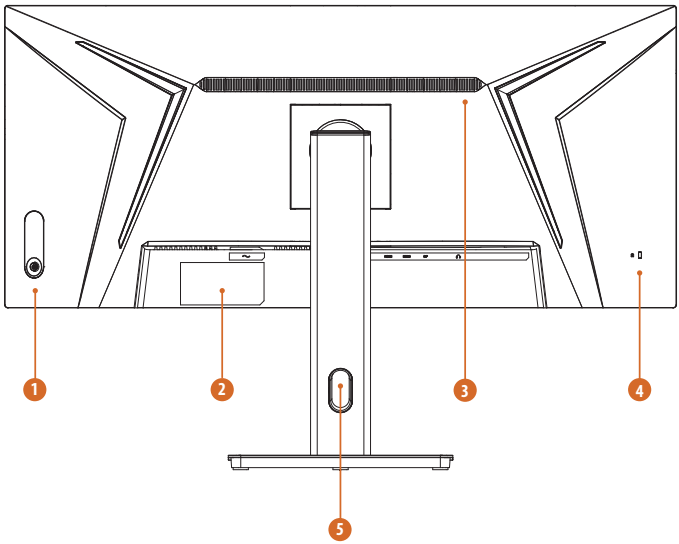

N.º	Elemento	Descripción
1	Botón de encendido y apagado	Presione este botón para encender el monitor. Presione este botón durante 5 segundos sin soltarlo para apagar el monitor.
	Botones de control/ Joystick	Consulte las secciones "Botones de control" y "Utilizar el control del joystick" para obtener más detalles.
2	Etiqueta del número de serie	Enumera el nombre del modelo del monitor y la información de clasificación de potencia.
3	Ventilación de aire	Permite el flujo de aire para disipación de calor y ventilación.
4	Ranura de bloqueo Kensington	Monitor seguro con bloqueo de seguridad (bloqueo de seguridad no incluido).
5	Orificio para administración de cables	Organice los cables haciéndolos pasar por el orificio.

3.3 Vista inferior

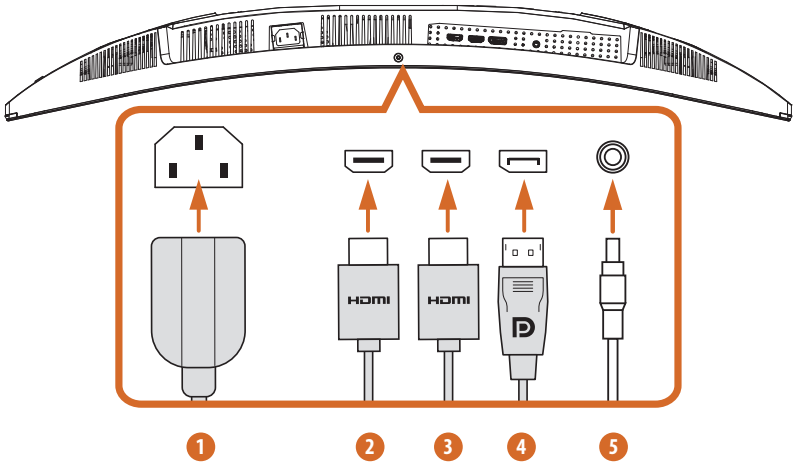

N.º	Elemento	Descripción
1	Puerto ENTRADA DE CA	Permite conectar el cable de alimentación.
2	Puerto HDMI	Permite conectar el equipo con el cable HDMI.
3	Puerto HDMI	Permite conectar el equipo con el cable HDMI.
4	DisplayPort	Permite conectar el equipo con el cable DisplayPort.
5	Salida de audio	Conecta los auriculares a la toma de salida de audio. (Se vende por separado)

Capítulo 4 Especificaciones

4.1 Especificaciones del monitor

Modelo	PG34QSR	
Pantalla	Tamaño del panel	34"
	Área de visualización	797,22 (H) x 333,72 (V)
	Relación de aspecto	21:9
	Tipo de panel	VA
	Ángulo de visión	178 °(H)/178 °(V)
	Resolución	WQHD (3440 x 1440)
	Densidad de píxel	0,23175 mm
	Curvatura	1500R
	Tasa de actualización	200Hz@WQHD / 400Hz@WHD
	Tiempo de respuesta	1 ms (GTG)
		1 ms (MPRT)
	Brillo	450 nits (típico)
	Espacio de color	95 % DCI-P3 / 129 % sRGB
	Colores de visualización	1,07B (8 + FRC)
	Relación de contraste	4000:1 (típico)
	Superficie de visualización	Antideslumbramiento
	HDR	HDR400
	Sin parpadeos	SÍ
	Luz azul baja	SÍ (S/W)
	Sincronización adaptativa	AMD FreeSync™ Premium
Puertos de E/S	HDMI	2 x HDMI™ 2.1 TMDS
	DisplayPort	1 x DisplayPort™ 1.4
	Salida de audio	1 x Salida de auriculares
	Altavoz	2 W x 2
Frecuencia de señal digital	HDMI	31~183KHz (H) 48~120 Hz (V)
	DP	300~300KHz (H) 48~200 Hz (V)

Consumo de energía	Consumo de energía (máximo)	≦ 72W
	Consumo energético (TÍP.)	≦ 31W
	Modo de ahorro de energía	≦ 0,5W
	Modo de apagado	≦ 0,3W
	Tensión	100~240 Vca, 50/60 Hz, 1,5 A
Diseño mecánico	Ajuste de la inclinación	-5°~+20°
	Ajuste de giro	-45° ~ +45°
	Ajuste de la altura	0~130 mm
	Ajuste de pivote	±5°
	Soporte VESA	100 x 100 mm (4 orificios para tornillos) M4 x 10 mm
Dimensiones (A x L x F)	Dimensiones con pedestal	808 x 558,2 x 280 mm
	Dimensiones sin pedestal	808 x 363,9 x 116,9 mm
Peso	Peso neto con pedestal	8,2 kg
	Peso neto sin pedestal	5,8 kg
	Peso bruto	12,7 kg
Condiciones medioambientales	Funcionamiento	• Temperatura: 0 ℃ a 40 ℃ • Humedad: del 20 % al 80 %, sin condensación • Altitud: 0~3048 m
	Almacenamiento	• Temperatura: -20 ℃ a 60 ℃ • Humedad: del 20 % al 80 %, sin condensación • Altitud: 0~12192 m

4.2 Lista de frecuencias admitidas

Estándar	Resolución	PG34QSR	
		HDMI	DP
VGA	640x480 @60Hz	V	V
	640x480 @72Hz	V	V
	640x480 @75Hz	V	V
MAC	640x480 @66.66Hz	V	V
VESA	720x400 @70Hz	V	V
SVGA	800x600 @56Hz	V	V
	800x600 @60Hz	V	V
	800x600 @72Hz	V	V
	800x600 @75Hz	V	V
MAC	832x624 @74.55Hz	V	V
XGA	1024x768 @60Hz	V	V
	1024x768 @70Hz	V	V
	1024x768 @75Hz	V	V
MAC	1152x870 @75Hz	V	V
VESA	1152x864 @75Hz	V	V
	1280x720 @60Hz	V	V
	1280x960 @60Hz	V	V
SXGA	1280x1024 @60Hz	V	V
	1280x1024 @75Hz	V	V
WXGA	1280x800 @60Hz	V	V
WSXGA+	1440x900 @60Hz	V	V
	1680x1050 @60Hz	V	V
FHD	1920x1080 @60Hz	V	V
	1920x1080 @120Hz	V	V
QHD	2560x1440 @60Hz	V	V
	2560x1440 @120Hz	V	V

WQHD	3440x1440 @60Hz	V	V
	3440x1440 @100Hz	V	V
	3440x1440 @120Hz		V
	3440x1440 @144Hz		V
	3440x1440 @165Hz		V
	3440x1440 @180Hz		V
	3440x1440 @200Hz		V
Resolución de temporización de vídeo	640x480p 59.94/60Hz 4:3	V	V
	720x480p 59.94/60Hz 16:9	V	V
	1280x720p 59.94/60Hz 16:9	V	V
	1920x1080p 59.94/60Hz 16:9	V	V
	720x576p 50Hz 16:9	V	V
	1280x720p 50Hz 16:9	V	V
	1920x1080p 50Hz 16:9	V	V
	1920x1080p 120Hz 16:9	V	V
	3840x2160p 60Hz 16:9	V	

Capítulo 5 Funcionamiento del monitor

5.1 Encender y apagar el monitor

Presione el botón de encendido para encender el monitor. El indicador de encendido situado en la parte frontal del monitor se ilumina de forma continua en azul para indicar que el monitor está encendido.

Para apagar el monitor, mantenga presionado el botón de encendido durante 5 segundos y continúe hasta que el led de encendido se apague.

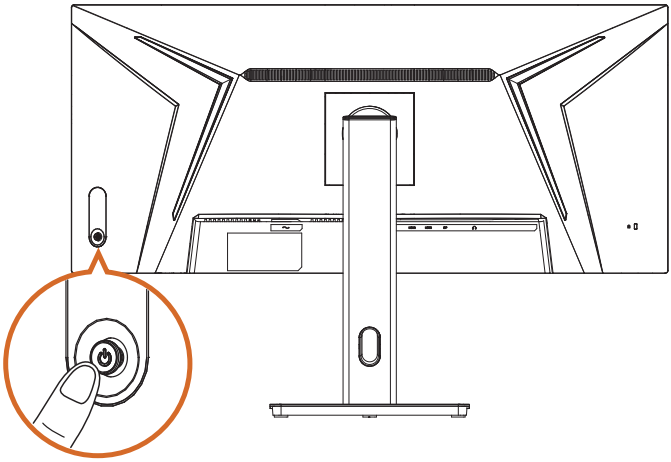

El indicador led de encendido se encuentra como se muestra a continuación.

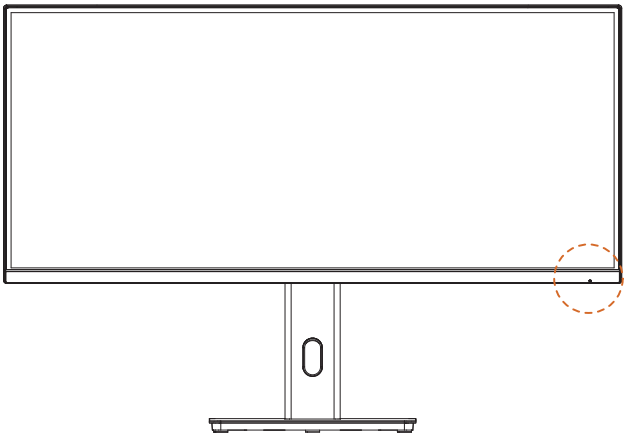

Definición del color del indicador de alimentación:

Indicador LED	Estado	Descripción
Azul permanente	Activado	La luz azul fija indica que el monitor está encendido.
Ámbar permanente	Espera	La luz ámbar permanente indica que el monitor se encuentra en el modo de espera.
LED apagado	Desactivado	La luz apagada indica que el monitor está apagado.

5.2 Botones de control

Utilice los botones de control del monitor para ajustar la configuración de dicho monitor.

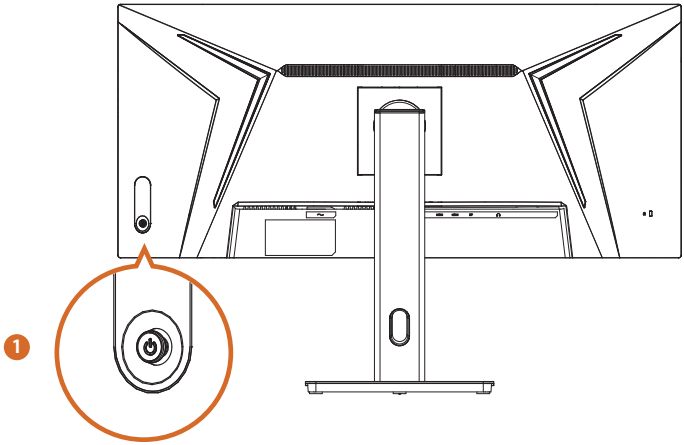

N.º	Botón	Función
1		**POTENCIA** Pulse el botón o el joystick para encender el monitor y manténgalo pulsado durante 5 segundos para apagarlo. **MENÚ** Presione para abrir el menú OSD. **FUENTE DE ENTRADA (Teclas de acceso rápido)** Mueva el joystick hacia arriba para abrir el menú de selección de la fuente de entrada. **Configuración de imagen (Teclas de acceso rápido)** Mueva el joystick hacia abajo para abrir el menú Configuración de imagen. **Brillo (Teclas de acceso rápido)** Mueva el joystick hacia la izquierda para abrir el menú de brillo. **Modo DFR (Teclas de acceso rápido)** Mueva el joystick hacia la derecha para abrir el menú DFR.

5.3 Utilizar el control del joystick

Cuando el menú OSD esté abierto, use el joystick en la parte posterior del monitor para navegar por el menú OSD y ajustar la configuración.

1. Para acceder al menú OSD, presione el botón del joystick para iniciar el menú principal OSD.
2. Mueva el joystick hacia arriba, abajo, izquierda o derecha para navegar por las opciones del menú.
3. Presione el botón del joystick nuevamente para confirmar la selección.
4. Mueva el joystick hacia la izquierda para salir del menú OSD.

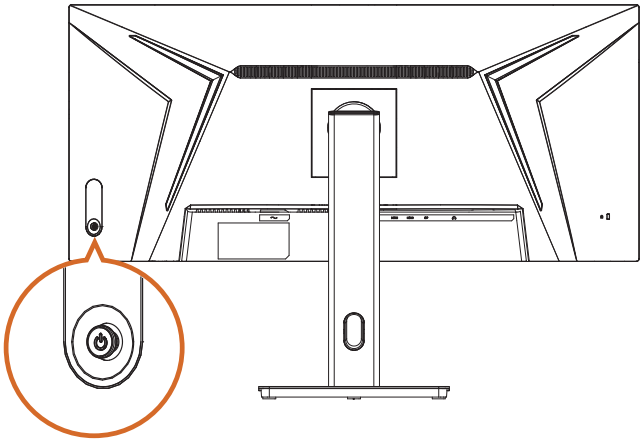

N.º	Acción		Control del joystick
1	Presionar		Cuando el menú OSD esté abierto, presiónelo para confirmar la selección (Entrar) o guardar la configuración (Aceptar).
2	Mover a la Izquierda		Mueva el joystick hacia la izquierda para seleccionar elementos del menú (Mover), volver al menú anterior (Atrás) o salir del menú OSD (Salir). Disminuye el valor del ajuste seleccionado (Ajustar).

3	Mover a la derecha		Mueva el joystick hacia la derecha para seleccionar elementos del menú o ir al siguiente menú (Mover). Aumenta el valor del ajuste seleccionado (Ajustar).
4	Mover hacia arriba		Mueva el joystick hacia arriba para seleccionar los elementos del menú (Mover).
5	Mover hacia abajo		Mueva el joystick hacia abajo para seleccionar los elementos del menú (Mover).

Capítulo 6 Configuración del menú OSD

En este capítulo se describe cómo configurar el monitor mediante el menú OSD.

Importante

- Toda la información que contiene este manual se encuentra sujeta a cambios sin aviso previo.
- Todas las ilustraciones, imágenes y capturas de pantalla incluidas en este manual solamente sirven de referencia. Prevalecerá el producto real.

6.1 Acceder al menú OSD

Después de presionar el botón del menú, aparece el menú OSD en la esquina inferior derecha de la pantalla.

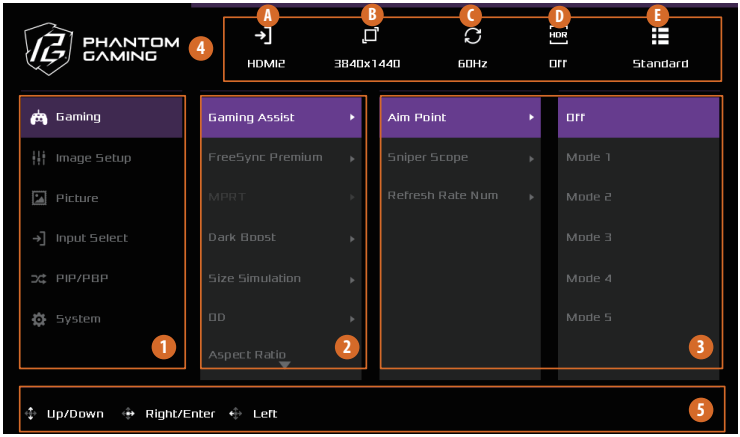

N.º	Elemento	Descripción		
1	Menú principal	Muestra el menú principal.		
2	Submenú	Muestra el submenú.		
3	Elementos y opciones del submenú	Muestra los elementos y opciones del submenú.		
4	Estado de corriente	Muestra la configuración de corriente.	A	Fuente de entrada de corriente
			B	Resolución de corriente
			C	Frecuencia de actualización actual
			D	Estado HDR actual
			E	Modo de escena de corriente
5	Guía de los botones	Siga la guía de los botones que aparece en la parte inferior de la pantalla del menú OSD para mover o seleccionar (ajustar) la configuración de dicho menú.		

6.2 Menús OSD

Función: Juegos

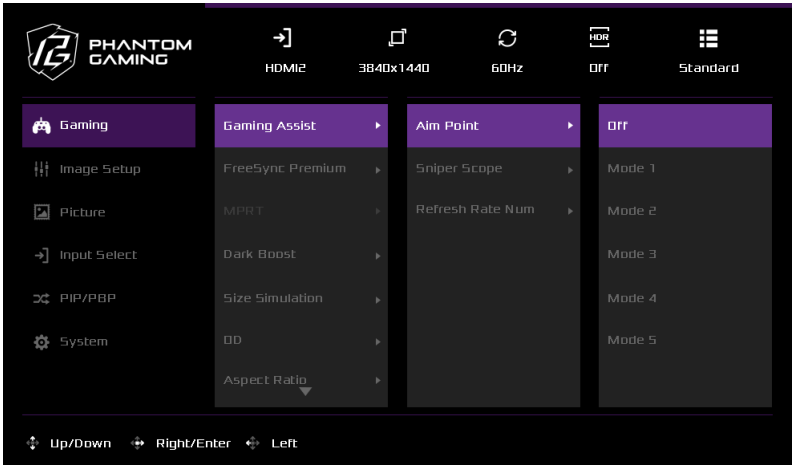

Menú principal	Submenú	Elemento de submenú	Opción de submenú	Descripción
Gaming (Juegos)	Game Assist	Aim Point (Punto de mira)	Off (Desactivado)	Desactive la función Punto de mira o seleccione un modo de Punto de mira.
			Modo 1	
			Modo 2	
			Modo 3	
			Modo 4	
			Modo 5	
		Sniper Scope (Mira telescópica)	Off (Desactivado)	Esta función permite realizar un zoom local y centralizado para mejorar la puntería en los juegos de disparos en primera persona (FPS).
			1.5X Zoom (Zoom 1,5X)	
			2X Zoom (Zoom 2X)	
			4X Zoom (Zoom 4X)	
		Refresh Rate Num (Número de frecuencia de actualización)	Off (Desactivado)	Muestra la frecuencia de actualización actual en la esquina seleccionada de la pantalla.
			Left Top (Arriba-Izquierda)	
			Right Top (Arriba-Derecha)	
			Left Bottom (Abajo-Izquierda)	
			Right Bottom (Abajo-Derecha)	
	FreeSync Premium	Off (Desactivado)	Activa o desactiva FreeSync Premium.	
		On (Activado)		

Gaming (Juegos)	MPRT	Off (Desactivado)	Desactiva MPRT.
		On (Activado)	Activa MPRT.
	Dark Boost (Impulso oscuro)	0-100	Mejora los detalles en las zonas oscuras de la imagen.
	Size Simulation (Simulación de tamaño)	Full (Pantalla completa)	Simula la zona de visualización de un tamaño de pantalla más pequeño. *Según la fuente de señal original, es posible que aparezcan bordes negros o barras alrededor de la imagen.
		27"	
		24,5"	
	OD (Overdrive)	Off (Desactivado)	Mejora el tiempo de respuesta con la tecnología Overdrive. • Normal: velocidad equilibrada para unas imágenes fluidas. • Extreme (Extremo): Ofrece el tiempo de respuesta más rápido para escenas con mucho movimiento.
		Normal	
		Extreme (Extremo)	
	Aspect Ratio (Relación de aspecto)	4:3	Permite seleccionar la relación de aspecto del monitor.
		5:4	
		16:9	
		16:10	
		21:9	
	Reset Gaming (Restablecer Juegos)	Permite restaurar los valores predeterminados de fábrica de todos los ajustes de la opción Juegos.	

Función: Configuración de imagen

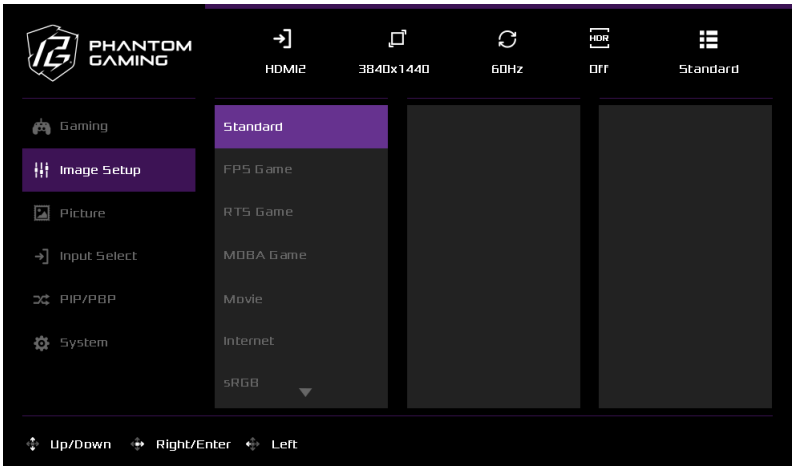

Menú principal	Submenú	Descripción
Image Setup (Configuración de imagen)	Standard (Estándar)	Este modo de escena es para editar documentos.
	FPS Game (Juego FPS)	Seleccione este modo para jugar juegos de disparos en primera persona.
	RTS Game (Juego RTS)	Seleccione este modo para jugar Estrategia en Tiempo Real (RTS, por sus siglas en inglés).
	MOBA Game (Juego MOBA)	Seleccione este modo para jugar a juegos del género «Multiplayer Online Battle Arena» (MOBA).
	Movie (Película)	Seleccione este modo para ver películas.
	Internet	Seleccione este modo para navegar por sitios web.
	sRGB	Seleccione este modo para ver fotos y gráficos desde PC.
	ECO	Seleccione este modo para equilibrar el brillo de la pantalla y el consumo de energía.
	User (Usuario)	Cree un modo definido por el usuario y personalice la configuración del monitor según sus preferencias.
	HDR400	Seleccione este modo para ver contenidos HDR.
	HDR Game (Juego HDR)	Seleccione este modo para ver juegos HDR.

Función: Imagen

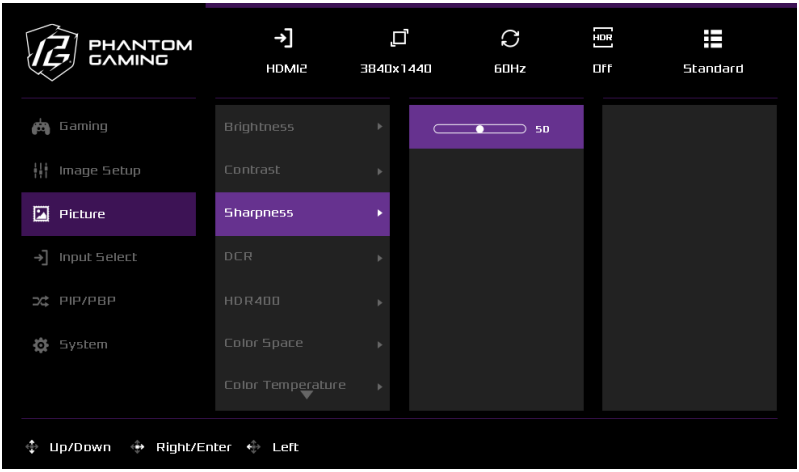

Menú principal	Submenú	Elemento de submenú	Descripción
Picture (Imagen)	Brightness (Brillo)	0-100	Ajusta la luminiscencia de la retroiluminación.
	Contrast (Contraste)	0-100	Ajusta la diferencia entre las zonas más oscuras y más brillantes de la imagen.
	Sharpness (Nitidez)	0-100	Ajusta la nitidez de los bordes para mejorar la claridad de la imagen.
	DCR	Off (Desactivado)	La relación de contraste dinámico ajusta automáticamente la retroiluminación del monitor en tiempo real. Aténua la retroiluminación en escenas oscuras y aumenta el brillo en escenas luminosas.
		On (Activado)	
	HDR400	Auto (Automático)	Establezca la opción Automático para que el monitor habilite automáticamente la función HDR al detectar contenido compatible.
		Off (Desactivado)	
	Color Space (Espacio de color)	sRGB	Este espacio de color RGB estándar se utiliza habitualmente para la gran mayoría de las imágenes web.

Picture (Imagen)	Color Space (Espacio de color)	Adobe RGB	Este modo es ideal para la fotografía de alta calidad y los trabajos en los que el color es fundamental.		
		DCI-P3	Este modo se recomienda para obtener imágenes con calidad cinematográfica.		
		BT-2020	Se recomienda este modo para contenidos HDR.		
		Native (Nativo)	Utiliza la gama de colores nativa del panel.		
	Color Temperature (Temperatura de color)	Cold (Frío)	Permite aumentar la temperatura del color. Selecciona Frío para realzar el color azul de una imagen.		
		Cool (Fría)	Permite aumentar la temperatura del color. La pantalla tiene un aspecto más frío con un matiz azulado.		
		Native (Nativo)	Permite cargar la configuración de color predeterminada del monitor.		
		Warm (Cálida)	Permite reducir la temperatura del color. La pantalla tiene un aspecto más cálido con un matiz rojizo y amarillento.		
		User (Usuario)	Red (Rojo)	0-100	Personalice la temperatura del color ajustando los niveles de rojo (R), verde (V) y azul (A) según sus preferencias.
			Green (Verde)	0-100	
			Blue (Azul)	0-100	
	6-axis Color (Color de 6 ejes)	Hue (Tono)	Red (Rojo)	0-100	Ajuste el tinte de cada color (rojo, verde, azul, cian, magenta y amarillo).
			Green (Verde)	0-100	
			Blue (Azul)	0-100	
			Cyan (Cian)	0-100	
			Magenta	0-100	
			Yellow (Amarillo)	0-100	
		Saturation (Saturación)	Red (Rojo)	0-100	Ajusta la saturación de cada color (rojo, verde, azul, cian, magenta y amarillo).
			Green (Verde)	0-100	
			Blue (Azul)	0-100	
			Cyan (Cian)	0-100	
			Magenta	0-100	
			Yellow (Amarillo)	0-100	

6-Axis Color (Color de 6 ejes)	Gamma	1.8	Ajusta el nivel gamma. Los números más bajos aclaran la imagen, mientras que los más altos aumentan el contraste y la oscuridad.
		2.0	
		2.2	
		2.4	
		2.6	
	Low Blue Light (Luz azul baja)	0-10	Ajuste el valor de luz azul baja de la pantalla según sus preferencias.
Picture (Imagen)	Gama RGB	Auto (Automático)	El monitor puede detectar automáticamente el rango de color de la señal de entrada. Si los colores no se muestran correctamente, puede seleccionar manualmente el rango RGB apropiado.
		Full (Pantalla completa)	
		Limited (Limitado)	
	Reset Picture (Restablecer imagen)	Permite restaurar los valores predeterminados de fábrica de todos los ajustes de Imagen.	

Función: Selección de entrada

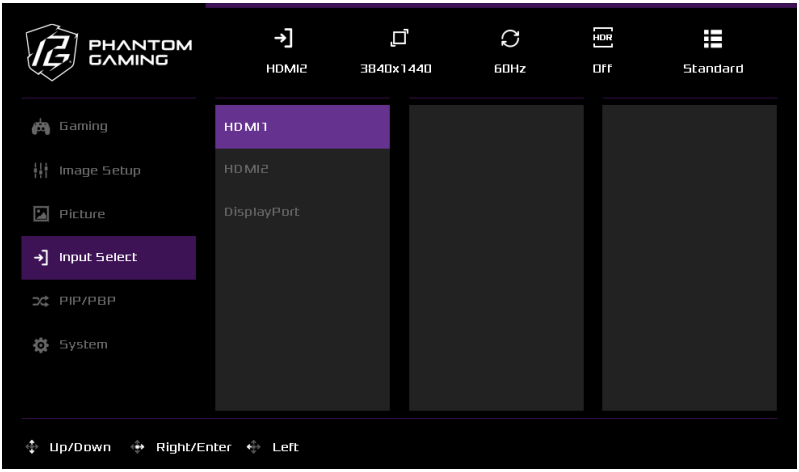

Menú principal	Submenú	Descripción
Selección de entrada	HDMI1	Permite seleccionar la entrada HDMI1.
	HDMI2	Permite seleccionar la entrada HDMI2.
	DisplayPort	Permite seleccionar la entrada DisplayPort.

Función: PIP/PBP

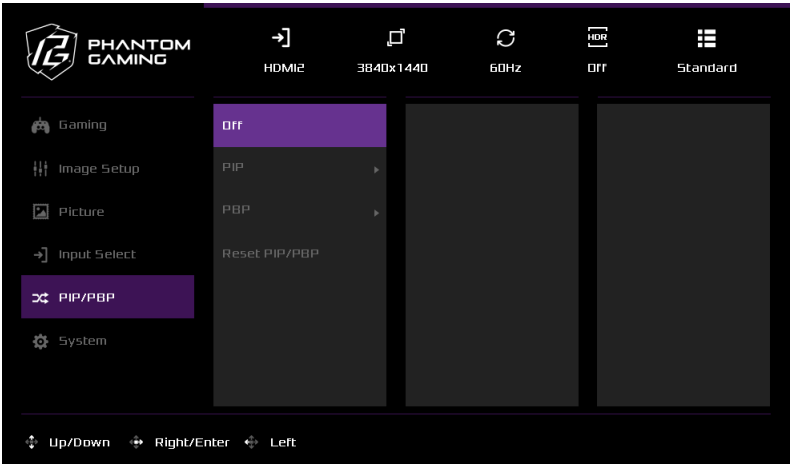

Menú principal	Submenú	Elemento de submenú	Opción de submenú	Descripción
PIP/PBP	Off (Desactivado)			Desactiva la función PIP.
	PIP	Source (Fuente)	HDMI1	Selecciona la fuente de vídeo secundaria que se mostrará en la ventana PIP.
			HDMI2	
			DisplayPort	
		PIP Size (Tamaño de PIP)	Small (Pequeño)	Selecciona el tamaño de la ventana PIP.
			Medium (Medio)	
			Large (Grande)	
		Location (Ubicación)	Left Top (Arriba-Izquierda)	Selecciona la posición de la ventana PIP en la pantalla.
			Right Top (Arriba-Derecha)	
			Left Bottom (Abajo-Izquierda)	
			Right Bottom (Abajo-Derecha)	
		Display Switch (Interruptor de pantalla)		Utilice este elemento para cambiar las fuentes primaria y secundaria. La fuente secundaria se muestra en la pantalla PIP de forma predeterminada.

PIP/PBP	PIP	Audio Switch (Interruptor de audio)	HDMI1	Selecciona la fuente de audio para el modo PIP.
			HDMI2	
			DisplayPort	
	PBP	Source (Fuente)	HDMI1	Selecciona la fuente de vídeo secundaria para el modo PBP.
			HDMI2	
			DisplayPort	
		PBP Size (Tamaño PBP)	Full (Pantalla completa)	Selecciona si las ventanas PBP mantienen su relación de aspecto o llenan la zona de pantalla disponible.
			Aspect (Aspecto)	
		Display Switch (Interruptor de pantalla)		Utilice este elemento para cambiar las fuentes primaria y secundaria. La fuente secundaria se muestra en la pantalla PBP de forma predeterminada.
		Audio Switch (Interruptor de audio)	HDMI1	Selecciona la fuente de audio para el modo PBP.
			HDMI2	
			DisplayPort	
	Reset PIP/PBP (Restablecer PIP / PBP)			Permite restaurar los valores predeterminados de fábrica de todos los ajustes de la opción PIP/PBP.

Función: Sistema

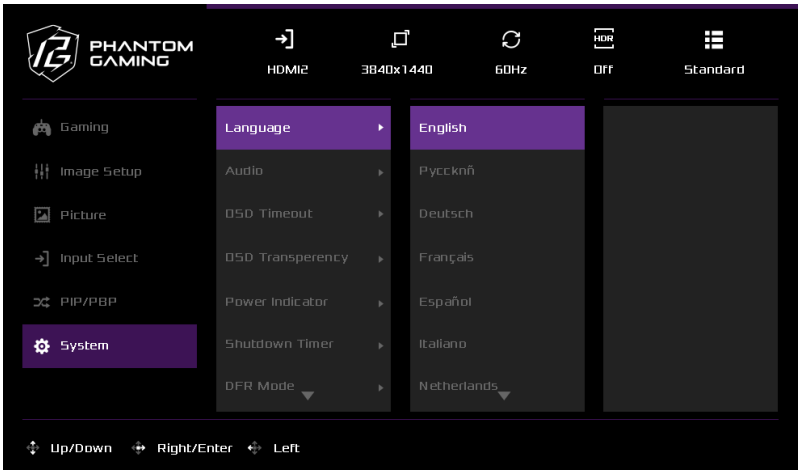

Menú principal	Submenú	Elemento de submenú		Descripción
System (Sistema)	Language (Idioma)	–		Permite seleccionar el idioma de los menús OSD.*
	Audio	Volume (Volumen)	0 - 100	Ajusta el nivel de volumen.
		Mute (Silencio)	On (Activado)	Permite habilitar o deshabilitar la función de silencio.
			Off (Desactivado)	
	OSD Timeout (Tiempo de espera del menú OSD)	5		Permite seleccionar cuánto tiempo permanece visible el menú OSD antes de que se cierre automáticamente.
		15		
		30		
		60		
	OSD Transparency (Transparencia del menú OSD)	On (Activado)		Habilita o deshabilita la transparencia OSD.
		Off (Desactivado)		
	Power Indicator (Indicador de alimentación)	On (Activado)		Activa o desactiva el LED indicador de encendido.
		Off (Desactivado)		
	Shutdown Timer (Temporizador de apagado)	30 Minutes (30 minutos)		Configura el monitor para que se apague automáticamente después de 30, 45, 60 o 120 minutos.
		45 Minutes (45 minutos)		
		60 Minutes (60 minutos)		
		120 Minutes (120 minutos)		
		Off (Desactivado)		

System (Sistema)	DFR (Dynamic Frequency and Resolution) Mode (Modo DFR (Frecuencia y resolución dinámicas))	Off (Desactivado)	El modo DFR te permite cambiar entre dos configuraciones de resolución y frecuencia de actualización.
		On (Activado)	
	DisplayPort Version (Versión de DisplayPort)	1.4	Selecciona la versión de DisplayPort.
		1.2	
	DDC/CI	On (Activado)	Habilita o deshabilita la compatibilidad con DDC/CI.
		Off (Desactivado)	
	Information (Información)	Resolution: (Resolución:)	Muestra información sobre la fuente de entrada principal.
		H. Frequency: (Frecuencia horizontal:)	
		V. Frequency: (Frecuencia vertical:)	
		Pixel Clock: (Reloj de píxeles:)	
		Model Number: (Número de modelo:)	
	Factory Reset (Restablecer valores de fábrica)	–	Permite restaurar todos los ajustes OSD a los valores predeterminados de fábrica.

*English, Русский, Deutsch, Français, Español, Italiano, Nederlands, Suomi, Polski, Português, Português (Brasil), 繁體中文 , 日本語 , Čeština, Hrvatski, Magyar, Română, ไทย, Bahasa Indonesia, Български, Українська

Capítulo 7 Resolución de problemas

Problema y pregunta	Solución posible
El led de encendido no se enciende.	• Compruebe si el botón de alimentación está presionado y asegúrese de que el monitor esté encendido. • Asegúrate de que el cable de alimentación esté correctamente conectado.
No hay señal	• Compruebe si el cable de vídeo está correctamente conectado. • Revise el cable de vídeo y los conectores en busca de daños.
La imagen está borrosa.	• Ajuste los controles de contraste y brillo.
La imagen parpadea o muestra interferencias.	• Aleje del monitor los dispositivos eléctricos cercanos que puedan causar interferencias.
El led de encendido está encendido, pero no hay imagen.	• Asegúrese de que el equipo de sobremesa esté encendido. • Asegúrese de que la tarjeta gráfica esté instalada correctamente. • Asegúrese de que el cable de vídeo esté conectado de manera segura tanto al monitor como al equipo de sobremesa. • Revise el cable de vídeo y los conectores en busca de daños.
Falta uno de los colores principales (ROJO, VERDE o AZUL).	• Verifique la conexión del cable de vídeo y asegúrese de que el cable y los conectores no estén dañados.
La imagen presenta defectos de color (el blanco no parece blanco)	• Ajuste la configuración de color RGB o seleccione una temperatura de color diferente.
Brillo o contraste insuficientes.	• Si el brillo de la pantalla disminuye significativamente con el tiempo y el rendimiento de la pantalla se ve afectado, póngase en contacto con un centro de servicio autorizado de ASRock para obtener ayuda.
No se puede abrir el menú OSD.	• Apaga el monitor, desenchufa el cable de alimentación, espera unos segundos, vuelve a conectarlo y, a continuación, enciende el monitor de nuevo.

Capítulo 8 Instrucciones de seguridad

- Lea las instrucciones de seguridad detenida e íntegramente.
- Tenga en cuenta todas las precauciones y advertencias del dispositivo y de la guía del usuario.
- Remita las reparaciones solamente al personal de servicio técnico cualificado.

Información de seguridad

- Asegúrese de que el voltaje de alimentación se encuentre dentro del intervalo de seguridad y ajustado correctamente a 100~240 V antes de conectar el dispositivo a la toma de suministro eléctrico.
- Para evitar descargas eléctricas, utilice siempre el cable de alimentación y el enchufe con una toma de corriente conectada a tierra adecuada.
- Si el cable de alimentación viene con un enchufe de 3 contactos, no deshabilite el contacto de tierra de protección del enchufe.
- Desconecte siempre el cable de alimentación o desactive el interruptor de la toma de suministro eléctrico si no tiene intención de utilizar el dispositivo durante un cierto período de tiempo a fin de eliminar completamente el consumo de energía.
- Coloque el cable de alimentación en un lugar alejado del paso para evitar que se pise. No coloque nada encima del cable de alimentación.
- Si este dispositivo viene con un adaptador, utilice únicamente el adaptador de CA proporcionado por ASRock aprobado para usarse con este dispositivo.
- Para evitar incendios o descargas eléctricas, no exponga el monitor a la lluvia ni a la humedad.
- No abra la carcasa del monitor. En el interior del mismo hay componentes con voltaje alto y peligroso que puede provocar graves daños personales.
- No coloque nunca este aparato cerca de un radiador o fuentes de calor ni sobre ellas a menos que se proporcione la ventilación adecuada.
- No sobrecargue las regletas de enchufes ni los alargadores. Si lo hace, podría provocar fuego o descargas eléctricas.
- Nunca inserte objetos ni derrame líquidos de ningún tipo en las ranuras de la carcasa del monitor.

Unión Europea:



Las baterías, las baterías externas y los acumuladores no deben desecharse como residuos domésticos sin clasificar. Utilice las instalaciones de recolección públicas para devolverlos, reciclarlos o tratarlos de acuerdo con las regulaciones locales.

California, EE. UU:



La pila de tipo botón puede contener material de perclorato y requiere una manipulación especial cuando se recicla o desecha en California. Para obtener más información, visite: https://dtsc.ca.gov/perchlorate/.

Declaración del Departamento Canadiense de Comunicaciones

Este aparato digital no supera los límites de la Clase B para emisiones de ruido de radio desde aparatos digitales establecidos en las Normativas de Interferencias de Radio del Departamento Canadiense de Comunicaciones.

Este aparato digital de Clase B cumple la norma canadiense ICES-003.

Este aparato digital de Clase B cumple los requisitos establecidos por las normas canadienses que regulan la fabricación de equipos generadores de interferencias.

Cet appareil numérique de la classe B respecte toutes les exigences du Réglement sur le matériel brouiller du Canada.

Condiciones medioambientales

- Para reducir la posibilidad de lesiones relacionadas con el calor o de sobrecalentamiento del dispositivo, no coloque este sobre una superficie blanda e inestable ni obstruya sus ventiladores de aire.
- Utilice este equipo solamente sobre una superficie dura, plana y estable.
- Para evitar que el dispositivo se vuelque, asegúrelo a un escritorio, pared u objeto fijo con un cierre antivuelco que ayude a sujetar correctamente el dispositivo y mantenerlo seguro en su lugar.
- Para evitar un incendio o riesgos de descargas eléctricas, mantenga este dispositivo alejado de la humedad y de temperaturas elevadas.
- No deje el dispositivo en un entorno con malas condiciones medioambientales con una temperatura de almacenamiento superior a 60 ºC o inferior a -20 ºC. Si lo hace, dicho dispositivo podría resultar dañado.
- La temperatura de funcionamiento máxima es de aproximadamente 40 °C.
- Cuando limpie el dispositivo, asegúrese de quitar el enchufe de alimentación. Utilice un trozo de tela suave en lugar de productos químicos industriales para limpiar el dispositivo. No vierta líquidos a través de las aberturas; el dispositivo podría sufrir daños o generar descargas eléctricas.
- Conserve siempre alejados del dispositivo aquellos objetos que generen fuertes campos magnéticos o eléctricos.
- Si se produce cualquiera de las situaciones siguientes, ponga el dispositivo en manos de personal técnico cualificado:
  - El cable o el enchufe de alimentación resultan dañados.
  - Ha penetrado líquido en el dispositivo.
  - El dispositivo ha quedado expuesto a la humedad.
  - El dispositivo no funciona bien o no puede hacerlo funcionar según la guía del usuario.
  - El dispositivo se ha caído y ha sufrido daños.
  - El dispositivo presenta señales inequívocas de rotura.

¡Advertencia!

El uso excesivo de pantallas es probable que afecte a la vista.

Recomendaciones:

Tómese un descanso de unos 10 minutos cada 30 minutos de tiempo de uso de la pantalla.

Los niños menores de 2 años de edad no deben pasar ningún tiempo mirando la pantalla. Para los niños con 2 años de edad o mayores, el tiempo de visualización de la pantalla se debe limitar a menos de una hora al día.

Conformidad CE

Este dispositivo cumple con los requisitos establecidos en la Directiva del Consejo sobre la armonización de las legislaciones de los Estados miembros en materia de compatibilidad electromagnética (2014/30/UE), la Directiva de baja tensión (2014/35/UE), la Directiva ErP (2009/125/EC) y la Directiva RoHS (2011/65/UE). Este producto se ha probado y se ha encontrado que cumple los estándares armonizados para equipos de tecnología de la información publicados bajo las directivas del boletín oficial de la Unión Europea.

Información de contacto de ASRock

ASRock EUROPE B.V.

Dirección: Bijsterhuizen 11-11, 6546 AR Nijmegen,The Netherlands

Teléfono: +31-24-345-44-33

Soporte técnico

Teléfono: +31-24-345-44-33

Soporte en línea https://event.asrock.com/tsd.asp

Declaración sobre interferencias de radiofrecuencia FCC-B

Este equipo se ha probado y se ha demostrado que cumple los límites de un dispositivo digital de Clase B, de acuerdo con el Apartado 15 de la normativa FCC. Se proporcionan estos límites para proporcionar protección responsable contra interferencias perjudiciales en una instalación residencial. Este equipo genera, utiliza y emite energía de radiofrecuencia y, si no se instala y utiliza conforme a las instrucciones proporcionadas, podría causar interferencias perjudiciales para las comunicaciones por radio. No es posible, no obstante, garantizar que no se produzcan interferencias en una instalación particular. Si este equipo provoca interferencias perjudiciales para la recepción de ondas de radio o televisión, lo cual puede determinarse encendiendo y apagando el equipo, se recomienda al usuario intentar corregir dichas interferencias poniendo en práctica una o más de las siguientes medidas:

- Reorientar o recolocar la antena receptora.
- Aumentar la separación entre el equipo y el receptor.
- Conectar el equipo a un enchufe que se encuentre en un circuito distinto al que pertenece el enchufe al que está conectado el receptor.
- Consulte a un vendedor o técnico experimentado de radio/TV para obtener ayuda.

Nota 1

Los cambios o modificaciones no aprobados expresamente por la parte responsable del cumplimiento podrían anular la autoridad del usuario para utilizar el equipo.

Nota 2

Los cables de interfaz apantallados y el cable de alimentación de CA, de existir alguno, debe usarse de modo que se cumplan con los límites de emisión.

Este dispositivo cumple el Apartado 15 de las normas FCC. Su funcionamiento está sujeto a las dos condiciones siguientes:

- Este dispositivo no puede causar interferencias perjudiciales.
- Este dispositivo debe aceptar cualquier interferencia recibida, incluidas aquellas que pudieran causar un funcionamiento no deseado.

Información de contacto de ASRock

ASRock America, Inc.

Dirección: 13848 Magnolia Ave, Chino, CA91710, U.S.A.

Teléfono: +1-909-590-8308

Soporte técnico

Teléfono: +1-909-590-8308

Soporte en línea https://event.asrock.com/tsd.asp

Declaración WEEE



Según la Directiva de la Unión Europea ("UE") sobre desecho de equipos eléctricos y electrónicos, la Directiva 2012/19/UE, los productos de "equipos eléctricos y electrónicos" no pueden descartarse como residuos municipales y los fabricantes del equipo electrónico cubierto estarán obligados a devolver dichos productos al final de su vida útil.

Información sobre sustancias químicas

En cumplimiento de las regulaciones sobre sustancias químicas, como el Reglamento REACH de la UE (Reglamento CE n.º 1907/2006 del Parlamento Europeo y del Consejo), ASRock proporciona la información relevante en: https://asrock.com/general/about.asp?cat=Responsibility

Declaración RoHS

Declaración de materiales JIS C 0950 de Japón

Un requisito regulador japonés, definido por la especificación JIS C 0950, obliga a los fabricantes a proporcionar declaraciones de materiales para ciertas categorías de productos electrónicos puestos a la venta después del 1 de julio de 2006.

HDMI®
HIGH-DEFINITION MULTIMEDIA INTERFACE

Los términos HDMI, HDMI High-Definition Multimedia Interface, la imagen comercial de HDMI y los logotipos de HDMI son marcas comerciales o marcas comerciales registradas de HDMI Licensing Administrator, Inc.

UK
CA

Copyright y nota sobre marcas comerciales

Copyright © ASRock Inc. Todos los derechos reservados. El logotipo de ASRock utilizado es una marca registrada de ASRock Inc. El resto de marcas y nombres mencionados pueden ser marcas comerciales de sus respectivos propietarios. No puede garantizar su exactitud o integridad expresa o implícita. ASRock se reserva el derecho de realizar cambios en este documento sin previo aviso.

Soporte técnico

Si surge algún problema relacionado con su producto y no es posible encontrar la solución en el manual del usuario, póngase en contacto con el lugar en el que haya adquirido el producto o con su distribuidor local. Alternativamente, visite https://www.asrock.com para obtener más orientación.

Información del producto para la etiqueta energética de la UE

https://eprel.ec.europa.eu/screen/product/electronicdisplays/2765987

Nota sobre el copyright

Ninguna parte de esta documentación puede ser reproducida, transcrita, transmitida o traducida a ningún idioma, de ninguna forma o por ningún medio, excepto la duplicación de la documentación por parte del comprador cuya finalidad sea la de copia de seguridad, sin el consentimiento por escrito de ASRock Inc.

Los productos y nombres de empresas que aparecen en esta documentación pueden o no ser marcas registradas o propiedad intelectual de sus respectivas compañías y solamente se usan para identificación o explicación y en beneficio de los propietarios sin intención de infringir ningún derecho.

Renuncia de responsabilidad

Ya que las especificaciones del monitor y el firmware podrán ser actualizados, el contenido que aparece en esta documentación estará sujeto a modificaciones sin previo aviso. Si esta documentación sufre alguna modificación, la versión actualizada estará disponible en el sitio web de ASRock sin previo aviso. Si requiere soporte técnico relacionado con este monitor, visite nuestro sitio Web para obtener información específica acerca del modelo que está utilizando. También puede encontrar la lista más reciente de compatibilidad de monitores en el sitio web de ASRock.

Sitio web de ASRock: http://www.asrock.com

Versión 1.0
Fecha de publicación: agosto de 2026
Copyright©2026 ASRock INC. Todos los derechos reservados.