ASRock



PG34QSR

Руководство пользователя

Оглавление

Глава 1. Введение 1

1.1 Комплект поставки 1

Глава 2. Настройка монитора 2

2.1 Установка подставки и основания 2

2.2 Отсоединение подставки и основания 5

2.3 Установление соединений 6

2.4 Регулировка угла обзора 10

2.5 Использование слота для замка безопасности 13

Глава 3. Обзор монитора 14

3.1 Вид спереди 14

3.2 Вид сзади 15

3.3 Вид снизу 16

Глава 4. Технические характеристики 17

4.1 Технические характеристики монитора 17

4.2 Список поддерживаемых режимов синхронизации 19

Глава 5. Эксплуатация монитора 21

5.1 Включение/выключение монитора 21

5.2 Кнопки управления 23

5.3 Использование джойстика 24

Глава 6. Настройка экранного меню 26

6.1 Доступ к экранному меню 26

6.2 Экранное меню 27

Глава 7. Поиск и устранение неисправностей 38
Глава 8. Правила техники безопасности 39

Глава 1. Введение

Благодарим вас за приобретение монитора ASRock PG34QSR. Этот монитор изготовлен в соответствии со строгими стандартами контроля качества ASRock, обеспечивающими надежную работу и долговечность.

1.1 Комплект поставки

Монитор поставляется с компонентами, указанными ниже. Убедитесь, что вы получили все компоненты, и свяжитесь с продавцом или местным дистрибьютором, если какой-либо из компонентов поврежден или отсутствует.

- Монитор ASRock PG34QSR
- Стойка подставки ASRock PG34QSR
- Основание подставки ASRock PG34QSR
- Краткое руководство пользователя ASRock PG34QSR
- Кабель HDMI
- Кабель DisplayPort
- Кабель питания



Монитор

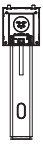

Стойка подставки



Основание подставки

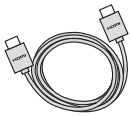

Кабель HDMI



Кабель DisplayPort

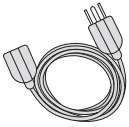

Кабель питания



Краткое руководство пользователя

Важная информация

- Комплект поставки может различаться в зависимости от страны.
- Прилагаемый кабель питания предназначен исключительно для данного монитора и не должен использоваться с другими изделиями.
- Иллюстрации, изображения и снимки экрана в настоящем руководстве приведены исключительно в справочных целях. Фактический вид изделия является определяющим.

Глава 2. Настройка монитора

2.1 Установка подставки и основания

Шаг 1. Установка основания подставки

- Оставьте монитор в защитной упаковке.

> Важная информация
>
> Поместите монитор на защитную упаковку или на мягкую защищенную поверхность, чтобы не поцарапать экран.

- Вставьте основание подставки в стойку подставки и затяните винт в нижней части основания подставки.

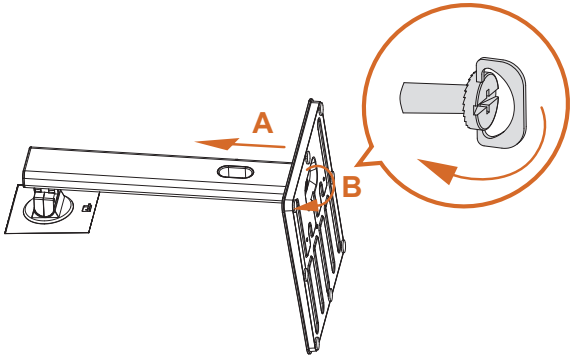

Шаг 2. Установка подставки

- Совместите два выступа на стойке подставки с пазами на задней панели монитора, затем задвиньте стойку подставки до щелчка.
- Переведите замок подставки в заблокированное положение, чтобы обеспечить устойчивость.

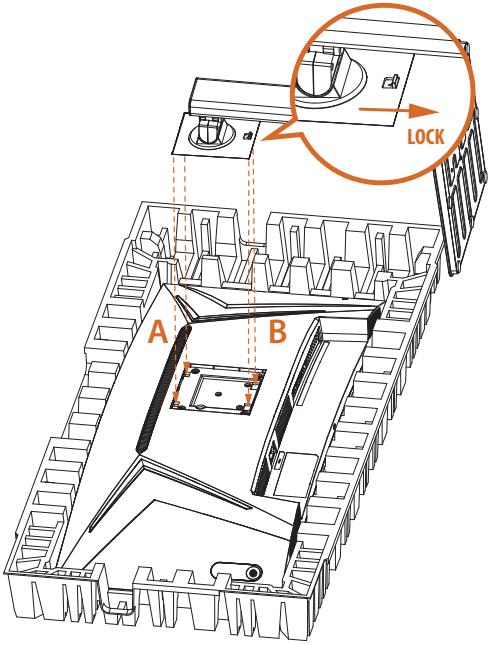

Шаг 3. Вертикальная установка монитора

Аккуратно извлеките монитор из упаковки и установите его вертикально на ровной устойчивой поверхности.

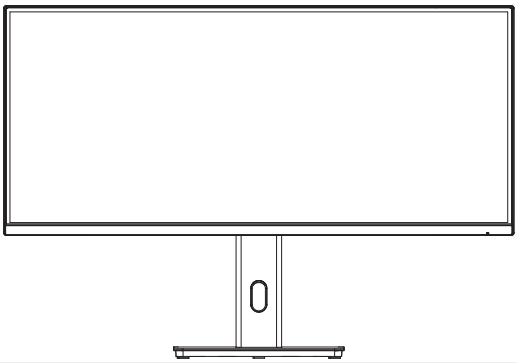



Важная информация

Будьте осторожны, не прикасайтесь к экрану и не нажимайте на него при подъеме или перемещении монитора, чтобы не поцарапать и не повредить его.

2.2 Отсоединение подставки и основания

Прежде чем снимать подставку, обязательно выключите монитор и отсоедините все кабели.

1. Переведите замок подставки в разблокированное положение. Поднимите, чтобы отсоединить выступы на стойке подставки от монитора. Снимите подставку (стойку и основание).

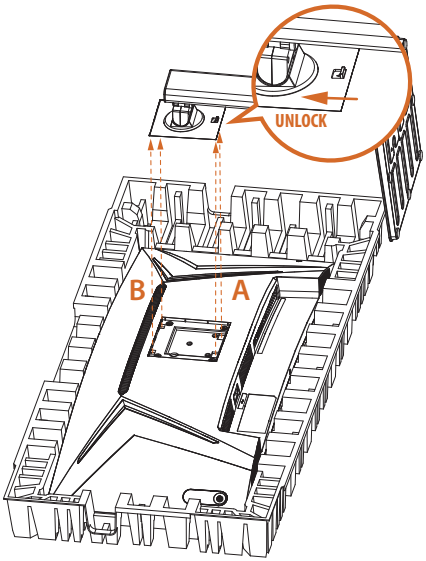

2. Выкрутите винт в нижней части основания подставки. Отсоедините основание подставки от стойки подставки, потянув его.

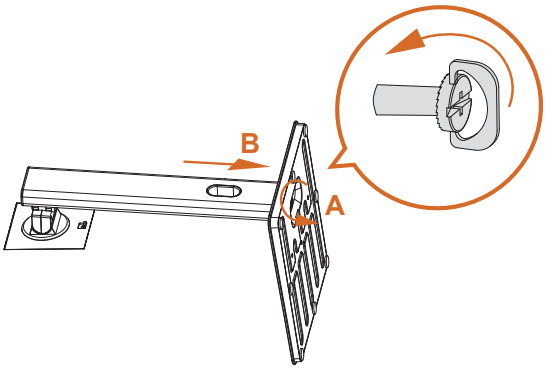

2.3 Установление соединений

Подключение кабеля питания

Подключите кабель питания к монитору, а затем вставьте вилку на другом конце кабеля в сетевую розетку. Проведите кабель через отверстие для укладки кабеля на стойке подставки.

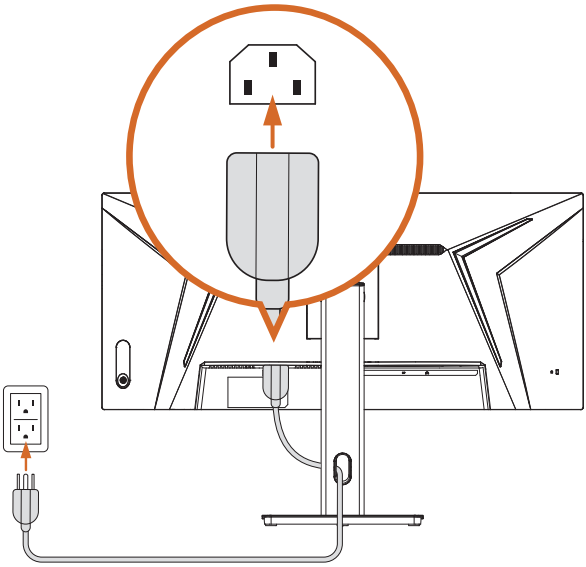

Важная информация

Перед тем, как вставить вилку в розетку электропитания, обязательно выполните заземление.

Кроме того, при отсоединении заземления обязательно вначале удалите вилку из розетки электропитания.

Подключение монитора к ПК/ноутбуку

HDMI-соединение

Подключите один конец кабеля HDMI к разъему HDMI на задней панели монитора. Затем подключите другой конец к разъему HDMI на ПК или ноутбуке. Проведите кабель через отверстие для укладки кабеля на стойке подставки.

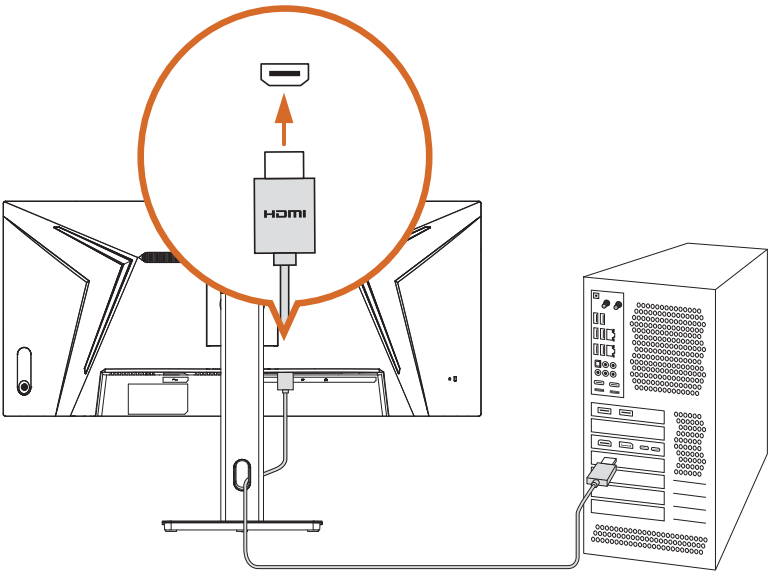

Подключение DisplayPort

Подключите один конец кабеля DisplayPort ко входному разъему DisplayPort на задней панели монитора. Затем подключите другой конец к выходному разъему DisplayPort на ПК или ноутбуке. Проведите кабель через отверстие для укладки кабеля на стойке подставки.

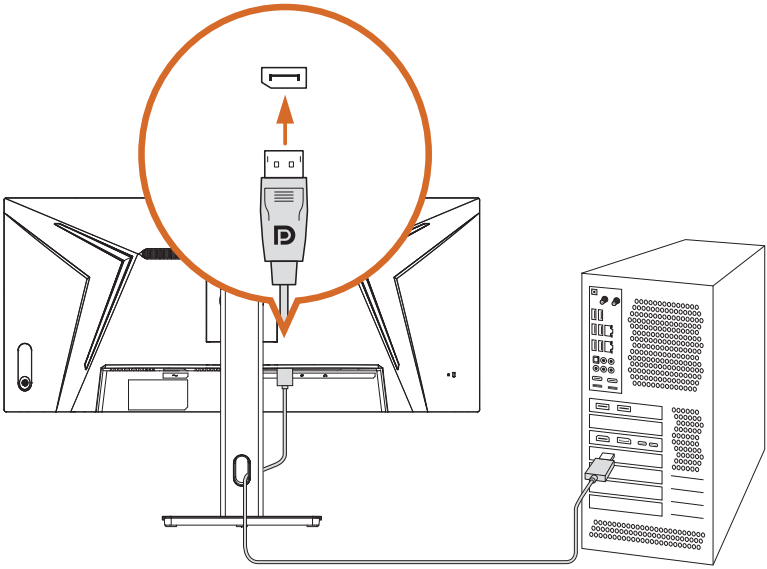

Подключение аудиокабеля

Можно подключить наушники к разъему для наушников на нижней стороне монитора. Проведите кабель через отверстие для укладки кабеля на стойке подставки.

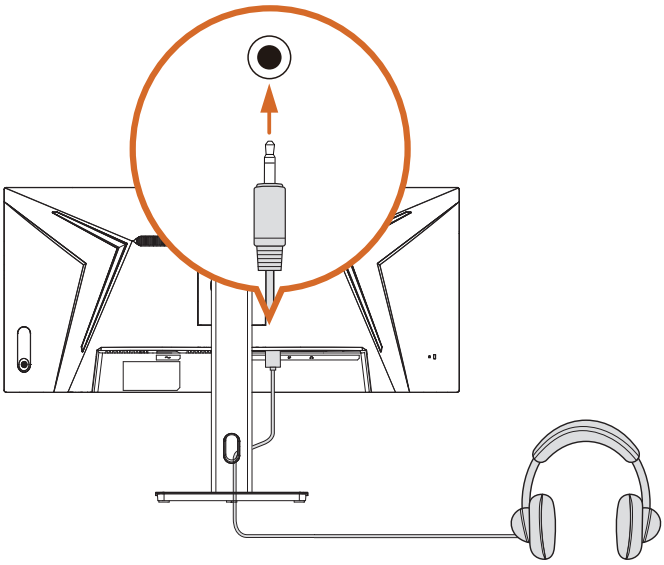

2.4 Регулировка угла обзора

Регулировка угла наклона

Для оптимального просмотра расположитесь непосредственно перед монитором и отрегулируйте угол обзора по своему усмотрению.

Крепко удерживайте подставку одной рукой, а другой наклоняйте монитор вперед или назад, чтобы он не опрокинулся.

Угол наклона можно регулировать в диапазоне от -5° до 20°.

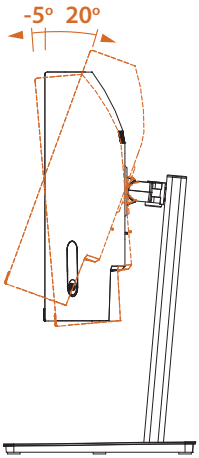



⚠ Важная информация

Будьте осторожны, не прикасайтесь и не нажимайте на область экрана при регулировке монитора.

Регулировка угла поворота

Поверните монитор влево или вправо, чтобы установить нужный угол обзора.

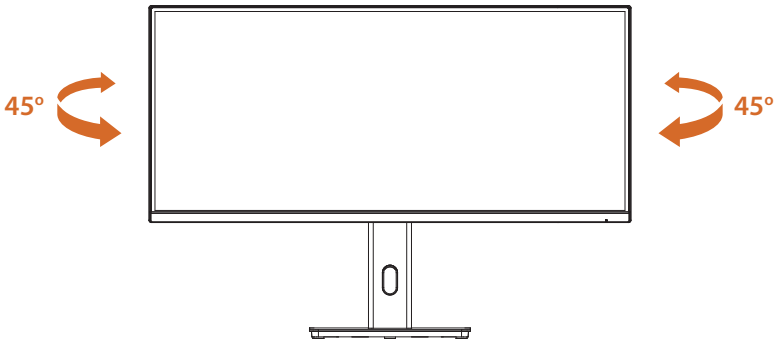



Важная информация

Будьте осторожны, не прикасайтесь и не нажимайте на область экрана при регулировке монитора.

Регулировка высоты

Вы можете опустить или поднять монитор на нужную высоту.

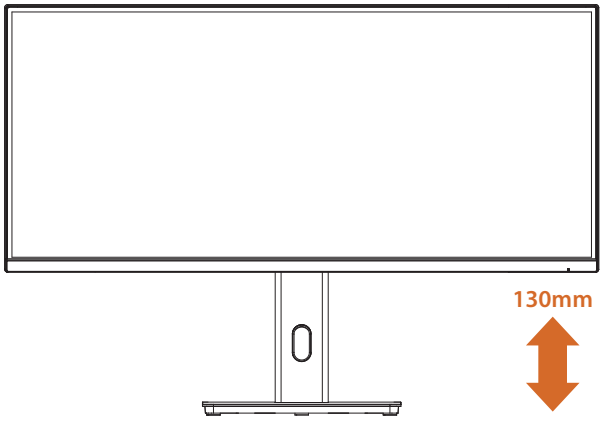



Важная информация

Будьте осторожны, не прикасайтесь и не нажимайте на область экрана при регулировке монитора.

2.5 Использование слота для замка безопасности

Этот монитор имеет слот безопасности для замка типа Kensington. Для защиты монитора от кражи можно использовать совместимый замок Kensington.

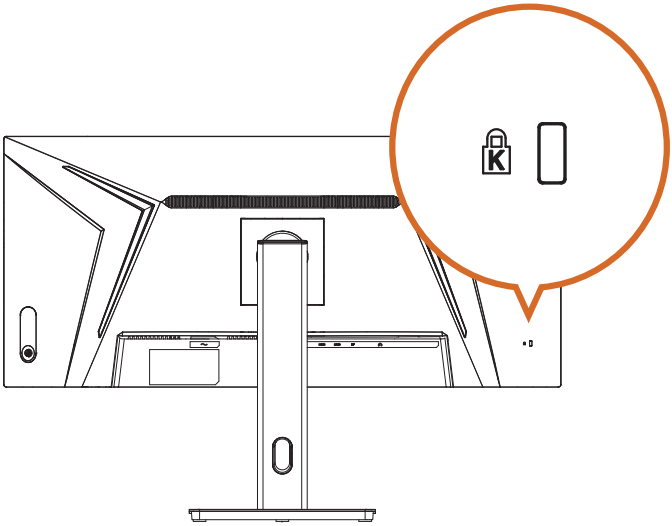

ПРИМЕЧАНИЕ. Замок Kensington в комплект не входит. Совместимый замок безопасности приобретается отдельно.

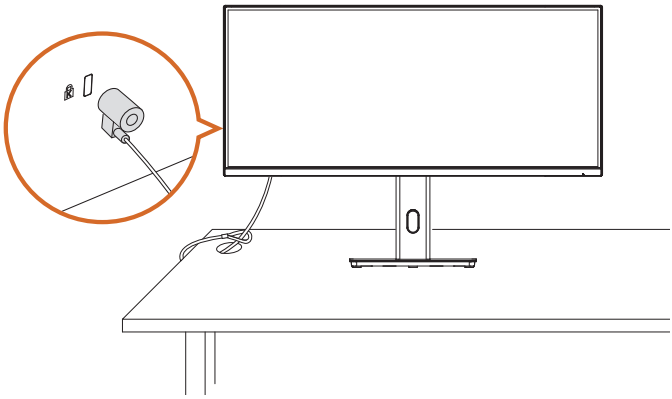

Глава 3. Обзор монитора

3.1 Вид спереди

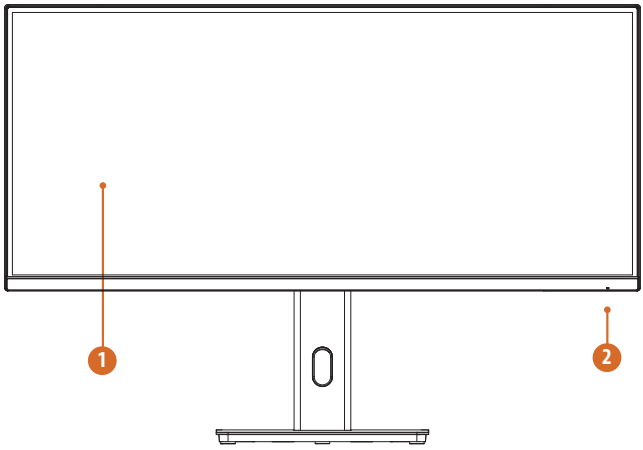

№	Поз.	Описание
1	Экран монитора	Отображает визуальный контент.
2	Индикатор питания	Определение цвета индикатора питания: • Постоянно горит синим — питание включено • Горит янтарным — режим ожидания • Светодиод не горит — режим отключения

3.2 Вид сзади

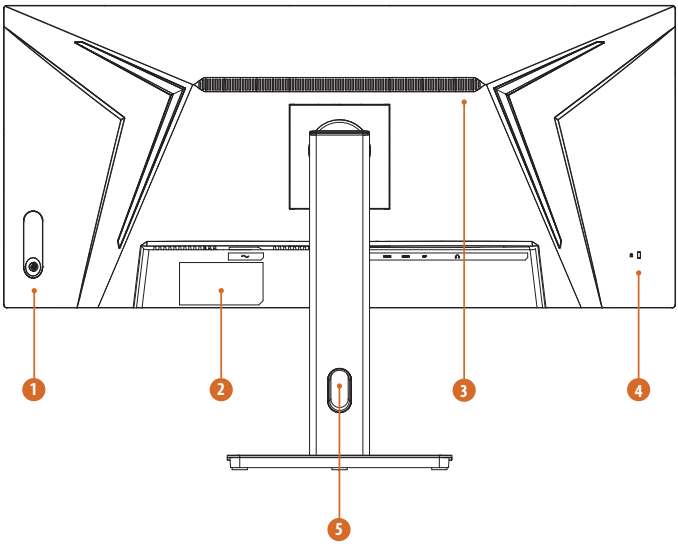

№	Поз.	Описание
1	Кнопка включения/ выключения питания	Нажмите, чтобы включить монитор. Нажмите и удерживайте в течение 5 секунд, чтобы выключить монитор.
	Кнопки управления / джойстик	Подробную информацию см. в разделах «Кнопки управления» и «Использование джойстика».
2	Этикетка с серийным номером	Содержит название модели монитора и сведения о номинальной мощности.
3	Вентиляционное отверстие	Обеспечивает поток воздуха для отвода тепла и вентиляции.
4	Гнездо для замка Kensington	Зафиксируйте монитор с помощью совместимого замка безопасности (замок безопасности в комплект не входит).
5	Отверстие для укладки кабелей	Организация кабелей путем их пропускания через отверстие.

3.3 Вид снизу

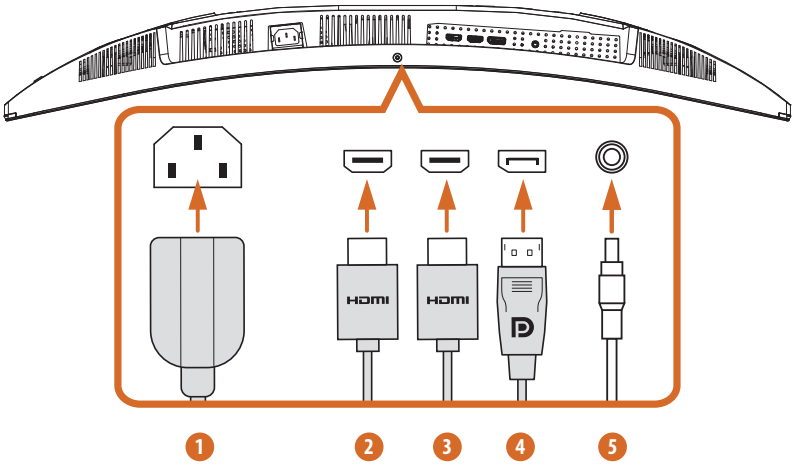

№	Поз.	Описание
1	Порт питания переменного тока	Подключение кабеля питания.
2	Порт HDMI	Подключите компьютер с помощью кабеля HDMI.
3	Порт HDMI	Подключите компьютер с помощью кабеля HDMI.
4	DisplayPort	Подключите компьютер с помощью кабеля DisplayPort.
5	Аудиовыход	Подключите наушники к разъему аудиовыхода. (приобретается отдельно)

Глава 4. Технические характеристики

4.1 Технические характеристики монитора

Модель	PG34QSR	
Дисплей	Размер панели	34"
	Зона просмотра	797,22(Г) x 333,72(В)
	Соотношение сторон	21:9
	Тип панели	VA
	Угол обзора	178° (Г) / 178° (В)
	Разрешение	WQHD (3440 x 1440)
	Шаг пикселя	0,23175 мм
	Кривизна	1500R
	Частота обновления	200 Гц при WQHD / 400 Гц при WHD
	Время отклика	1 мс (GTG)
		1 мс (MPRT)
	Brightness (Яркость)	450 нит (тип.)
	Цветовое пространство	95 % DCI-P3 / 129 % sRGB
	Цвета дисплея	1,07 млрд (8 бит + FRC)
	Коэффициент контрастности	4000:1 (тип.)
	Поверхность дисплея	Антибликовая
	HDR	HDR400
	Подавление эффекта мерцания	ДА
	Low Blue Light (Фильтр синего света)	ДА (ПО)
	Adaptive Sync	AMD FreeSync™ Premium
Порты ввода/вывода	HDMI	2 x HDMI™ 2.1 (TMDS)
	DisplayPort	DisplayPort™ 1.4, 1 шт.
	Аудиовыход	Выход для наушников, 1 шт.
	Акустическая система	2 Вт x 2

Частота цифрового сигнала	HDMI	31–183 кГц (Г) 48–120 Гц (В)
	DP	300–300 кГц (Г) 48–200 Гц (В)
Потребляемая мощность	Потребляемая мощность (макс.)	≦ 72W
	Потребляемая мощность (ТИП.)	≦ 31W
	Режим экономии энергии	≦ 0,5W
	Режим выключения питания	≦ 0,3W
	Напряжение	100–240 В перем. тока, 50/60 Гц, 1,5 А
Механическая конструкция	Регулировка наклона	от −5 до +20°
	Регулировка поворота	от -45° до +45°
	Регулировка высоты	0–130 мм
	Регулировка поворота	±5°
	Крепление VESA	100 x 100 мм (4 отверстия для винтов) M4 x 10 мм
Размеры (Ш x В x Г)	Размеры с подставкой	808 x 558,2 x 280 мм
	Размеры без подставки	808 x 363,9 x 116,9 мм
Масса	Масса нетто с подставкой	8,2 кг
	Масса нетто без подставки	5,8 кг
	Масса брутто	12,7 кг
Условия эксплуатации	Рабочие	• Температура: От 0 до 40 ° C • Влажность: от 20 до 80 % без образования конденсата • Высота над уровнем моря: 0–3048 м
	Запоминающие устройства	• Температура: От -20 до 60 ° C • Влажность: от 20 до 80 % без образования конденсата • Высота над уровнем моря: 0–12192 м

4.2 Список поддерживаемых режимов синхронизации

Standard (Стандартный)	Разрешение	PG34QSR	
		HDMI	DP
VGA	640x480 @60Hz	V	V
	640x480 @72Hz	V	V
	640x480 @75Hz	V	V
MAC	640x480 @66.66Hz	V	V
VESA	720x400 @70Hz	V	V
SVGA	800x600 @56Hz	V	V
	800x600 @60Hz	V	V
	800x600 @72Hz	V	V
	800x600 @75Hz	V	V
MAC	832x624 @74.55Hz	V	V
XGA	1024x768 @60Hz	V	V
	1024x768 @70Hz	V	V
	1024x768 @75Hz	V	V
MAC	1152x870 @75Hz	V	V
VESA	1152x864 @75Hz	V	V
	1280x720 @60Hz	V	V
	1280x960 @60Hz	V	V
SXGA	1280x1024 @60Hz	V	V
	1280x1024 @75Hz	V	V
WXGA	1280x800 @60Hz	V	V
WSXGA+	1440x900 @60Hz	V	V
	1680x1050 @60Hz	V	V
FHD	1920x1080 @60Hz	V	V
	1920x1080 @120Hz	V	V
QHD	2560x1440 @60Hz	V	V
	2560x1440 @120Hz	V	V

WQHD	3440x1440 @60Hz	V	V
	3440x1440 @100Hz	V	V
	3440x1440 @120Hz		V
	3440x1440 @144Hz		V
	3440x1440 @165Hz		V
	3440x1440 @180Hz		V
	3440x1440 @200Hz		V
Разрешение при видео-синхронизации	640x480p 59.94/60Hz 4:3	V	V
	720x480p 59.94/60Hz 16:9	V	V
	1280x720p 59.94/60Hz 16:9	V	V
	1920x1080p 59.94/60Hz 16:9	V	V
	720x576p 50Hz 16:9	V	V
	1280x720p 50Hz 16:9	V	V
	1920x1080p 50Hz 16:9	V	V
	1920x1080p 120Hz 16:9	V	V
	3840x2160p 60Hz 16:9	V	

Глава 5. Эксплуатация монитора

5.1 Включение/выключение монитора

Нажмите кнопку питания, чтобы включить монитор. Индикатор питания на передней панели монитора постоянно горит синим, указывая на то, что монитор включен.

Чтобы выключить монитор, нажмите и удерживайте кнопку питания около 5 секунд, пока светодиодный индикатор питания не погаснет.

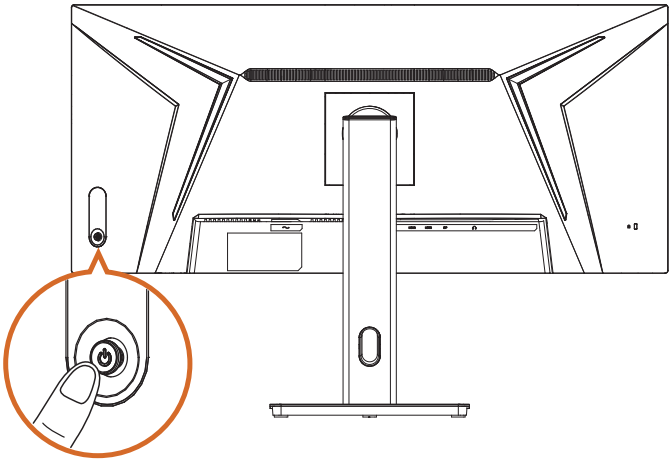

Светодиодный индикатор питания расположен как показано ниже.

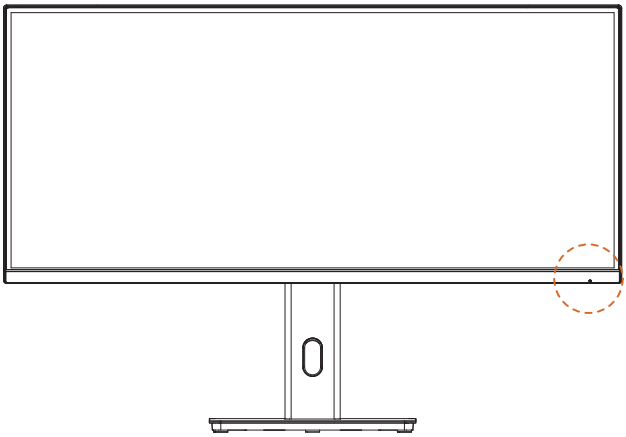

Определение цвета индикатора питания:

Светодиодный индикатора	Статус	Описание
Горит синим	Вкл.	Если индикатор горит синим, это означает, что монитор включен.
Горит янтарным	Режим ожидания	Если индикатор горит янтарным, это означает, что монитор находится в режиме ожидания.
Светодиод выключен	Выкл.	Если индикатор не горит, это означает, что монитор выключен.

5.2 Кнопки управления

Используйте кнопки управления на мониторе для настройки параметров монитора.

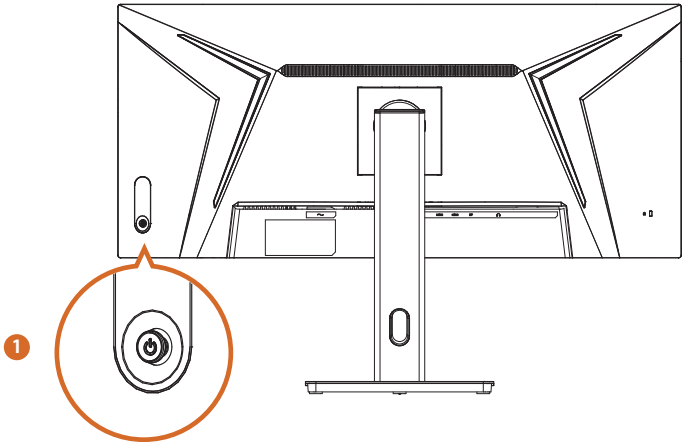

№	Кнопка	Функция
1		**ПИТАНИЕ** Нажмите кнопку/джойстик, чтобы включить монитор. Чтобы выключить его, нажмите и удерживайте кнопку/джойстик в течение 5 секунд. **МЕНЮ** Нажмите, чтобы открыть экранное меню. **INPUT SOURCE (ИСТОЧНИК ВХОДНОГО СИГНАЛА) (горячая клавиша)** Переместите джойстик вверх, чтобы открыть меню выбора источника входного сигнала. **IMAGE SETUP (НАСТРОЙКА ИЗОБРАЖЕНИЯ) (горячая клавиша)** Переместите джойстик вниз, чтобы открыть меню Image Setup (Настройка изображения). **BRIGHTNESS (ЯРКОСТЬ) (горячая клавиша)** Переместите джойстик влево, чтобы открыть меню яркости. **DFR MODE (РЕЖИМ DFR) (горячая клавиша)** Переместите джойстик вправо, чтобы открыть меню DFR.

5.3 Использование джойстика

При открытом экранном меню используйте джойстик на задней панели монитора для навигации по экранному меню и настройки параметров.

1. Для доступа к экранному меню нажмите кнопку джойстика, чтобы открыть главное экранное меню.
2. Перемещайте джойстик вверх, вниз, влево или вправо для навигации по пунктам меню.
3. Нажмите кнопку джойстика еще раз, чтобы подтвердить выбор.
4. Переместите джойстик влево, чтобы выйти из экранного меню.

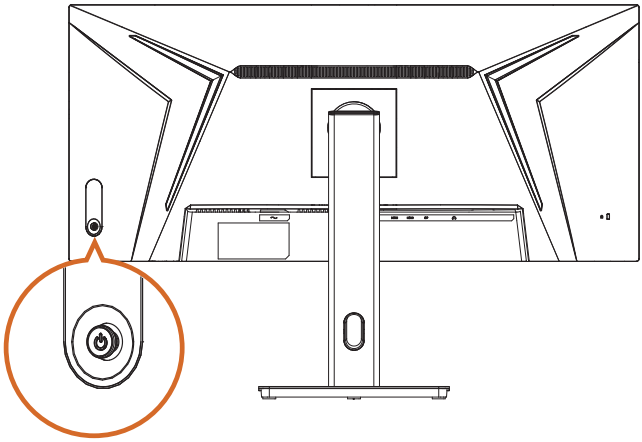

№	Действие		Управление джойстиком
1	Нажать		При открытом экранном меню нажмите для подтверждения выбора (Ввод) или сохранения настроек (ОК).
2	Перемещение влево		Переместите джойстик влево, чтобы выбрать пункты меню (Переместить), вернуться в предыдущее меню (Назад) или выйти из экранного меню (Выход). Уменьшает значение выбранного параметра (Настроить).

3	Перем-ещение вправо		Переместите джойстик вправо, чтобы выбрать пункты меню или перейти к следующему меню (Переместить). Увеличивает значение выбранного параметра (Настроить).
4	Перем-ещение вверх		Переместите джойстик вверх, чтобы выбрать пункты меню (Переместить).
5	Перем-ещение вниз		Переместите джойстик вниз, чтобы выбрать пункты меню (Переместить).

Глава 6. Настройка экранного меню

В этой главе описывается настройка монитора с помощью экранного меню.

Важная информация

- Вся информация может быть изменена без предварительного уведомления.
- Иллюстрации, изображения и снимки экрана в настоящем руководстве приведены исключительно в справочных целях. Фактический вид изделия является определяющим.

6.1 Доступ к экранному меню

После нажатия кнопки Menu экранное меню появится в правом нижнем углу экрана.

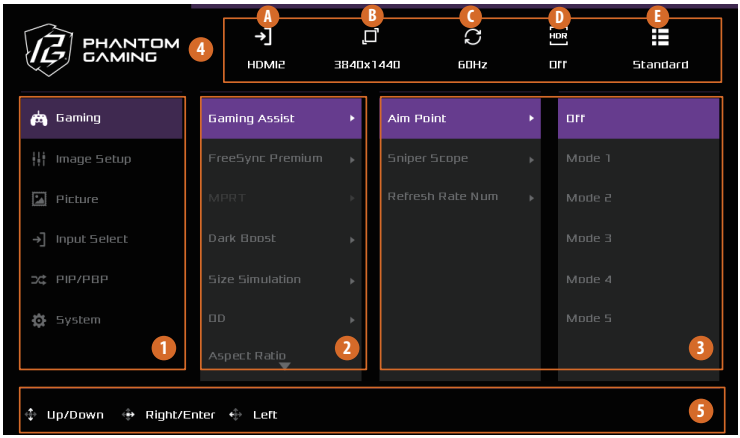

№	Поз.	Описание		
1	Основное меню	Отображение основного меню.		
2	Подменю	Отображение подменю.		
3	Пункты и параметры подменю	Отображение пунктов и параметров подменю.		
4	Текущее состояние	Отображение текущих настроек.	A	Текущий источник входного сигнала
			B	Текущее разрешение
			C	Текущая частота обновления
			D	Текущее состояние HDR
			E	Текущий режим показа сцены
5	Руководство по клавишам	Следуйте руководству по клавишам, которое отображается внизу экранного меню, чтобы перемещаться по настройкам экранного меню или выбирать (регулировать) их.		

Русский

6.2 Экранное меню

Функция: Gaming (Игры)

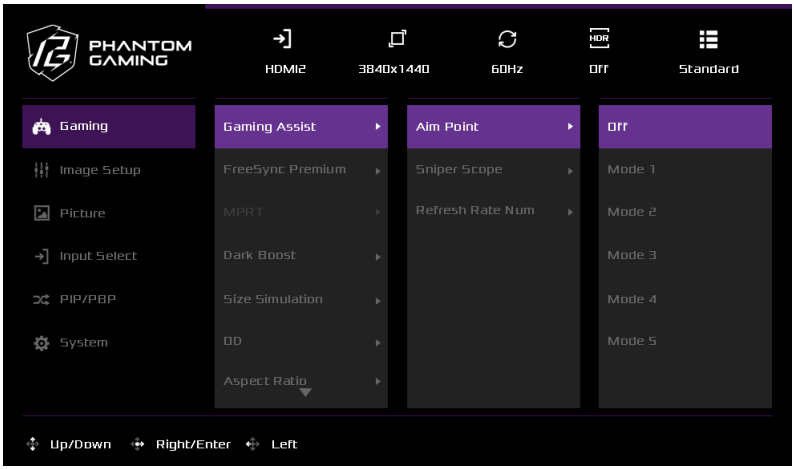

Основное меню	Подменю	Пункт подменю	Параметр подменю	Описание
Gaming (Игры)	Game Assist (Игровой помощник)	Aim Point (Прицел)	Off (Выкл.)	Отключение функции прицела или выбор режима прицела.
			Mode 1 (Режим 1)	
			Mode 2 (Режим 2)	
			Mode 3 (Режим 3)	
			Mode 4 (Режим 4)	
			Mode 5 (Режим 5)	
		Sniper Scope (Снайпе-рский прицел)	Off (Выкл.)	Эта функция позволяет увеличить центральную область экрана, чтобы облегчить прицеливание в играх жанра FPS.
			1.5X Zoom (1,5-кратный зум)	
			2X Zoom (2-кратный зум)	
			4X Zoom (4-кратный зум)	
		Refresh Rate Num (Частота обнов-ления)	Off (Выкл.)	Отображение текущей частоты обновления в выбранном углу экрана.
			Left Top (Вверху слева)	
			Right Top (Вверху справа)	
			Left Bottom (Внизу слева)	
			Right Bottom (Внизу справа)	
	FreeSync Premium	Off (Выкл.)	Включает и отключает FreeSync Premium.	
		On (Вкл.)		

Gaming (Игры)	MPRT	Off (Выкл.)	Отключает MPRT.
		On (Вкл.)	Включает MPRT.
	Dark Boost (Усиление темного)	0-100	Повышает детализацию темных областей изображения.
	Size Simulation (Имитация размера)	Full (Полноэкранный режим)	Имитирует область просмотра дисплея меньшего размера. *В зависимости от исходного источника сигнала вокруг изображения могут появляться черные рамки или полосы.
		27"	
		24,5"	
	OD (Overdrive) (OD (Разгон))	Off (Выкл.)	Сокращает время отклика с помощью технологии разгона. • Normal (Обычная): сбалансированная скорость для плавного изображения. • Extreme (Экстрим): Обеспечивает минимальное время отклика в динамичных сценах.
		Normal (Обычная)	
		Extreme (Экстрим)	
	Aspect Ratio (Соотношение сторон)	4:3	Выбор соотношения сторон монитора.
		5:4	
		16:9	
		16:10	
		21:9	
	Reset Gaming (Сброс игровых настроек)	Восстановление всех игровых настроек до заводских значений по умолчанию.	

Функция: Image Setup (Настройка изображения)

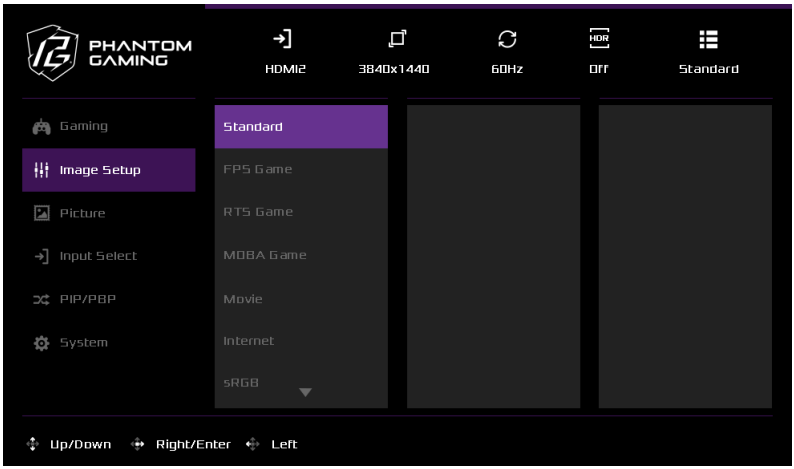

Основное меню	Подменю	Описание
Image Setup (Настройка изображения)	Standard (Стандартный)	Этот режим показа сцены предназначен для редактирования документов.
	FPS Game (Игра в жанре FPS)	Выберите этот режим для игры в шутер от первого лица (FPS).
	RTS Game (Игра в жанре RTS)	Выберите этот режим для игры в стратегию в реальном времени (RTS).
	MOBA Game (Игра в жанре MOBA)	Выберите этот режим для игры на многопользовательской сетевой боевой арене (MOBA).
	Movie (Кино)	Выберите этот режим для просмотра фильмов.
	Internet (Интернет)	Выберите этот режим для просмотра веб-сайтов.
	sRGB	Выберите этот режим для просмотра фотографий и графики с ПК.
	ECO (ЭКО)	Выберите этот режим для оптимального баланса яркости дисплея и энергопотребления.
	User (Пользовательская)	Создайте пользовательский режим и настройте параметры монитора в соответствии со своими предпочтениями.
	HDR400	Выберите этот режим для просмотра HDR-контента.
	HDR Game (HDR-игры)	Выберите этот режим для просмотра игр в формате HDR.

Функция: Изображение

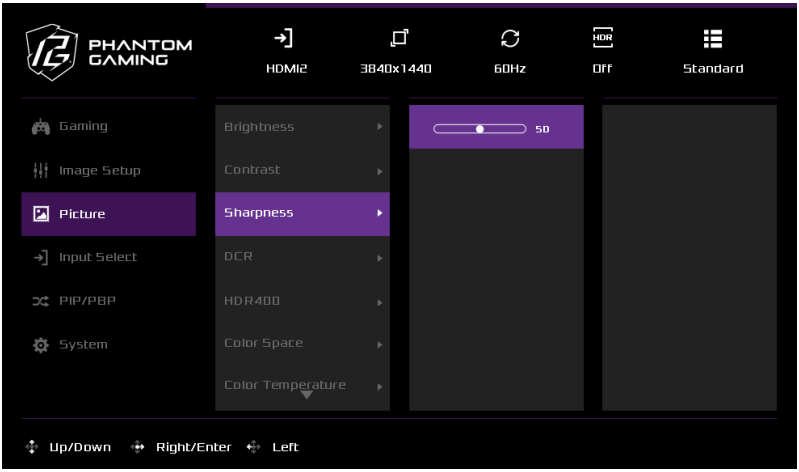

Основное меню	Подменю	Пункт подменю	Описание
Picture (Изображение)	Brightness (Яркость)	0-100	Регулировка яркости подсветки.
	Contrast (Конт-растность)	0-100	Регулировка разницы между самыми темными и самыми светлыми областями изображения.
	Sharpness (Резкость)	0-100	Регулировка резкости границ для повышения четкости изображения.
	DCR	Off (Выкл.)	Динамическая контрастность автоматически регулирует подсветку монитора в режиме реального времени. Яркость подсветки уменьшается в темных сценах и увеличивается в светлых.
		On (Вкл.)	
	HDR400	Auto (Авто)	Установите значение Авто, чтобы монитор автоматически включал HDR при обнаружении совместимого контента.
		Off (Выкл.)	
	Color Space (Цветовое прост-ранство)	sRGB	Это стандартное цветовое пространство RGB широко используется для подавляющего большинства изображений в Интернете.

Picture (Изображение)	Color Space (Цветовое простр-анство)	Adobe RGB	Этот режим идеально подходит для высококлассной фотографии и работы, критически важной к цветопередаче.		
		DCI-P3	Этот режим рекомендуется для видеоматериалов кинематографического качества.		
		BT-2020	Этот режим рекомендуется для HDR-контента.		
		Native (Исходный)	Использует собственную цветовую гамму панели.		
	Color Temperature (Цветовая температура)	Cold (Холодная белая)	Увеличение цветовой температуры. Выберите «Холодный», чтобы усилить синий цвет изображения.		
		Cool (Холодная)	Увеличение цветовой температуры. Экран становится холоднее благодаря синему оттенку.		
		Native (Исходный)	Загрузка настроек цвета монитора по умолчанию.		
		Warm (Теплая)	Уменьшение цветовой температуры. Экран становится теплее благодаря красному/ желтому оттенку.		
		User (Польз-овательская)	Red (Красный)	0-100	Настройте цветовую температуру, отрегулировав уровни красного (R), зеленого (G) и синего (B) в соответствии со своими предпочтениями.
			Green (Зеленый)	0-100	
			Blue (Синий)	0-100	
	6-axis Color (6-компонен-тный цвет)	Hue (Оттенок)	Red (Красный)	0-100	Отрегулируйте оттенок каждого цвета (красного, зеленого, синего, голубого, пурпурного и желтого).
			Green (Зеленый)	0-100	
			Blue (Синий)	0-100	
			Cyan (Голубой)	0-100	
			Magenta (Пурпурный)	0-100	
			Yellow (Желтый)	0-100	
		Saturation (Насы-щенность)	Red (Красный)	0-100	Регулировка насыщенности каждого цвета (красного, зеленого, синего, голубого, пурпурного и желтого).
			Green (Зеленый)	0-100	
			Blue (Синий)	0-100	
			Cyan (Голубой)	0-100	
			Magenta (Пурпурный)	0-100	
			Yellow (Желтый)	0-100	

6-axis Color (6-к-омпонентный цвет)	Gamma (Гамма)	1.8	Регулировка уровня гаммы. При меньших значениях изображение становится светлее, а при больших повышается контрастность/затемнение.
		2.0	
		2.2	
		2.4	
		2.6	
	Low Blue Light (Фильтр синего света)	0-10	Отрегулируйте значение фильтра синего света дисплея в соответствии с вашими предпочтениями.
Picture (Изображение)	RGB Range (Диапазон RGB)	Auto (Авто)	Монитор может автоматически определять цветовой диапазон входного сигнала. Если цвета отображаются неправильно, можно вручную выбрать подходящий диапазон RGB.
		Full (Полноэкранный режим)	
		Limited (Ограниченный)	
	Reset Picture (Сброс настроек изображения)	Восстановление всех настроек изображения до заводских значений по умолчанию.	

Функция: Input Select (Выбор входа)

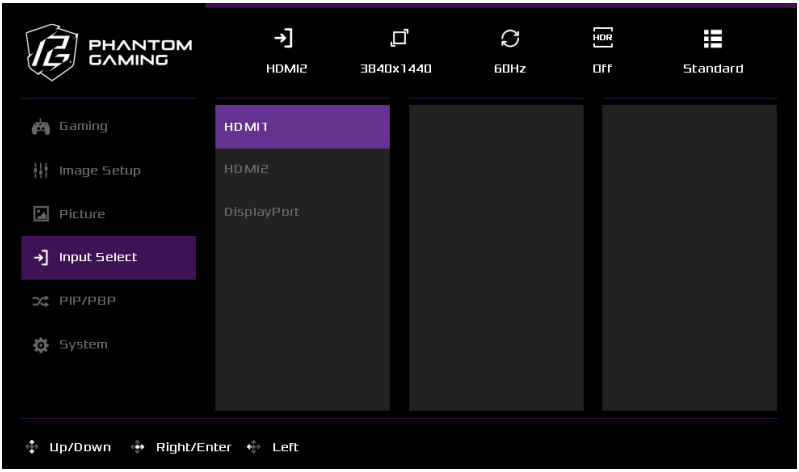

Основное меню	Подменю	Описание
Input Select (Выбор входа)	HDMI1	Выбор входа HDMI1.
	HDMI2	Выбор входа HDMI2.
	DisplayPort	Выбор входа DisplayPort.

Функция: PIP/PBP

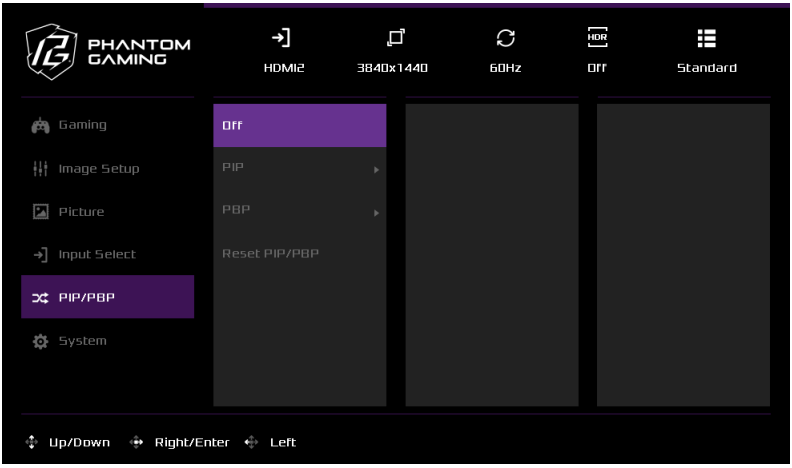

Основное меню	Подменю	Пункт подменю	Параметр подменю	Описание
PIP/PBP	Off (Выкл.)			Отключение функции PIP.
	PIP	Source (Источник)	HDMI1	Выберите дополнительный источник видеосигнала для отображения в окне PIP.
			HDMI2	
			DisplayPort	
		PIP Size (Размер PIP)	Small (Маленький)	Выберите размер окна PIP.
			Medium (Средний)	
			Large (Большой)	
		Location (Расположение)	Left Top (Вверху слева)	Выберите положение окна PIP на экране.
			Right Top (Вверху справа)	
			Left Bottom (Внизу слева)	
			Right Bottom (Внизу справа)	
		Display Switch (Переключатель отображения)		Используйте этот пункт для переключения основного и дополнительного источников. По умолчанию дополнительный источник отображается в окне PIP.

PIP/PBP	PIP	Audio Switch (Пере-ключатель звука)	HDMI1	Выберите источник звука для режима PIP.
			HDMI2	
			DisplayPort	
	PBP	Source (Источник)	HDMI1	Выберите дополнительный источник видеосигнала для режима PBP.
			HDMI2	
			DisplayPort	
		PBP Size (Размер PBP)	Full (Полноэкранный режим)	Выберите, должны ли окна PBP сохранять соотношение сторон или заполнять доступную область экрана.
			Aspect (Соотношение сторон)	
		Display Switch (Переключатель отображения)		Используйте этот пункт для переключения основного и дополнительного источников. По умолчанию дополнительный источник отображается в окне PBP.
		Audio Switch (Пере-ключатель звука)	HDMI1	Выберите источник звука для режима PBP.
			HDMI2	
			DisplayPort	
	Reset PIP/PBP (Сброс PIP/PBP)			Сброс всех настроек PIP/PBP до заводских значений по умолчанию.

Функция: Система

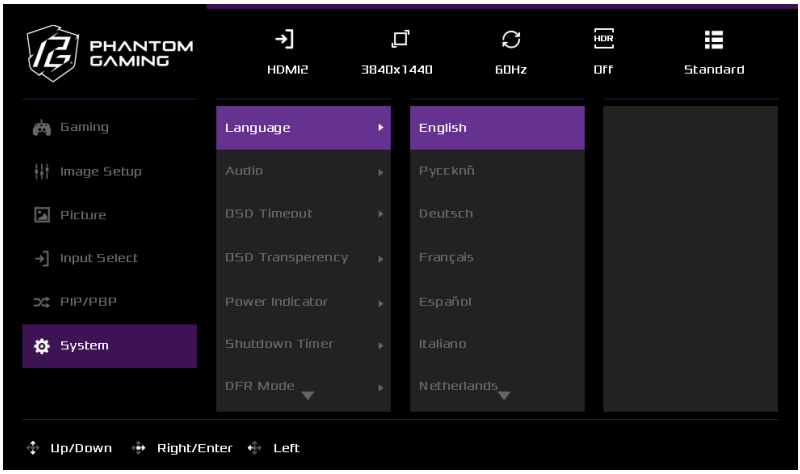

Основное меню	Подменю	Пункт подменю		Описание
Система	Language (Язык)	–		Выберите язык экранного меню.*
	Audio (Звук)	Volume (Громкость)	0 - 100	Регулировка уровня громкости.
		Mute (Отключение звука)	On (Вкл.)	Включение или отключение функции отключения звука.
			Off (Выкл.)	
	OSD Timeout (Время ожидания экранного меню)	5		Выберите время отображения экранного меню до его автоматического закрытия.
		15		
		30		
		60		
	OSD Transparency (Прозрачность экранного меню)	On (Вкл.)		Включение или отключение прозрачности экранного меню.
		Off (Выкл.)		
	Power Indicator (Индикатор питания)	On (Вкл.)		Включение или отключение светодиодного индикатора питания.
		Off (Выкл.)		
	Shutdown Timer (Таймер выключения)	30 Minutes (30 минут)		Настройка автоматического выключения монитора через 30, 45, 60 или 120 минут.
		45 Minutes (45 минут)		
		60 Minutes (60 минут)		
		120 Minutes (120 минут)		
		Off (Выкл.)		

System (Система)	DFR (Dynamic Frequency and Resolution) Mode (Режим DFR (динамическая частота и разрешение))	Off (Выкл.)	Режим DFR позволяет переключаться между двумя вариантами разрешения и частоты обновления.
		On (Вкл.)	
	DisplayPort Version (Версия DisplayPort)	1.4	Выбор версии DisplayPort.
		1.2	
	DDC/CI	On (Вкл.)	Включение или отключение поддержки DDC/CI.
		Off (Выкл.)	
	Information (Информация)	Resolution (Разрешение):	Отображение информации об основном источнике входного сигнала.
		H. Frequency: (Горизонтальная частота:)	
		V. Frequency: (Вертикальная частота:)	
		Pixel Clock: (Частота пикселей:)	
		Model Number: (Номер модели:)	
	Factory Reset (Сброс к заводским настройкам)	–	Сброс всех настроек экранного меню до заводских значений по умолчанию.

*English, Русский, Deutsch, Français, Español, Italiano, Nederlands, Suomi, Polski, Português, Português (Brasil), 繁體中文 , 日本語 , Čeština, Hrvatski, Magyar, Română, ไทย, Bahasa Indonesia, Български, Українська

Глава 7. Поиск и устранение неисправностей

Проблема и вопрос	Возможное решение
Светодиодный индикатор питания не горит.	• Проверьте, нажата ли кнопка питания, и убедитесь, что монитор включен. • Убедитесь, что кабель питания подключен надлежащим образом.
Нет сигнала	• Проверьте, правильно ли подключен видеокабель. • Проверьте видеокабель и разъемы на наличие повреждений.
Изображение нечеткое.	• Отрегулируйте настройки контрастности и яркости.
Изображение мерцает или содержит помехи.	• Уберите от монитора находящиеся поблизости электрические устройства, которые могут создавать помехи.
Светодиодный индикатор питания горит, но изображения нет.	• Убедитесь, что компьютер включен. • Убедитесь, что видеокарта установлена надлежащим образом. • Убедитесь, что видеокабель надежно подключен к монитору и компьютеру. • Проверьте видеокабель и разъемы на наличие повреждений.
Отсутствует один из основных цветов (красный, зеленый или синий).	• Проверьте подключение видеокабеля и убедитесь, что кабель и разъемы не повреждены.
На изображении имеются дефекты цвета (белый цвет не выглядит белым)	• Отрегулируйте параметры цвета RGB или выберите другую цветовую температуру.
Недостаточная яркость или контрастность.	• Если со временем яркость экрана значительно снизилась и это влияет на работу дисплея, обратитесь за помощью в авторизованный сервисный центр ASRock.
Не удается открыть экранное меню.	• Выключите монитор, отсоедините кабель питания, подождите несколько секунд, снова подключите кабель и включите монитор.

Глава 8. Правила техники безопасности

- Внимательно прочтите все инструкции по технике безопасности.
- Необходимо принимать во внимание все предостережения и предупреждения, указанные на устройстве или в руководстве пользователя.
- Обслуживание должен выполнять только квалифицированный персонал.

Информация о безопасности

- Перед подключением устройства к сети питания убедитесь, что напряжение питания находится в пределах безопасного диапазона и правильно отрегулировано до значения 100–240 В.
- Во избежание удара электрическим током всегда используйте силовой шнур и правильно заземленную силовую розетку.
- Если кабель питания оснащен 3-контактной вилкой, не отключайте контакт защитного заземления.
- Всегда отключайте кабель питания устройства или настенной розетки, если устройство не будет использоваться в течение определенного времени, чтобы добиться нулевого энергопотребления.
- Прокладывайте кабель питания таким образом, чтобы люди не могли на него наступить. Не кладите ничего на кабель питания.
- Если устройство поставляется с адаптером, используйте только адаптер переменного тока, поставляемый компанией ASRock и одобренный для использования с данным устройством.
- Во избежание пожара или удара электрическим током никогда не подвергайте монитор воздействию атмосферных осадков или влаги.
- Не пытайтесь открыть корпус монитора. Опасное высокое напряжение внутри монитора может привести к серьезным травмам.
- Размещайте изделие вблизи радиатора, источника тепла или на них только при обеспечении надлежащей вентиляции.
- Не перегружайте сетевые фильтры и удлинители. Перегрузка может привести к возгоранию или удару электрическим током.
- Не помещайте объекты и не проливайте жидкость в прорези на корпусе монитора.

Евросоюз:



Батареи, батарейные блоки и аккумуляторы запрещено утилизировать как несортированные бытовые отходы. Используйте общественную систему сбора отходов для возврата, переработки или обращения с ними в соответствии с местными правилами.

Калифорния, США:



Батарейка таблеточного типа может содержать перхлорат и требует особого обращения при переработке или утилизации в Калифорнии. Для получения дополнительной информации посетите веб-сайт: https://dtsc.ca.gov/perchlorate/

Заявление Министерства связи Канады

Настоящее цифровое устройство не превышает пределы класса B для радиопомех от цифровых устройств, указанных в Регламенте о радиопомехах Министерства связи Канады.

Настоящее цифровое устройство класса B соответствует стандарту ICES-003 Канады.

Настоящее цифровое устройство класса B соответствует всем требованиям Регламента о вызывающем помехи оборудовании Канады.

Cet appareil numérique de la classe B respecte toutes les exigences du Réglement sur le matériel brouiller du Canada.

Условия эксплуатации

- Чтобы снизить вероятность термических травм или перегрева устройства, не устанавливайте его на мягкой, неустойчивой поверхности и не закрывайте вентиляционные отверстия в устройстве.
- Используйте данное устройство только на твердой, плоской и устойчивой поверхности.
- Чтобы предотвратить опрокидывание устройства, закрепите его на столе, стене или неподвижном объекте с помощью крепления, предотвращающего опрокидывание, которое помогает поддерживать устройство в правильном положении и надежно удерживает его на месте.
- Во избежание возгорания или поражения электрическим током храните данное устройство вдали от влаги и высоких температур.
- Не храните устройство в некондиционированном помещении при температуре выше 60 ℃ или ниже −20 ℃ , это может привести к повреждению устройства.
- Максимальная рабочая температура составляет около 40 ℃ .
- При очистке устройства обязательно вынимайте вилку из розетки. Для очистки устройства используйте мягкую ткань, не используйте промышленные чистящие средства. Никогда не заливайте жидкость в отверстие; это может привести к повреждению устройства или поражению электрическим током.
- Всегда храните сильные магнитные или электрические предметы вдали от устройства.
- При возникновении любой из следующих ситуаций обратитесь к обслуживающему персоналу для проверки устройства:
  - Кабель питания или вилка повреждены.
  - В устройство попала жидкость.
  - Устройство подверглось воздействию влаги.
  - Устройство работает некорректно или не работает согласно Руководству пользователя.
  - Устройство повреждено в результате падения.
  - Устройство имеет явные признаки поломки.

Предупреждение!

Чрезмерно долгое использование монитора может негативно повлиять на зрение.

Рекомендации:

Делайте 10-минутный перерыв каждые 30 минут экранного времени.

Детям до 2 лет нельзя проводить время перед монитором. Для детей в возрасте от 2 лет и старше время перед монитором должно быть ограничено одним часом в день или менее.

Соответствие стандартам качества и безопасности Европейского союза

CE

Данное устройство соответствует требованиям, изложенным в Директиве Совета о сближении законов государств-членов, касающихся электромагнитной совместимости (2014/30/EU), Директиве по низковольтному оборудованию (2014/35/EU), Директиве ErP (2009/125/EC) и Директиве RoHS (2011/65/EU). Данное устройство был протестировано и признано соответствующим гармонизированным стандартам для оборудования информационных технологий, опубликованным в соответствии с Директивами Официального журнала Европейского Союза.

Контактная информация ASRock

ASRock EUROPE B.V.

Адрес: Bijsterhuizen 11-11, 6546 AR Nijmegen,The Netherlands

Телефон: +31-24-345-44-33

Техническая поддержка

Телефон: +31-24-345-44-33

Онлайн-поддержка https://event.asrock.com/tsd.asp

Заявление Федеральной комиссии по связи (FCC) о радиочастотных помехах класса B

Данное оборудование было протестировано и признано соответствующим ограничениям для цифровых устройств класса B в соответствии с частью 15 правил FCC. Эти ограничения предназначены для обеспечения разумной защиты от помех при установке в жилых помещениях. Данное оборудование генерирует, использует и может излучать радиочастотную энергию и, если оно установлено и используется с нарушением инструкций по эксплуатации, может создавать помехи для радиосвязи. Однако нет никакой гарантии, что помехи не возникнут при конкретной установке. Если это оборудование действительно создает помехи радио- или телевизионному оборудованию, что можно определить, выключив и включив оборудование, пользователю рекомендуется попытаться устранить помехи с помощью одной или нескольких мер, перечисленных ниже.

- Изменить ориентацию или местоположение приемной антенны.
- Увеличьте расстояние между оборудованием и приемником.
- Подключить оборудование к розетке цепи, отличной от той, к которой подключен приемник.
- Обратиться за помощью к дилеру или опытному мастеру по ремонту радио- и телеоборудования.

Примечание 1.

Изменения или модификации, явно не одобренные стороной, ответственной за соблюдение требований, могут лишить пользователя права управлять оборудованием.

Примечание 2.

Для соблюдения ограничений по излучению необходимо использовать экранированные кабели для интерфейса и кабель питания переменного тока, если таковые имеются.

Данное устройство соответствует части 15 правил FCC. Эксплуатация осуществляется при соблюдении следующих двух условий:

- Устройство не может вызывать помехи.
- Устройство должно принимать любые получаемые помехи, включая помехи, которые могут вызвать нежелательные сбои в работе.

Контактная информация ASRock

ASRock America, Inc.

Адрес: 13848 Magnolia Ave, Chino, CA91710, U.S.A.

Телефон: +1-909-590-8308

Техническая поддержка

Телефон: +1-909-590-8308

Онлайн-поддержка https://event.asrock.com/tsd.asp

Директива WEEE



В соответствии с Директивой Европейского Союза (ЕС) об отходах электрического и электронного оборудования и Директивой 2012/19/EU изделия «электрического и электронного оборудования» больше нельзя утилизировать как бытовые отходы, и производители соответствующего электронного оборудования обязаны принимать назад такие продукты в конце срока их полезного использования.

Информация о химических веществах

В соответствии с нормами по химическим веществам, такими как Регламент ЕС REACH (Регламент ЕС № 1907/2006 Европейского Парламента и Совета), ASRock предоставляет соответствующую информацию на веб-сайте: https://asrock.com/general/about.asp?cat=Responsibility

Директива RoHS

Декларация по материалам Японии JIS C 0950.

Нормативное требование, определенное японской спецификацией JIS C 0950, обязывает производителей предоставлять декларации материалов для определенных категорий электронных изделий, продаваемых с 1 июля 2006 года.

Термины HDMI, HDMI High-Definition Multimedia Interface, торговая марка HDMI и логотипы HDMI являются товарными знаками или зарегистрированными товарными знаками HDMI Licensing Administrator, Inc.

Уведомление об авторских правах и товарных знаках

Авторское право © ASRock Inc. Все права защищены. Используемый логотип ASRock является зарегистрированным товарным знаком ASRock Inc. Любые другие упомянутые товарные знаки и названия могут принадлежать соответствующим владельцам. Не дается никаких явно выраженных или подразумеваемых гарантий относительно точности или полноты предоставляемой информации. ASRock оставляет за собой право вносить изменения в настоящий документ без предварительного уведомления.

Техническая поддержка

Если с устройством возникла проблема и в руководстве пользователя невозможно найти решение, обратитесь к продавцу или местному дистрибьютору. В качестве альтернативы, посетите веб-сайт https://www.asrock.com для получения дальнейших инструкций.

Информация об устройстве для маркировки энергоэффективности ЕС

https://eprel.ec.europa.eu/screen/product/electronicdisplays/2765987

Уведомление об авторских правах

Никакая часть настоящей документации не может быть воспроизведена, расшифрована, передана или переведена на любой язык, в любой форме и любыми средствами, за исключением дублирования документации покупателем в целях резервного копирования, без письменного согласия ASRock Inc.

Продукты и корпоративные названия, встречающиеся в настоящей документации, могут являться или не являться зарегистрированными товарными знаками или объектами авторских прав соответствующих компаний и используются только для идентификации или пояснения для выгоды владельцев, без намерения нарушить авторские права.

Отказ от ответственности

По причине обновления характеристик монитора и микропрограммного обеспечения содержимое настоящей документации может быть изменено без предварительного уведомления. При изменении содержимого настоящего документа его обновленная версия будет доступна на веб-сайте ASRock без предварительного уведомления. При необходимости технической поддержки, связанной с монитором, посетите веб-сайт и найдите на нем информацию об используемой вами модели. На веб-сайте ASRock также можно найти самый последний перечень поддерживаемых мониторов.

Веб-сайт ASRock: http://www.asrock.com

Версия 1.0
Опубликовано в августе 2026 г.
Авторское право © 2026 ASRock INC. Все права защищены.