ASRock



PG34QSR

Benutzerhandbuch

Inhalt

Kapitel 1 Einleitung 1

1.1 Lieferumfang 1

Kapitel 2 Monitor einrichten 2

2.1 Ständerarm und -basis anbringen 2

2.2 Ständerarm und -basis abnehmen 5

2.3 Anschlüsse herstellen 6

2.4 Betrachtungswinkel anpassen 10

2.5 Sicherheitssteckplatz verwenden 13

Kapitel 3 Der Monitor im Überblick 14

3.1 Ansicht von vorne 14

3.2 Ansicht von hinten 15

3.3 Ansicht von unten 16

Kapitel 4 Technische Daten 17

4.1 Monitorspezifikationen 17

4.2 Liste unterstützter Timings 19

Kapitel 5 Monitor bedienen 21

5.1 Monitor ein-/ausschalten 21

5.2 Steuertasten 23

5.3 Joystick verwenden 24

Kapitel 6 OSD-Einstellungen 26

6.1 Auf das OSD-Menü zugreifen 26

6.2 OSD-Menüs 27

Kapitel 7 Fehlerbehebung 38
Kapitel 8 Sicherheitsanweisungen 39

Kapitel 1 Einleitung

Vielen Dank, dass Sie sich für den Kauf des Monitors ASRock PG34QSR entschieden haben. Dieser Monitor wurde in Übereinstimmung mit den strengen Standards an die Qualitätskontrolle von ASRock hergestellt, um zuverlässige Leistung und Beständigkeit zu bieten.

1.1 Lieferumfang

Ihr Monitor wird mit den nachstehend gezeigten Komponenten geliefert. Bitte stellen Sie sicher, dass Sie alle Komponenten erhalten haben. Wenden Sie sich an den Händler oder lokalen Vertriebspartner, falls etwas fehlen oder beschädigt sein sollte.

- ASRock Monitor PG34QSR
- ASRock Ständerarm PG34QSR
- ASRock Ständerbasis PG34QSR
- ASRock Schnellstartanleitung PG34QSR
- HDMI-Kabel
- DisplayPort-Kabel
- Netzkabel



Monitor

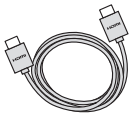

HDMI-Kabel



DisplayPort-Kabel

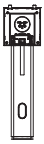

Ständerarm



Ständerbasis

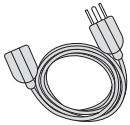

Netzkabel



Schnellstartanleitung

Wichtig

- Der Lieferumfang kann je nach Land variieren.
- Das mitgelieferte Netzkabel ist ausschließlich für diesen Monitor vorgesehen und darf nicht mit anderen Produkten verwendet werden.
- Die Abbildungen, Bilder und Bildschirmaufnahmen in dieser Anleitung dienen nur der Veranschaulichung. Orientieren Sie sich am tatsächlichen Produkt.

Kapitel 2 Monitor einrichten

2.1 Ständerarm und -basis anbringen

Schritt 1. Ständerbasis installieren

- Lassen Sie den Monitor in seiner Schutzverpackung.

> ⚠ Wichtig
>
> Legen Sie den Monitor in seine Schutzverpackung oder auf eine weiche, geschützten Oberfläche, damit der Bildschirm nicht verkratzt wird.

- Setzen Sie die Ständerbasis in den Ständer und ziehen Sie die Schraube an der Unterseite der Ständerbasis fest.

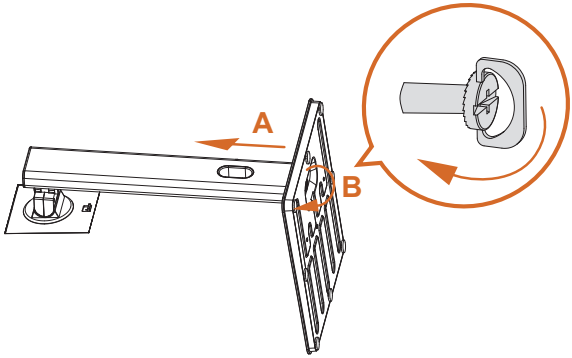

Schritt 2. Ständerarm installieren

- Richten Sie die beiden Riegel am Ständerarm an den Kerben an der Rückseite des Monitors aus und schieben Sie dann den Ständerarm hinein, sodass er einrastet.
- Drücken Sie zur Stabilisierung die Ständerverriegelung in die verriegelte Position.

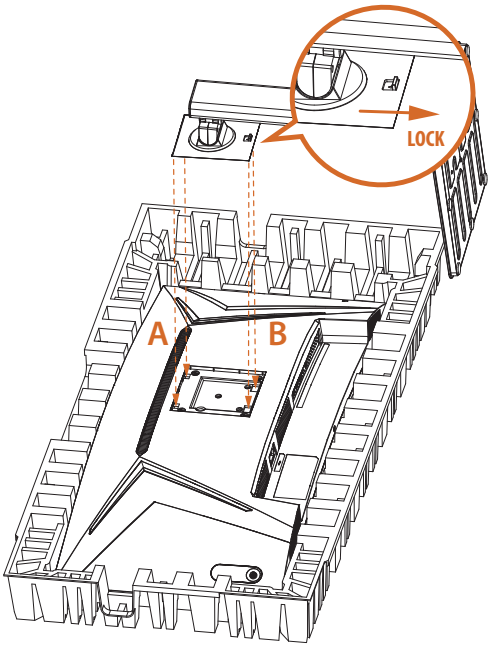

Schritt 3. Monitor aufrecht hinstellen

Heben Sie den Monitor vorsichtig aus der Verpackung und platzieren Sie ihn in aufrechter Position auf einem flachen, stabilen Untergrund.

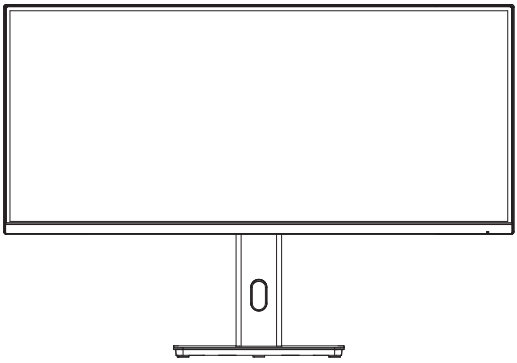



⚠ Wichtig

Achten Sie darauf, die Bildschirmfläche beim Anheben oder Bewegen des Monitors nicht zu berühren oder zu drücken. Andernfalls könnten Kratzer und andere Schäden auftreten.

2.2 Ständerarm und -basis abnehmen

Achten Sie darauf, den Monitor auszuschalten und alle Kabel zu trennen, bevor Sie den Ständer entfernen.

1. Drücken Sie die Ständerverriegelung in die Freigabeposition. Heben Sie ihn an, damit sich die Riegel am Ständerarm vom Monitor lösen. Entfernen Sie den Ständer (Arm und Basis).

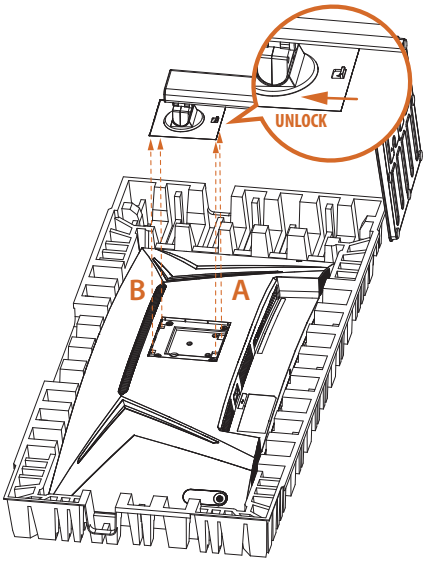

2. Entfernen Sie die Schraube an der Unterseite der Ständerbasis. Ziehen Sie die Ständerbasis vom Ständerarm ab.

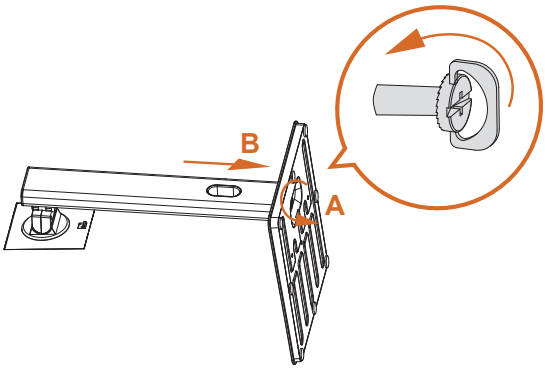

2.3 Anschlüsse herstellen

Netzkabel anschließen

Schließen Sie das Netzkabel an den Monitor an und stecken Sie dann das andere Ende in eine Wandsteckdose. Führen Sie das Kabel durch die Kabelverwaltungsöffnung am Ständerarm.

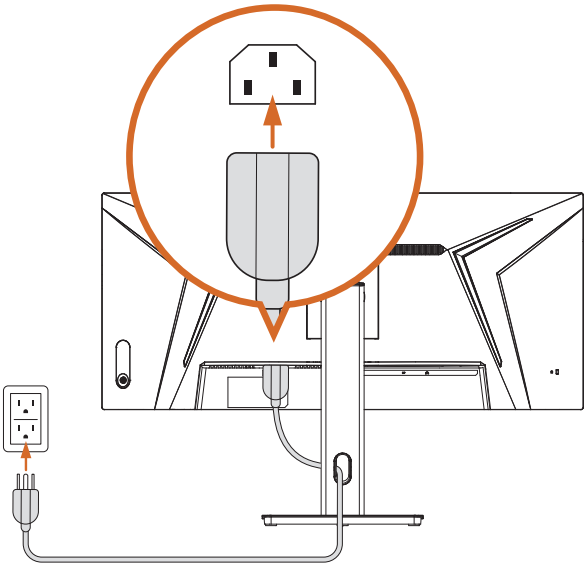

Wichtig

Bitte achten Sie darauf, dass eine Erdungsverbindung bestehen muss, bevor Sie den Netzstecker an eine Steckdose anschließen.

Achten Sie außerdem beim Trennen der Erdungsverbindung darauf, den Netzstecker aus der Steckdose zu ziehen, bevor Sie fortfahren.

Monitor mit dem PC/Laptop verbinden

HDMI-Verbindung

Verbinden Sie ein Ende des HDMI-Kabels mit dem HDMI-Anschluss an der Rückseite des Monitors. Schließen Sie dann das andere Ende an den HDMI-Anschluss am PC oder Laptop an. Führen Sie das Kabel durch die Kabelverwaltungsöffnung am Ständerarm.

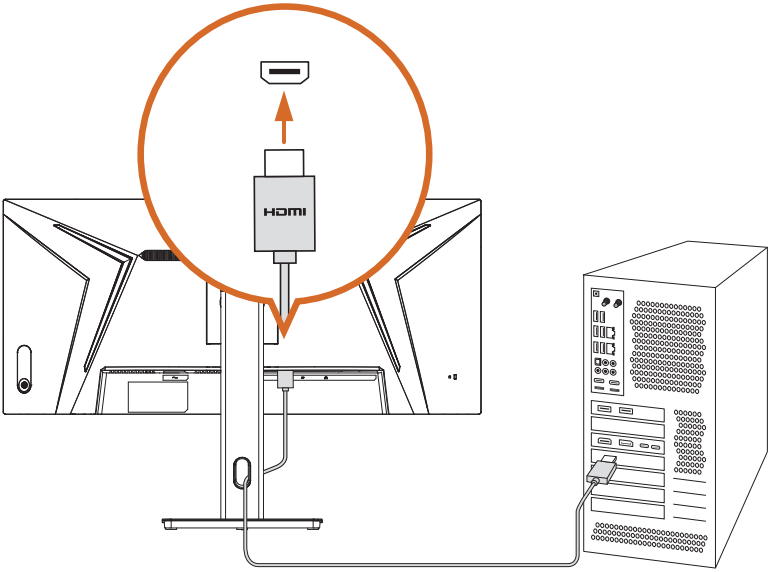

DisplayPort-Verbindung

Verbinden Sie ein Ende des DisplayPort-Kabels mit dem DisplayPort-Eingang an der Rückseite des Monitors. Schließen Sie dann das andere Ende an den DisplayPort-Ausgang am PC oder Laptop an. Führen Sie das Kabel durch die Kabelverwaltungsöffnung am Ständerarm.

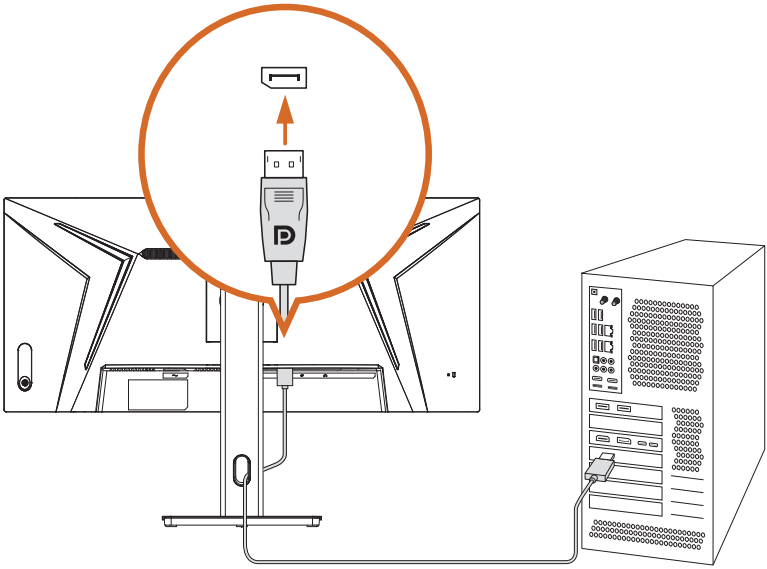

Audiokabel anschließen

Sie können Kopfhörer an den Kopfhöreranschluss an der Unterseite des Monitors anschließen. Führen Sie das Kabel durch die Kabelverwaltungsöffnung am Ständerarm.

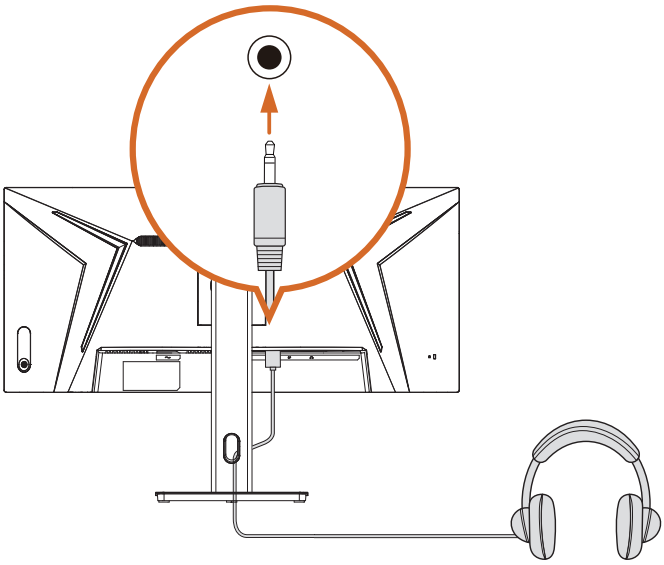

2.4 Betrachtungswinkel anpassen

Neigungswinkel verstellen

Für eine optimale Betrachtung positionieren Sie sich direkt vor dem Monitor und passen Sie den Betrachtungswinkel wie gewünscht an.

Halten Sie den Ständer sicher mit einer Hand, während Sie den Monitor mit der anderen Hand nach vorne oder hinten neigen, damit er nicht umkippt.

Sie können den Neigungswinkel zwischen -5° bis 20° anpassen.

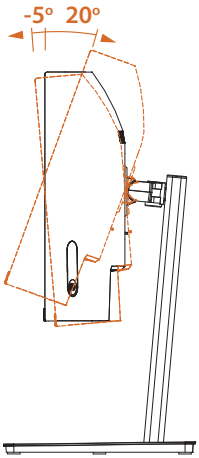



Wichtig

Achten Sie darauf, die Bildschirmoberfläche bei Anpassung des Monitors nicht zu berühren oder zu drücken.

Schwenkwinkel verstellen

Schwenken Sie den Monitor für den gewünschten Betrachtungswinkel nach links oder rechts.

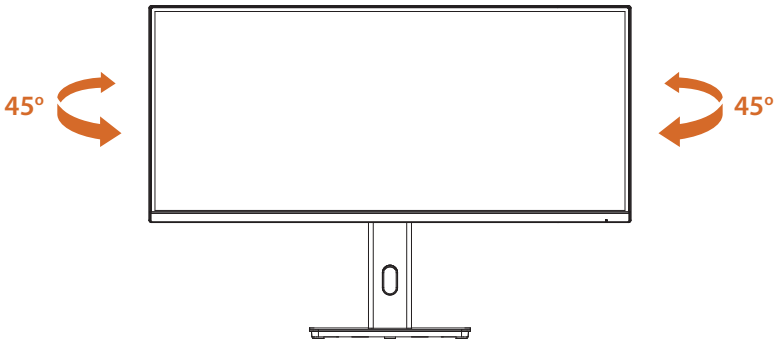



Wichtig

Achten Sie darauf, die Bildschirmoberfläche bei Anpassung des Monitors nicht zu berühren oder zu drücken.

Höhenanpassung

Sie können den Monitor auf die gewünschte Höhe absenken oder anheben.

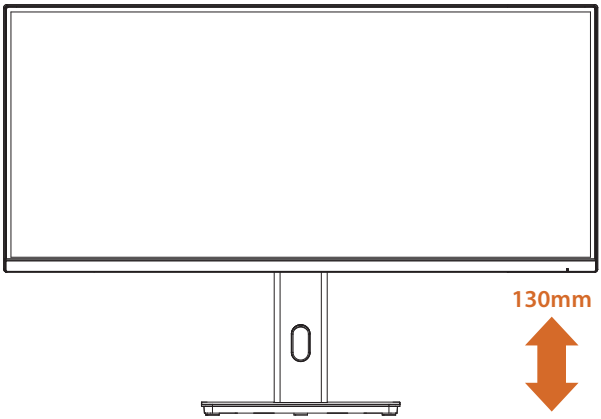



Wichtig

Achten Sie darauf, die Bildschirmoberfläche bei Anpassung des Monitors nicht zu berühren oder zu drücken.

2.5 Sicherheitssteckplatz verwenden

Dieser Monitor unterstützt einen Sicherheitssteckplatz vom Typ Kensington. Ein Kensington-kompatibles Schloss kann zur Sicherung des Monitors und zur Verhinderung eines Diebstahls verwendet werden.

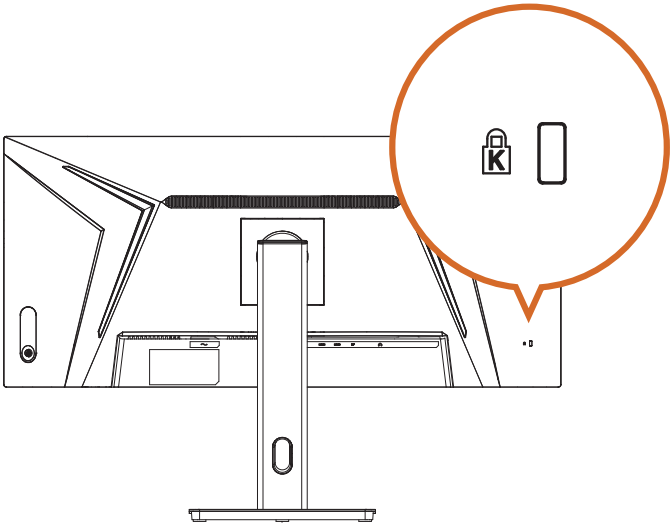

HINWEIS: Ein Kensington-Schloss ist nicht im Lieferumfang enthalten. Ein kompatibles Sicherungsschloss muss separat erworben werden.

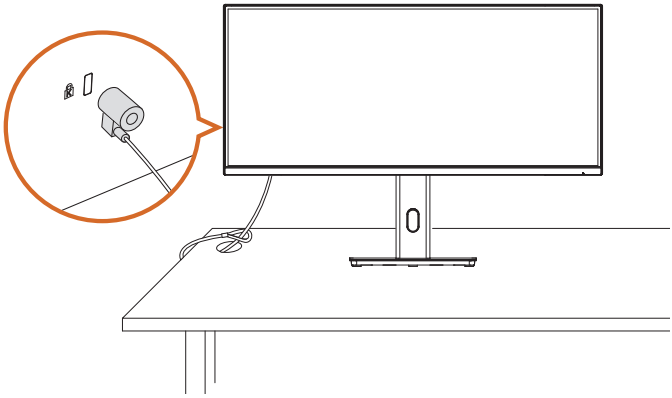

Kapitel 3 Der Monitor im Überblick

3.1 Ansicht von vorne

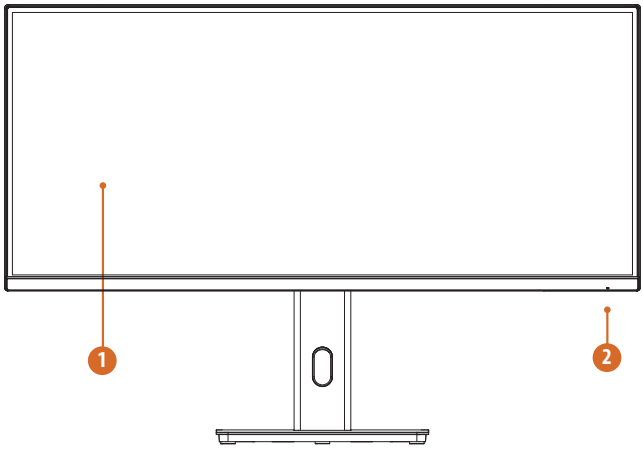

Nr.	Element	Beschreibung
1	Anzeigebildschirm	Zeigt visuelle Inhalte an.
2	Betriebsanzeige	Farbdefinition der Betriebsanzeige: • Leuchtet blau - Betriebsmodus • Leuchtet gelb - Bereitschaftsmodus • LED aus - ausgeschalteter Modus

3.2 Ansicht von hinten

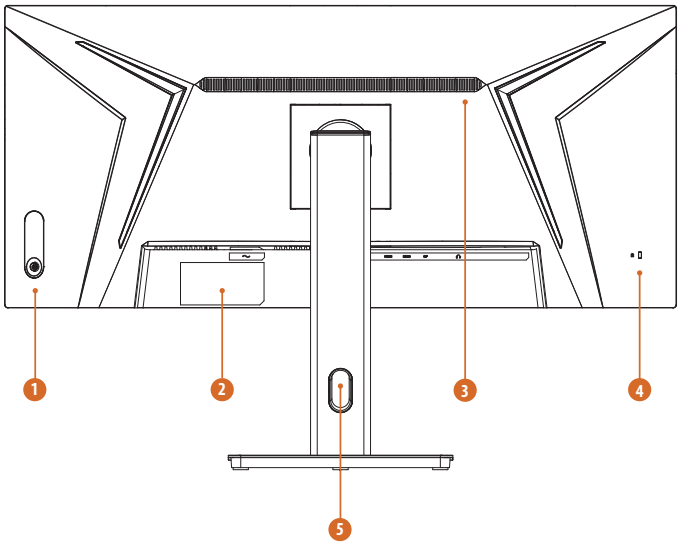

Nr.	Element	Beschreibung
1	Ein-/Austaste	Zum Einschalten des Monitors drücken. Zum Ausschalten des Monitors 5 Sekunden gedrückt halten.
	Steuertasten/Joystick	Bitte beachten Sie die Abschnitte „Steuertasten“ und „Joystick verwenden“ für weitere Einzelheiten.
2	Serielles Etikett	Listet den Modellnamen des Monitors und die Angaben zu den elektrischen Nennwerten auf.
3	Belüftungsöffnungen	Ermöglicht einen Luftstrom für Wärmeableitung und Belüftung.
4	Steckplatz für Kensington-Schloss	Sichern Sie den Monitor mit einem kompatiblen Sicherheitsschloss (Sicherheitsschloss nicht im Lieferumfang enthalten).
5	Loch zur Kabelverwaltung	Zum Organisieren von Kabeln, indem Sie diese durch das Loch führen.

3.3 Ansicht von unten

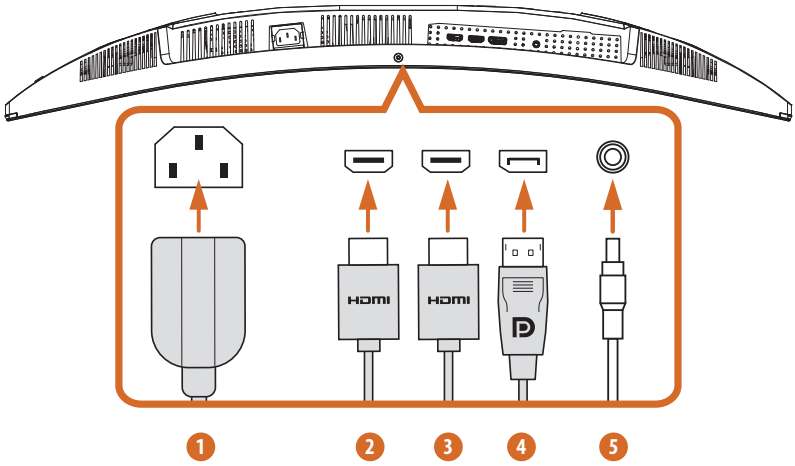

Nr.	Element	Beschreibung
1	Wechselspannungseingang	Netzkabel anschließen.
2	HDMI-Port	Ihren Computer über ein HDMI-Kabel anschließen.
3	HDMI-Port	Ihren Computer über ein HDMI-Kabel anschließen.
4	DisplayPort	Ihren Computer über ein DisplayPort-Kabel anschließen.
5	Audioausgang	Ihren Kopfhörer an den Audioausgang anschließen. (Separat erhältlich)

Kapitel 4 Technische Daten

4.1 Monitorspezifikationen

Modell	PG34QSR	
Display	Bildschirmgröße	34"
	Betrachtungswinkel	797,22 (H) x 333,72 (V)
	Seitenverhältnis	21:9
	Paneltyp	VA
	Betrachtungswinkel	178° (H) / 178° (V)
	Auflösung	WQHD (3440 x 1440)
	Pixelabstand	0,23175 mm
	Wölbung	1500R
	Wiederholfrequenz	200Hz@WQHD / 400Hz@WHD
	Reaktionszeit	1 ms (GTG)
		1 ms (MPRT)
	Helligkeit	450 Nits (typ.)
	Farbraum	95 % DCI-P3 / 129 % sRGB
	Anzeigefarben	1,07 Mrd. (8 + FRC)
	Kontrastverhältnis	4000:1 (typ.)
	Anzeigefläche	Blendschutz
	HDR	HDR400
	Flimmerfrei	JA
	Wenig blaues Licht	JA (S/W)
	Adaptive Sync	AMD FreeSync™ Premium
I/O-Anschlüsse	HDMI	2 x HDMI™ 2.1 TMDS
	DisplayPort	1 x DisplayPort™ 1.4
	Audioausgang	1 x Kopfhörerausgang
	Lautsprecher	2 W x 2
Digitale Signalfrequenz	HDMI	31 bis 183 KHz (H) 48 bis 120 Hz (V)
	DP	300 bis 300 KHz (H) 48 bis 200 Hz (V)

Strom-verbrauch	Stromverbrauch (max.)	≦ 72W
	Energieverbrauch (typ.)	≦ 31W
	Energiesparmodus	≦ 0,5W
	Abgeschalteter Zustand	≦ 0,3W
	Spannung	100 – 240 V Wechselspannung, 50/60 Hz, 1,5 A
Mechanisches Design	Neigungsanpassung	-5° bis +20°
	Schwenkanpassung	-45° bis +45°
	Höhenanpassung	0 bis 130 mm
	Schwenkeinstellung	±5°
	VESA-Montage	100 x 100 mm (4 Schraubenlöcher) M4 x 10 mm
Abmessungen (B x H x T)	Abmessungen mit Ständer	808 x 558,2 x 280 mm
	Abmessungen ohne Ständer	808 x 363,9 x 116,9 mm
Gewicht	Nettogewicht mit Ständer	8,2 kg
	Nettogewicht ohne Ständer	5,8 kg
	Bruttogewicht	12,7 kg
Umgebung	Betrieb	• Temperatur: 0 bis 40 °C • Luftfeuchtigkeit: 20 bis 80 %, nicht kondensierend • Höhe: 0 bis 3048 m
	Lagerung	• Temperatur: -20 ℃ bis 60 ℃ • Luftfeuchtigkeit: 20 bis 80 %, nicht kondensierend • Höhe: 0 bis 12192 m

4.2 Liste unterstützter Timings

Standard	Auflösung	PG34QSR	
		HDMI	DP
VGA	640x480 @60Hz	V	V
	640x480 @72Hz	V	V
	640x480 @75Hz	V	V
MAC	640x480 @66.66Hz	V	V
VESA	720x400 @70Hz	V	V
SVGA	800x600 @56Hz	V	V
	800x600 @60Hz	V	V
	800x600 @72Hz	V	V
	800x600 @75Hz	V	V
MAC	832x624 @74.55Hz	V	V
XGA	1024x768 @60Hz	V	V
	1024x768 @70Hz	V	V
	1024x768 @75Hz	V	V
MAC	1152x870 @75Hz	V	V
VESA	1152x864 @75Hz	V	V
	1280x720 @60Hz	V	V
	1280x960 @60Hz	V	V
SXGA	1280x1024 @60Hz	V	V
	1280x1024 @75Hz	V	V
WXGA	1280x800 @60Hz	V	V
WSXGA+	1440x900 @60Hz	V	V
	1680x1050 @60Hz	V	V
FHD	1920x1080 @60Hz	V	V
	1920x1080 @120Hz	V	V
QHD	2560x1440 @60Hz	V	V
	2560x1440 @120Hz	V	V

WQHD	3440x1440 @60Hz	V	V
	3440x1440 @100Hz	V	V
	3440x1440 @120Hz		V
	3440x1440 @144Hz		V
	3440x1440 @165Hz		V
	3440x1440 @180Hz		V
	3440x1440 @200Hz		V
Videotiming-Auflösung	640x480p 59.94/60Hz 4:3	V	V
	720x480p 59.94/60Hz 16:9	V	V
	1280x720p 59.94/60Hz 16:9	V	V
	1920x1080p 59.94/60Hz 16:9	V	V
	720x576p 50Hz 16:9	V	V
	1280x720p 50Hz 16:9	V	V
	1920x1080p 50Hz 16:9	V	V
	1920x1080p 120Hz 16:9	V	V
	3840x2160p 60Hz 16:9	V	

Kapitel 5 Monitor bedienen

5.1 Monitor ein-/ausschalten

Drücken Sie zum Einschalten des Monitors die Ein-/Austaste. Die Betriebsanzeige an der Vorderseite des Monitors leuchtet dauerhaft blau und zeigt damit an, dass der Monitor eingeschaltet ist.

Schalten Sie den Monitor aus, indem Sie die Ein-/Austaste etwa 5 Sekunden lang gedrückt halten, bis die Betriebs-LED erlischt.

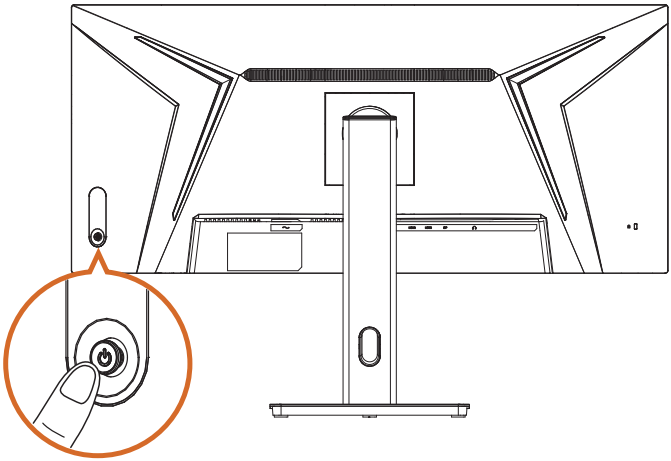

Die Betriebsanzeige-LED befindet sich an der unten abgebildeten Stelle.

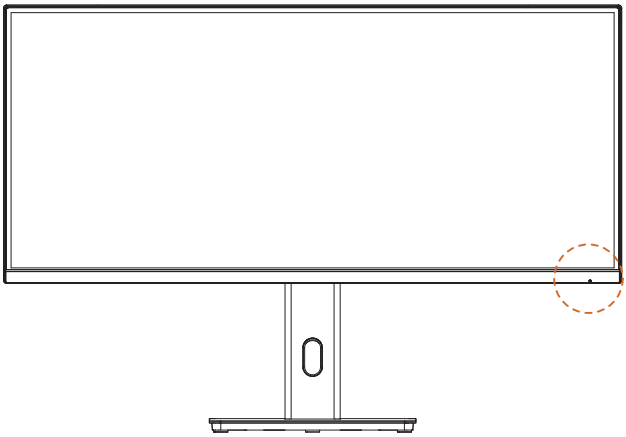

Farbdefinition der Betriebsanzeige:

LED-Anzeige	Status	Beschreibung
Leuchtet blau	Ein	Blaues Leuchten zeigt an, dass der Monitor eingeschaltet ist.
Leuchtet gelb	Bereitschaft	Gelbes Leuchten zeigt an, dass der Monitor im Bereitschaftsmodus ist.
LED aus	Aus	Erlöschen zeigt an, dass der Monitor ausgeschaltet ist.

5.2 Steuertasten

Verwenden Sie die Steuertasten am Monitor zur Anpassung der Monitoreinstellungen.

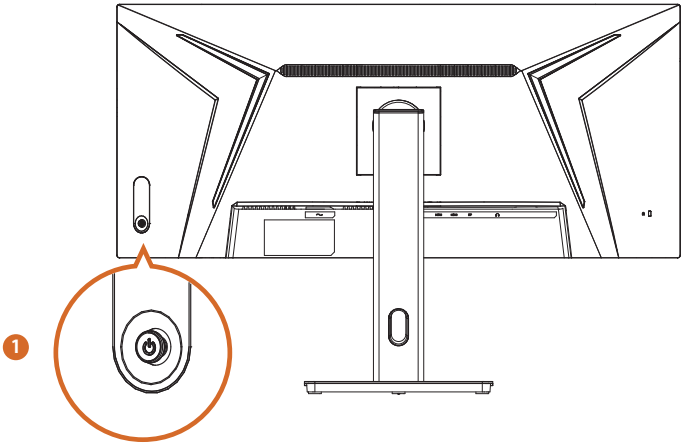

Nr.	Taste	Funktion
1		**Ein/Aus** Drücken Sie die Taste bzw. den Joystick, um den Monitor einzuschalten, und halten Sie sie bzw. ihn 5 Sekunden lang gedrückt, um den Monitor auszuschalten. **Menü** Zum Öffnen des OSD-Menüs drücken. **Eingangsquelle (Schnelltasten)** Bewegen Sie den Joystick nach oben, um das Menü zur Auswahl der Eingangsquelle zu öffnen. **Bildeinstellungen (Schnelltasten)** Bewegen Sie den Joystick nach unten, um das Menü „Bildeinstellungen“ zu öffnen. **Helligkeit (Schnelltasten)** Bewegen Sie den Joystick nach links, um das Helligkeitsmenü zu öffnen. **DFR-Modus (Schnelltasten)** Bewegen Sie den Joystick nach rechts, um das DFR-Menü zu öffnen.

5.3 Joystick verwenden

Bei eingeschaltetem OSD-Menü verwenden Sie den Joystick an der Rückseite des Monitors zur Navigation durch das OSD-Menü und zur Anpassung von Einstellungen.

1. Greifen Sie auf das OSD-Menü zu, indem Sie zum Einblenden des Hauptmenüs die Joystick-Taste drücken.
2. Bewegen Sie den Joystick zum Navigieren durch die Menüoptionen nach oben, unten, links oder rechts.
3. Drücken Sie die Joystick-Taste zum Bestätigen der Auswahl erneut.
4. Bewegen Sie den Joystick zum Verlassen des OSD-Menüs nach links.

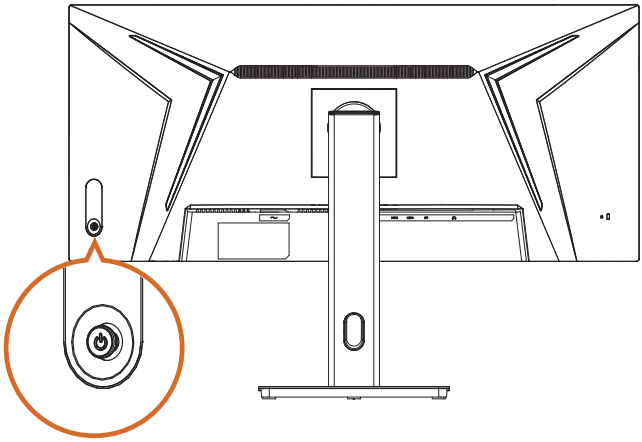

Nr.	Aktion		Joystick-Steuerung
1	Drücken		Wenn das OSD-Menü geöffnet ist, zur Bestätigung der Auswahl (Aufrufen) oder zum Speichern der Einstellungen (OK) drücken.

2	Nach links bewegen		Bewegen Sie den Joystick nach links, um Menüeinträge zu wählen (Navigation), zum vorherigen Menü zurückzukehren (Zurück) oder das OSD-Menü zu verlassen (Verlassen). Verringert die Wert der ausgewählten Einstellung (Anpassen).
3	Nach rechts bewegen		Bewegen Sie den Joystick nach rechts, um Menüeinträge zu wählen oder das nächste Menü aufzurufen (Navigation). Erhöht die Wert der ausgewählten Einstellung (Anpassen).
4	Nach oben bewegen		Bewegen Sie den Joystick zur Auswahl von Menüeinträgen nach oben (Navigation).
5	Nach unten bewegen		Bewegen Sie den Joystick zur Auswahl von Menüeinträgen nach unten (Navigation).

Kapitel 6 OSD-Einstellungen

Dieses Kapitel beschreibt die Konfiguration des Monitors über das OSD-Menü.

> Wichtig
>
> - Alle Angaben können ohne vorherige Ankündigung geändert werden.
> - Die Abbildungen, Bilder und Bildschirmaufnahmen in dieser Anleitung dienen nur der Veranschaulichung. Orientieren Sie sich am tatsächlichen Produkt.

6.1 Auf das OSD-Menü zugreifen

Nach Betätigung der Menütaste erscheint das OSD-Menü in der unteren rechten Ecke des Bildschirms.

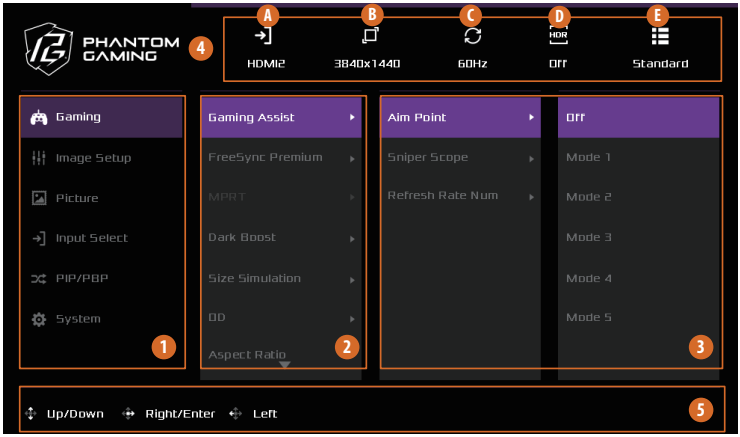

Nr.	Element	Beschreibung		
1	Hauptmenü	Zeigt das Hauptmenü.		
2	Untermenü	Zeigt das Untermenü.		
3	Untermenüelemente und -optionen	Zeigt die Untermenüelemente und -optionen.		
4	Aktueller Status	Zeigt die aktuellen Einstellungen.	A	Aktuelle Eingangsquelle
			B	Aktuelle Auflösung
			C	Aktuelle Wiederholfrequenz
			D	Aktueller HDR-Status
			E	Aktueller Szenenmodus
5	Tastenanleitung	Befolgen Sie den im unteren Bereich des OSD-Bildschirms angezeigte n Tastenhinweis zum Navigieren oder Auswählen (Anpassen) von OSD-Einstellungen.		

6.2 OSD-Menüs

Funktion: Gaming

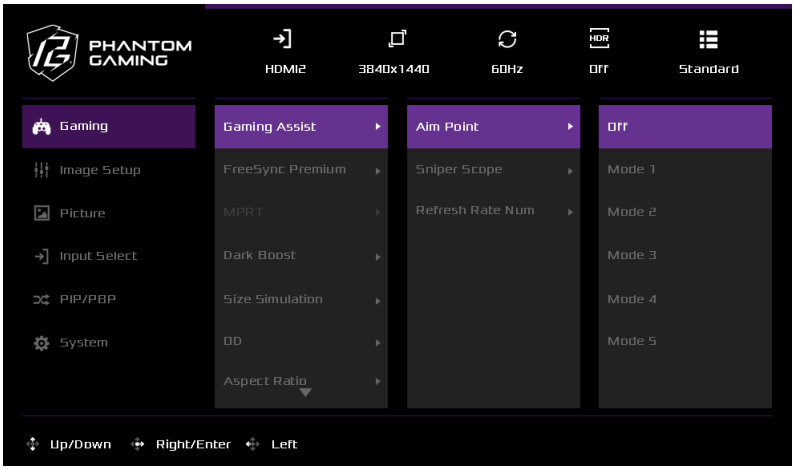

Hauptmenü	Untermenü	Untermenü-element	Untermenü-option	Beschreibung
Gaming	Game Assist (Spielunterstützung)	Aim Point (Zielpunkt)	Off (Aus)	Schalten Sie die Zielpunktfunktion aus oder wählen Sie einen Zielpunktmodus.
			Mode 1 (Modus 1)	
			Mode 2 (Modus 2)	
			Mode 3 (Modus 3)	
			Mode 4 (Modus 4)	
			Mode 5 (Modus 5)	
		Sniper Scope (Scharfschützenreichweite)	Off (Aus)	Diese Funktion aktiviert den lokalen, zentralen Zoom zur einfacheren Zielerfassung in Egoshootern.
			1.5X Zoom (1,5-facher Zoom)	
			2X Zoom (2-facher Zoom)	
			4X Zoom (4-facher Zoom)	
		Refresh Rate Num (Bildwiederholfrequenz)	Off (Aus)	Zeigt die aktuelle Bildwiederholfrequenz in der ausgewählten Bildschirmecke.
			Left Top (Oben links)	
			Right Top (Oben rechts)	
			Left Bottom (Unten links)	
			Right Bottom (Unten rechts)	
	FreeSync Premium	Off (Aus)	Aktiviert oder deaktiviert FreeSync Premium.	
		On (Ein)		

Gaming	MPRT	Off (Aus)	Deaktiviert MPRT.
		On (Ein)	Aktiviert MPRT.
	Dark Boost (Dunkelverstärkung)	0-100	Verbessert Details in dunklen Bildbereichen.
	Size Simulation (Größensimulation)	Full (Voll)	Simuliert den Anzeigebereich einer kleineren Anzeigefläche. *Basierend auf der ursprünglichen Signalquelle können schwarze Ränder oder Balken rund um das Bild erscheinen.
		27"	
		24,5"	
	OD (Overdrive)	Off (Aus)	Verbessert die Reaktionszeit durch Overdrive-Technologie. • Normal: Ausgewogene Geschwindigkeit für reibungslose Grafik. • Extreme (Extrem): Bietet die schnellste Reaktionszeit für schnell ablaufende Szenen.
		Normal	
		Extreme (Extrem)	
	Aspect Ratio (Seitenverhältnis)	4:3	Wählen Sie das Seitenverhältnis des Monitors.
		5:4	
		16:9	
		16:10	
		21:9	
	Reset Gaming (Gaming zurücksetzen)	Setzt alle Gaming-Einstellungen auf die werksseitigen Standards zurück.	

Funktion: Bildeinstellungen

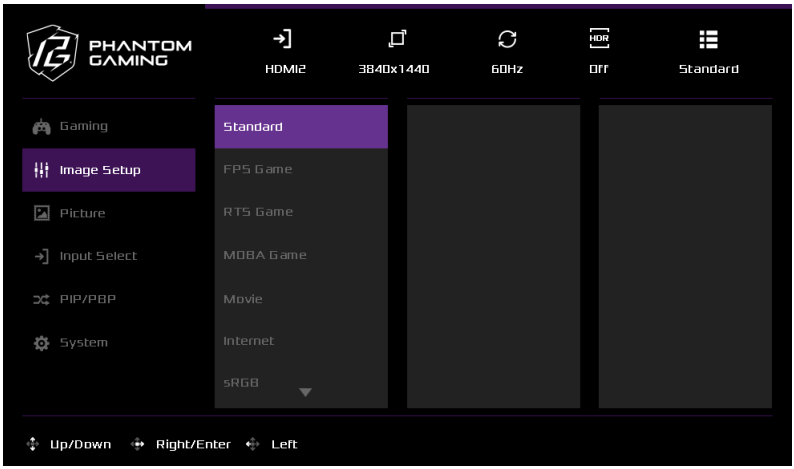

Hauptmenü	Untermenü	Beschreibung
Image Setup (Bildein-stellungen)	Standard	Dieser Szenenmodus dient der Dokumentenbearbeitung.
	FPS Game (FPS-Spiel)	Wählen Sie diesen Modus beim Spielen von Egoshootern.
	RTS Game (RTS-Spiel)	Wählen Sie diesen Modus beim Spielen von Echtzeit-Strategiespielen.
	MOBA Game (MOBA-Spiel)	Wählen Sie diesen Modus beim Spielen von Multiplayer-Online-Battle-Arena-Spielen.
	Movie (Film)	Wählen Sie diesen Modus zur Betrachtung von Filmen.
	Internet	Wählen Sie diesen Modus beim Surfen im Internet.
	sRGB	Wählen Sie diese Modus bei der Anzeige von Fotos und Grafiken auf dem PC.
	ECO (Energiesparen)	Wählen Sie diesen Modus, um ein ausgewogenes Verhältnis zwischen Bildschirmhelligkeit und Stromverbrauch zu erzielen.
	User (Benutzer)	Erstellen Sie einen benutzerdefinierten Modus und passen Sie die Monitoreinstellungen nach Ihren Wünschen an.
	HDR400	Wählen Sie diesen Modus zur Betrachtung von HDR-Inhalten.
	HDR Game (HDR-Spiel)	Wählen Sie diesen Modus zur Betrachtung von HDR-Spielen.

Funktion: Bild

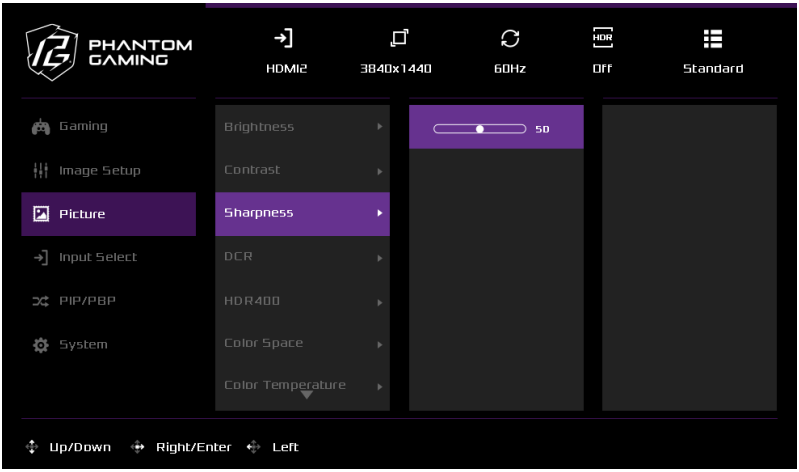

Hauptmenü	Untermenü	Untermenü-element	Beschreibung
Bild	Brightness (Helligkeit)	0-100	Passt die Luminanz der Hintergrundbeleuchtung an.
	Contrast (Kontrast)	0-100	Passt die Abweichung zwischen den dunkelsten und hellsten Bildbereichen an.
	Sharpness (Schärfe)	0-100	Passt die Kantenschärfe zur Verbesserung der Bildklarheit an.
	DCR	Aus	Das dynamische Kontrastverhältnis passt die Hintergrundbeleuchtung des Monitors automatisch in Echtzeit an. Es dimmt die Hintergrundbeleuchtung in dunklen Szenen und erhöht die Helligkeit in hellen Szenen.
		Ein	
	HDR400	Auto	Stellen Sie Auto ein, damit der Monitor HDR bei Erkennung kompatibler Inhalte automatisch aktivieren kann.
		Aus	
	Color Space (Farbraum)	sRGB	Dieser Standard-RGB-Farbraum wird weitläufig für einen Großteil der webbasierten Bilder verwendet.

Picture (Bild)	Color Space (Farbraum)	Adobe RGB	Dieser Modus eignet sich ideal für High-End-Fotografie und farbkritische Arbeit.		
		DCI-P3	Dieser Modus wird für Bildmaterial in Kinoqualität empfohlen.		
		BT-2020	Dieser Modus wird für HDR-Inhalte empfohlen.		
		Native (Nativ)	Verwendet die native Farbskala des Bildschirms.		
	Color Temperature (Farb-temperatur)	Cold (Kalt)	Erhöht die Farbtemperatur. Wählen Sie „Kalt“, um die Blautöne eines Bildes zu verstärken.		
		Cool (Kühl)	Erhöht die Farbtemperatur. Der Bildschirm erhält einen blauen Farbton und erscheint dadurch kühler.		
		Native (Nativ)	Lädt die Standardfarbeinstellungen des Monitors.		
		Warm	Verringert die Farbtemperatur. Der Bildschirm erhält einen roten/gelben Farbton und erscheint dadurch wärmer.		
		User (Benutzer)	Red (Rot)	0-100	Passen Sie die Farbtemperatur an, indem Sie den Wert von Rot (R), Grün (G) und Blau (B) wie gewünscht anpassen.
			Green (Grün)	0-100	
			Blue (Blau)	0-100	
	6-axis Color (6-Achsen-Farbe)	Hue (Farbton)	Red (Rot)	0-100	Passen Sie den Farbton für jede Farbe an (Rot, Grün, Blau, Cyan, Magenta und Gelb).
			Green (Grün)	0-100	
			Blue (Blau)	0-100	
			Cyan	0-100	
			Magenta	0-100	
			Yellow (Gelb)	0-100	
		Saturation (Sättigung)	Red (Rot)	0-100	Passt die Farbsättigung für jede Farbe an (Rot, Grün, Blau, Cyan, Magenta und Gelb).
			Green (Grün)	0-100	
			Blue (Blau)	0-100	
			Cyan	0-100	
			Magenta	0-100	
			Yellow (Gelb)	0-100	

6-Axis Color (6-Achsen-Farbe)	Gamma	1.8	Passt die Gamma-Stufe an. Geringere Werte machen das Bild heller, während höhere Werte Kontrast/Dunkelheit verstärken.
		2.0	
		2.2	
		2.4	
		2.6	
	Low Blue Light (Wenig blaues Licht)	0-10	Passen Sie den Wert Schwaches Blaulicht des Displays wie gewünscht an.
Picture (Bild)	RGB Range (RGB-Bereich)	Auto	Der Monitor kann den Farbraum des Eingangssignals automatisch erkennen. Wenn Farben nicht richtig angezeigt werden, können Sie den geeigneten RGB-Bereich manuell wählen.
		Full (Voll)	
		Limited (Begrenzt)	
	Reset Picture (Bild zurücksetzen)	Setzt alle Bild-Einstellungen auf die werksseitigen Standards zurück.	

Funktion: Eingangswahl

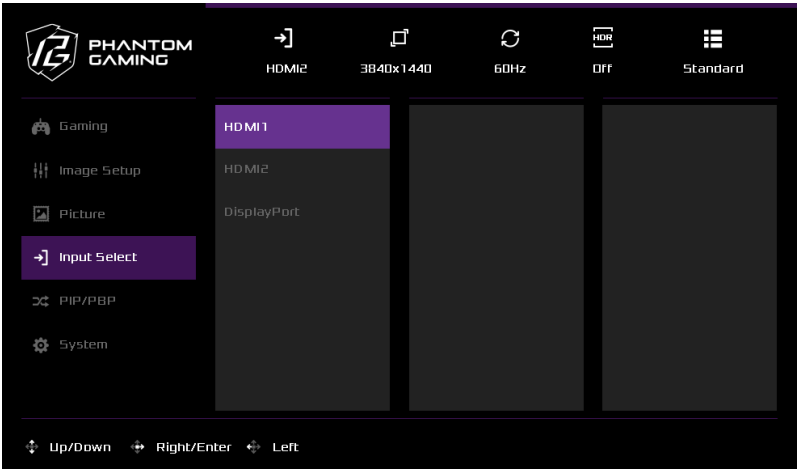

Hauptmenü	Untermenü	Beschreibung
Eingangswahl	HDMI1	Wählt den HDMI1-Eingang.
	HDMI2	Wählt den HDMI2-Eingang.
	DisplayPort	Wählt den DisplayPort-Eingang.

Funktion: BiB/BnB

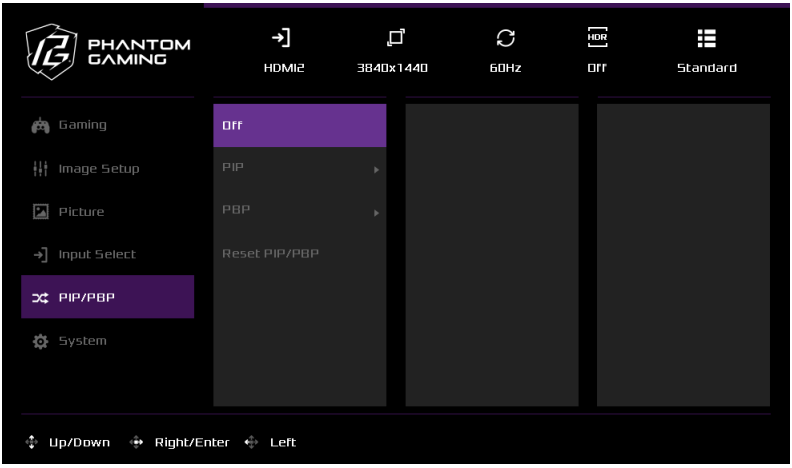

Hauptmenü	Untermenü	Untermenü-element	Untermenü-option	Beschreibung
BiB/BnB	Off (Aus)			Deaktiviert die PIP-Funktion.
	BiB	Source (Quelle)	HDMI1	Wählen Sie die sekundäre Videoquelle zur Anzeige im BiB-Fenster.
			HDMI2	
			DisplayPort	
		PIP Size (BiB-Größe)	Small (Klein)	Wählen Sie die Größe des BiB-Fensters.
			Medium (Mittel)	
			Large (Groß)	
		Location (Standort)	Left Top (Oben links)	Wählen Sie die Position des BiB-Fensters am Bildschirm.
			Right Top (Oben rechts)	
			Left Bottom (Unten links)	
			Right Bottom (Unten rechts)	
		Display Switch (Anzeigewechsel)		Verwenden Sie dieses Element zum Umschalten von primärer und sekundärer Quelle. Sie sekundäre Quelle wird standardmäßig im BiB-Fenster angezeigt.

BiB/BnB	BiB	Audio Switch (Audio-) wechsel	HDMI1	Wählen Sie die Audioquelle für den BiB-Modus.
			HDMI2	
			DisplayPort	
	BnB	Source (Quelle)	HDMI1	Wählen Sie die sekundäre Videoquelle für den BnB-Modus.
			HDMI2	
			DisplayPort	
		PBP Size (PBP-Größe)	Full (Voll)	Wählen Sie, ob BnB-Fenster ihr Seitenverhältnis beibehalten oder den verfügbaren Bildschirmbereich füllen sollen.
			Aspect (Seitenverhältnis)	
		Display Switch (Anzeigewechsel)		Verwenden Sie dieses Element zum Umschalten von primärer und sekundärer Quelle. Sie sekundäre Quelle wird standardmäßig im BnB-Fenster angezeigt.
		Audio Switch (Audio-) wechsel	HDMI1	Wählen Sie die Audioquelle für den BnB-Modus.
			HDMI2	
			DisplayPort	
	Reset PIP/PBP (BiB/BnB zurücksetzen)			Setzt alle BiB/BnB-Einstellungen auf die werksseitigen Standards zurück.

Funktion: System

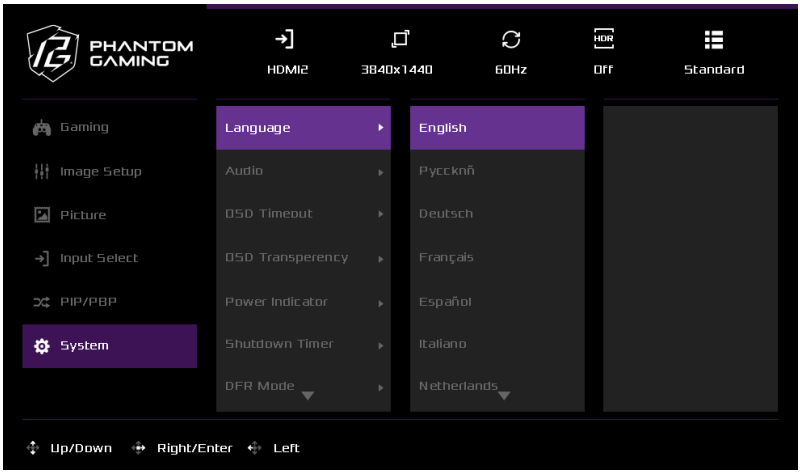

Hauptmenü	Untermenü	Untermenüelement		Beschreibung
System	Language (Sprache)	–		OSD-Sprache wählen.*
	Audio	Volume (Lautstärke)	0 - 100	Passen Sie die Lautstärke an.
		Mute (Stumm)	On (Ein)	Aktiviert oder deaktiviert die Stummfunktion.
			Off (Aus)	
	OSD Timeout (OSD-Zeitüb-erschreitung)	5		Wählen Sie aus, wie lange das OSD-Menü sichtbar bleiben soll, bevor es sich automatisch schließt.
		15		
		30		
		60		
	OSD Transparency (OSD-Transparenz)	On (Ein)		Aktiviert oder deaktiviert die OSD-Transparenz.
		Off (Aus)		
	Power Indicator (Betrieb-sanzeige)	On (Ein)		Aktiviert oder deaktiviert die Betriebsanzeige-LED.
		Off (Aus)		
	Shutdown Timer (Abschalttimer)	30 Minutes (30 Minuten)		Stellt den Monitor darauf ein, sich automatisch nach 30, 45, 60 oder 120 Minuten auszuschalten.
		45 Minutes (45 Minuten)		
		60 Minutes (60 Minuten)		
		120 Minutes (120 Minuten)		
		Off (Aus)		

System	DFR (Dynamic Frequency and Resolution Mode) (DFR-Modus (Dynamic Frequency and Resolution))	Off (Aus)	Im DFR-Modus können Sie zwischen zwei Konfigurationen für Auflösung und Bildwiederholfrequenz wechseln.
		On (Ein)	
	DisplayPort Version (DisplayPort-Version)	1.4	Wählen Sie die DisplayPort-Version aus.
		1.2	
	DDC/CI	On (Ein)	Aktiviert oder deaktiviert die DDC/CI-Unterstützung.
		Off (Aus)	
	Information (Informationen)	Resolution: (Auflösung:)	Zeigt Informationen zur primären Eingangsquelle.
		H. Frequency: (H. Frequenz:)	
		V. Frequency: (V. Frequenz:)	
		Pixel Clock: (Pixeltakt:)	
		Model Number: (Modellnummer:)	
	Factory Reset (Werks-rücksetzung)	–	Setzt alle Bildschirm-menüeinstellungen auf die werksseitigen Standards zurück.

*English, Русский, Deutsch, Français, Español, Italiano, Nederlands, Suomi, Polski, Português, Português (Brasil), 繁體中文 , 日本語 , Čeština, Hrvatski, Magyar, Română, ไทย, Bahasa Indonesia, Български, Українська

Kapitel 7 Fehlerbehebung

Problem und Frage	Mögliche Lösung
Die Betriebs-LED leuchtet nicht auf.	• Prüfen Sie, ob die Ein-/Austaste gedrückt wurde, und achten Sie darauf, dass der Monitor eingeschaltet ist. • Stellen Sie sicher, dass das Netzkabel ordnungsgemäß angeschlossen ist.
Kein Signal	• Prüfen Sie, ob das Videokabel richtig angeschlossen ist. • Prüfen Sie, ob Videokabel und -anschlüsse beschädigt sind.
Bild ist unscharf.	• Passen Sie Kontrast- und Helligkeitseinstellungen an.
Das Bild flimmert oder zeigt Störungen.	• Bewegen Sie in der Nähe befindliche elektrische Geräte, die Störungen verursachen können, vom Monitor weg.
Die Betriebs-LED ist eingeschaltet, aber es wird kein Bild angezeigt.	• Stellen Sie sicher, dass der Computer eingeschaltet ist. • Stellen Sie sicher, dass die Grafikkarte richtig installiert ist. • Stellen Sie sicher, dass das Videokabel sicher sowohl an den Monitor als auch an den Computer angeschlossen ist. • Prüfen Sie, ob Videokabel und -anschlüsse beschädigt sind.
Eine der Primärfarben (Rot, Grün oder Blau) fehlt.	• Prüfen Sie den Anschluss des Videokabels und stellen Sie sicher, dass Kabel und Anschlüsse nicht beschädigt sind.
Das Bild weist Farbfehler auf (Weiß wird nicht als Weiß angezeigt)	• Passen Sie die RGB-Farbeinstellungen an oder wählen Sie eine andere Farbtemperatur.
Mangelhafte Helligkeit oder mangelhafter Kontrast.	• Wenn die Bildschirmhelligkeit im Laufe der Zeit erheblich abnimmt oder die Anzeigeleistung beeinträchtigt wird, wenden Sie sich zur Unterstützung an ein autorisiertes ASRock-Kundencenter.
Das OSD-Menü lässt sich nicht öffnen	• Schalten Sie den Monitor aus, ziehen Sie das Netzkabel ab, warten Sie einige Sekunden, schließen Sie es wieder an und schalten Sie den Monitor dann erneut ein.

Kapitel 8 Sicherheitsanweisungen

- Lesen Sie die Sicherheitsanweisungen sorgfältig und vollständig.
- Alle Warnhinweise und Vorsichtsmaßnahmen am Gerät und in der Bedienungsanleitung müssen beachtet werden.
- Überlassen Sie Wartungs- und Reparaturarbeiten ausschließlich qualifiziertem Personal.

Sicherheitshinweise

- Stellen Sie sicher, dass die Netzspannung innerhalb des sicheren Bereichs liegt und richtig auf einen Wert zwischen 100 und 240 V angepasst wurde, bevor Sie das Gerät an die Steckdose anschließen.
- Verwenden Sie Netzkabel und -stecker zur Vermeidung von Stromschlägen immer mit einer richtig geerdeten Steckdose.
- Falls das Netzkabel mit einem 3-poligen Stecker kommt, setzen Sie den Schutzkontakt des Steckers nicht außer Kraft.
- Ziehen Sie immer das Netzkabel oder schalten Sie die Steckdose aus, wenn das Gerät über einen längeren Zeitraum nicht benutzt wird. Dadurch wird keinerlei Strom verbraucht.
- Verlegen Sie das Netzkabel so, dass niemand darauf tritt oder darüber stolpert. Stellen Sie nichts auf dem Netzkabel ab.
- Falls dieses Gerät mit einem Netzteil kommt, verwenden Sie nur das von ASRock bereitgestellte Netzteil mit diesem Gerät.
- Vermeiden Sie Brand- und Stromschlaggefahr, indem Sie diesen Monitor niemals Regen oder Feuchtigkeit aussetzen.
- Versuchen Sie niemals, das Gehäuse dieses Monitors zu öffnen. Die gefährliche hohe Spannung im Monitor kann ernste Verletzungen verursachen.
- Stellen Sie dieses Produkt niemals in der Nähe oder über einer Heizung oder anderen Wärmequelle auf, sofern keine angemessene Belüftung bereitgestellt wird.
- Überlasten Sie Mehrfachsteckdosen und Verlängerungskabel nicht. Eine Überlastung kann einen Brand oder Stromschlag verursachen.
- Achten Sie darauf, niemals Gegenstände in die Schlitze am Gehäuse dieses Monitors zu drücken oder Flüssigkeiten darüber zu verschütten.

Europäische Union:



Batterien, Akkus und Akkueinheiten dürfen nicht als unsortierter Hausmüll entsorgt werden. Verwenden Sie das öffentliche System zur Rückgabe, zum Recycling oder zur Aufbereitung in Übereinstimmung mit lokalen Richtlinien.

Kalifornien, USA:



Die Knopfzelle könnte Perchlorat enthalten und erfordert bei Recycling oder Entsorgung in Kalifornien eine besondere Handhabung. Weitere Informationen finden Sie hier: https://dtsc.ca.gov/perchlorate/

Erklärung des kanadischen Department of Communications

Das Digitalgerät überschreitet nicht die Grenzen der Klasse B für Störemissionen von Digitalgeräten, wie in den Funkstörungsrichtlinien des kanadischen Department of Communications festgelegt.

Dieses Digitalgerät der Klasse B erfüllt die Vorgaben der kanadischen IECS-003.

Dieses Digitalgerät der Klasse B erfüllt alle Anforderungen der kanadischen Richtlinien für Störungen verursachende Geräte.

Cet appareil numérique de la classe B respecte toutes les exigences du Réglement sur le matériel brouiller du Canada.

Umgebung

- Stellen Sie das Gerät nicht auf einen weichen, unebenen Untergrund und blockieren Sie die Belüftungsöffnungen nicht. Andernfalls könnte es zu hitzebedingten Verletzungen oder zu einer Überhitzung des Gerätes kommen.
- Verwenden Sie dieses Gerät nur auf einem harten, flachen und stabilen Untergrund.
- Verhindern Sie ein Umkippen des Gerätes, indem Sie das Gerät mit einer Kippschutzvorrichtung, die das Gerät angemessen stützt und an einem sicheren Ort hält, an einem Tisch, einer Wand oder einem festen Gegenstand sichern.
- Vermeiden Sie Brand- und Stromschlaggefahr, indem Sie dieses Gerät von Feuchtigkeit und hohen Temperaturen fernhalten.
- Lassen Sie das Gerät nicht in einer nicht klimatisierten Umgebung mit einer Lagertemperatur von über 60 °C oder unter -20 °C, da andernfalls das Gerät beschädigt werden könnten.
- Die maximale Betriebstemperatur beträgt etwa 40 °C.
- Achten Sie darauf, vor der Reinigung des Gerätes den Netzstecker zu ziehen. Reinigen Sie das Gerät mit einem weichen Tuch. Verwenden Sie keinen Industriereiniger. Gießen Sie niemals Flüssigkeiten in eine Öffnung; andernfalls könnte(n) das Gerät beschädigt und/oder ein Stromschlag erzeugt werden.
- Halten Sie starke magnetische oder elektrische Objekte vom Gerät fern.
- Lassen Sie das Gerät vom Kundendienstpersonal prüfen, falls eine der folgenden Situationen auftritt:
  - Netzkabel oder -stecker ist beschädigt.
  - Flüssigkeit ist in das Gerät eingedrungen.
  - Das Gerät war Feuchtigkeit ausgesetzt.
  - Das Gerät funktioniert nicht richtig und Sie können den Fehler nicht mit Hilfe der Bedienungsanleitung beheben.
  - Das Gerät ist heruntergefallen/wurde beschädigt.
  - Das Gerät weist offensichtliche Beschädigungen auf (Bruchstellen).

Warnung!

Eine übermäßige Benutzung von Bildschirmen kann das Sehvermögen beeinträchtigen.

Empfehlungen:

Machen Sie alle 30 Minuten Bildschirmzeit eine 10-minütige Pause.

Kinder unter 2 Jahren sollten nicht auf Bildschirme schauen. Kinder ab 2 Jahren sollten höchstens eine Stunde pro Tag auf Bildschirme schauen.

CE-Konformität

Dieses Gerät stimmt mit den Anforderungen der Richtlinie des Rates zur Annäherung der Rechtsvorschriften der Mitgliedstaaten in Bezug auf EMV-Richtlinie (2014/30/EU), Niederspannungsrichtlinie (2014/35/EU), ErP-Richtlinie (2009/125/EC) und RoHS-Richtlinie (2011/65/EU) überein. Dieses Produkt wurde getestet und als mit den harmonisierten Standards für IT-Geräte übereinstimmend befunden. Diese wurden im Amtsblatt der Europäischen Union veröffentlicht.

ASRock-Kontaktinformationen

ASRock EUROPE B.V.

Adresse: Bijsterhuizen 11-11, 6546 AR Nijmegen,The Netherlands

Telefon: +31-24-345-44-33

Technischer Support

Telefon: +31-24-345-44-33

Online-Support https://event.asrock.com/tsd.asp

FCC-B-Erklärung zu Funkfrequenzstörungen



Dieses Gerät wurde getestet und entspricht den Grenzwerten für digitale Geräte der Klasse B gemäß Teil 15 der FCC-Vorschriften. Diese Grenzwerte sind so ausgelegt, dass sie einen angemessenen Schutz gegen schädliche Störungen bei der Installation in Wohngebieten bieten. Dieses Gerät erzeugt und nutzt Hochfrequenzenergie und kann diese auch abstrahlen und kann, wenn es nicht entsprechend der Anleitung installiert und verwendet wird, den Funkverkehr empfindlich stören. Es kann jedoch nicht garantiert werden, dass bei einer bestimmten Installation keine Störungen auftreten. Falls dieses Gerät Störungen des Radio- oder Fernsehempfangs verursachen sollte, was leicht durch Aus- und Einschalten des Gerätes herausgefunden werden kann, wird dem Anwender empfohlen, die Störung durch eine oder mehrere der nachstehend aufgelisteten Maßnahmen zu beseitigen:

- Richten Sie die Empfangsantenne neu aus oder stellen Sie sie anders auf.
- Vergrößern Sie den Abstand zwischen dem Gerät und dem Empfänger.
- Schließen Sie das Gerät an eine Steckdose an, die nicht mit dem Stromkreis des Empfängers verbunden ist.
- Hinzuziehen des Händlers oder eines erfahrenen Radio-/Fernsehtechnikers.

Hinweis 1

Nicht ausdrücklich von der für die Einhaltung verantwortlichen Partei zugelassene Änderungen oder Modifikationen könnten die Berechtigung des Nutzers zum Betrieb des Gerätes erlöschen sollen.

Hinweis 2

Zur Einhaltung der Emissionsgrenzwerte müssen abgeschirmte Schnittstellenkabel und Netzkabel verwendet werden, falls vorhanden.

Dieses Gerät erfüllt die Anforderungen von Teil 15 der FCC-Bestimmungen. Der Betrieb unterliegt den folgenden zwei Bedingungen:

- Dieses Gerät darf keine schädliche Störstrahlung abgeben.
- Dieses Gerät muss jegliche empfangenen Funkstörungen hinnehmen, , einschließlich Störungen, die zu unbeabsichtigtem Betrieb führen können.

ASRock-Kontaktinformationen

ASRock America, Inc.

Adresse: 13848 Magnolia Ave, Chino, CA91710, U.S.A.

Telefon: +1-909-590-8308

Technischer Support

Telefon: +1-909-590-8308

Online-Support https://event.asrock.com/tsd.asp

WEEE-Erklärung



Gemäß der Richtlinie der Europäischen Union („EU“) zur Entsorgung elektrischer und elektronischer Altgeräte, Richtlinie 2012/19/EU, dürfen elektrische und elektronische Produkte nicht als Hausmüll entsorgt werden. Hersteller der entsprechenden elektronischen Geräte sind verpflichtet, solche Produkte am Ende ihrer Produkteinsatzzeit zurückzunehmen.

Informationen zu chemischen Substanzen

In Übereinstimmung mit den Richtlinien über chemische Substanzen, wie der EU-REACH-Richtlinie (Richtlinie EG-Nr. 1907/2006 des Europäischen Parlaments und des Rates) bietet ASRock relevante Informationen hier:
https://asrock.com/general/about.asp?cat=Responsibility

RoHS-Erklärung

Materialerklärung Japan JIS C 0950

Eine japanische regulatorische Anforderung definiert durch die Spezifikation JIS C 0950 verpflichtet Hersteller zur Bereitstellung von Erklärungen zu den Materialien bei bestimmten Kategorien von Elektronikprodukten, die nach dem 1. Juli 2006 zum Verkauf angeboten wurden.

HDMI HIGH-DEFINITION MULTIMEDIA INTERFACE

Die Begriffe HDMI, HDMI High-Definition Multimedia Interface, die HDMI-Handelsaufmachung und die HDMI-Logos sind Marken oder eingetragene Marken der HDMI Licensing Administrator, Inc.

UK CA

Copyright und Markenhinweis

Copyright © ASRock Inc. Alle Rechte vorbehalten. Das verwendete ASRock-Logo ist eine eingetragene Marke der ASRock Inc. Alle anderen erwähnten Marken und Namen sind Marken ihrer entsprechenden Inhaber. Garantien bezüglich der Genauigkeit oder Vollständigkeit werden weder ausdrücklich noch impliziert erteilt. ASRock behält sich das Recht vor, ohne Vorankündigung Änderungen an diesem Dokument vorzunehmen.

Technischer Support

Falls ein Problem mit Ihrem Produkt auftritt und die Bedienungsanleitung keine Informationen zu dessen Behebung bietet, wenden Sie sich an den Laden oder Ihren örtlichen Händler. Alternativ finden Sie unter https://www.asrock.com weitere Anleitungen.

Produktinformationen für EU-Energiekennzeichnung

https://eprel.ec.europa.eu/screen/product/electronicdisplays/2765987

Copyright-Hinweis

Kein Teil dieser Dokumentation darf ohne schriftliche Genehmigung von ASRock Inc. in irgendeiner Form oder mit irgendwelchen Mitteln reproduziert, abgeschrieben, übertragen oder übersetzt werden, mit Ausnahme der Vervielfältigung der Dokumentation durch den Käufer zu Sicherungszwecken.

Produkte und Firmennamen, die in dieser Dokumentation genannt werden, sind möglicherweise eingetragene Warenzeichen oder Urheberrechte der jeweiligen Firmen. Sie werden nur zur Identifizierung oder Erklärung und zum Nutzen der Eigentümer verwendet, ohne die Absicht, sie zu verletzen.

Haftungsausschluss

Da die technischen Daten des Monitors sowie die Firmware aktualisiert werden können, kann der Inhalt dieser Dokumentation ohne Ankündigung geändert werden. Falls diese Dokumentation irgendwelchen Änderungen unterliegt, wird die aktualisierte Version ohne weitere Hinweise auf der ASRock-Webseite zur Verfügung gestellt. Sollten Sie technische Hilfe in Bezug auf diesen Monitor benötigen, erhalten Sie auf unserer Webseite spezifischen Informationen über das von Ihnen verwendete Modell. Auch finden Sie eine aktuelle Liste unterstützter Monitore auf der ASRock-Webseite:

ASRock-Website: http://www.asrock.com

Version 1.0
Veröffentlicht August 2026
Copyright©2026 ASRock INC. Alle Rechte vorbehalten.