ASRock



PG34QSR

Manuel Utilisateur

Table des matières

Chapitre 1 Introduction 1

1.1 Contenu de l'emballage 1

Chapitre 2 Installation du moniteur 2

2.1 Fixation du bras et de la base du support 2

2.2 Démontage du bras et de la base du support 5

2.3 Établissement des connexions 6

2.4 Réglage de l'angle de visualisation 10

2.5 Utilisation de la fente de sécurité 13

Chapitre 3 Vue d'ensemble du moniteur 14

3.1 Vue avant 14

3.2 Vue arrière 15

3.3 Vue de dessous 16

Chapitre 4 Spécifications 17

4.1 Spécifications du moniteur 17

4.2 Liste des fréquences supportées 19

Chapitre 5 Utilisation du moniteur 21

5.1 Mise sous tension/hors tension du moniteur 21

5.2 Boutons de contrôle 23

5.3 Utilisation du joystick 24

Chapitre 6 Configuration de l'OSD 26

6.1 Accéder au menu OSD 26

6.2 Menus OSD 27

Chapitre 7 Dépannage 38
Chapitre 8 Instructions de sécurité 39

Chapitre 1 Introduction

Merci d'avoir acheté le moniteur ASRock PG34QSR. Ce moniteur est fabriqué selon les normes de contrôle qualité rigoureuses d'ASRock afin d'offrir des performances fiables et une grande durabilité.

1.1 Contenu de l'emballage

Votre moniteur est livré avec les éléments indiqués ci-dessous. Assurez-vous d'avoir reçu tous les éléments et contactez votre revendeur ou distributeur local si l'un des éléments quel qu'il soit est endommagé ou manquant.

- Moniteur ASRock PG34QSR
- Bras de support ASRock PG34QSR
- Base de support ASRock PG34QSR
- Guide d'installation rapide du ASRock PG34QSR
- Câble HDMI
- Câble DisplayPort
- Cordon d'alimentation



Moniteur

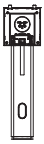

Bras du support



Base du support

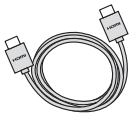

Câble HDMI



Câble DisplayPort

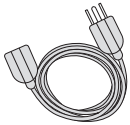

Cordon d'alimentation



Guide de démarrage rapide

Important

- Le contenu de la boîte peut varier selon le pays.
- Le cordon d'alimentation inclus est uniquement destiné à être utilisé avec ce moniteur et ne doit pas être utilisé avec d'autres produits.
- Les illustrations, les images et les captures d'écran figurant dans ce manuel sont fournies à titre de référence uniquement. Le produit réel fait foi.

Chapitre 2 Installation du moniteur

2.1 Fixation du bras et de la base du support

Étape 1. Installation de la base du support

- Laissez le moniteur dans son emballage de protection.

> ⚠ Important
>
> Placez le moniteur dans son emballage de protection ou sur une surface douce et protégée pour éviter de rayer l'écran.

- Insérez la base du support dans le bras du support et serrez la vis située sous la base du support.

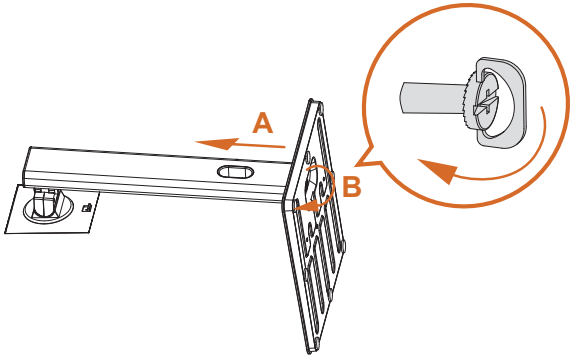

Étape 2. Installation du bras du support

- Alignez les deux languettes du bras du support sur les rainures à l'arrière du moniteur, puis faites glisser le bras du support jusqu'à ce qu'il s'enclenche.
- Poussez le verrou du support en position verrouillée pour assurer la stabilité.

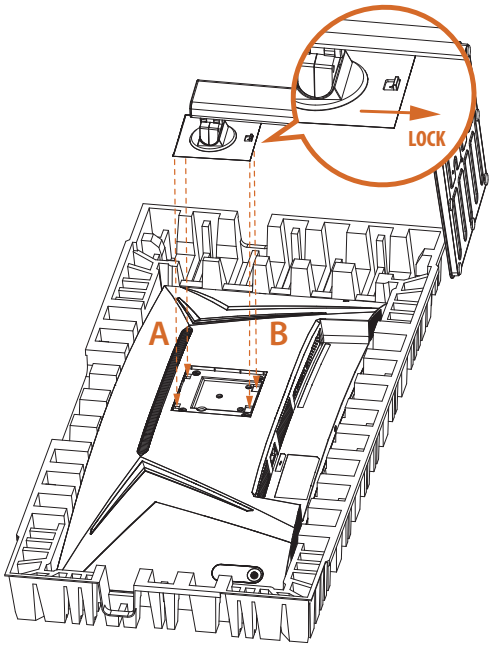

Étape 3. Placer le moniteur en position verticale

Sortez délicatement le moniteur de son emballage et placez-le en position verticale sur une surface plane et stable.

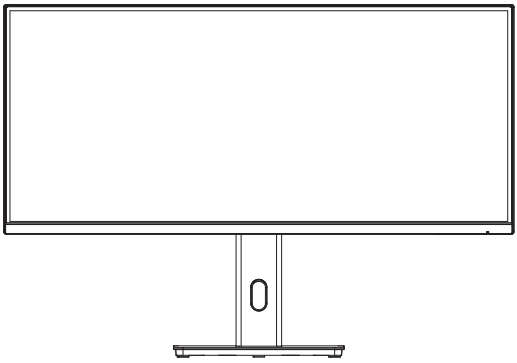



⚠ Important

Faites attention à ne pas toucher ou appuyer sur la surface d'affichage de l'écran lorsque vous soulevez ou déplacez le moniteur pour éviter de le rayer ou de l'endommager.

2.2 Démontage du bras et de la base du support

Avant de retirer le support, veuillez éteindre le moniteur et débrancher tous les câbles.

1. Poussez le verrou du support en position déverrouillée. Soulevez vers le haut pour désengager les languettes du bras du support du moniteur. Retirez le support (bras et base).

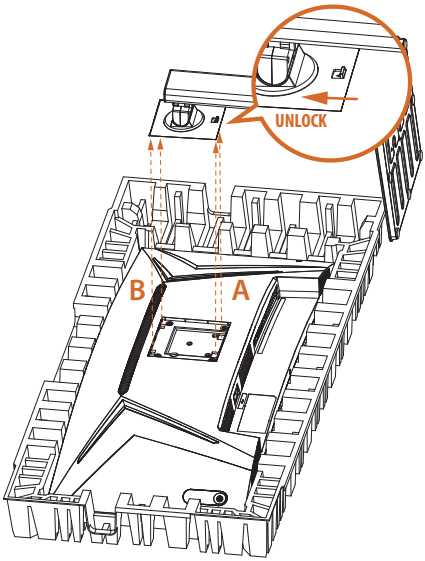

2. Retirez la vis située sous la base du support. Tirez sur la base du support pour la séparer du bras du support.

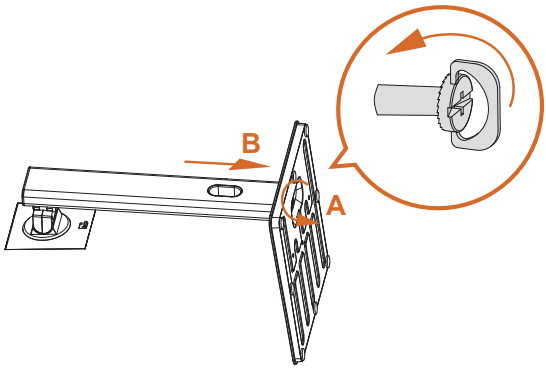

2.3 Établissement des connexions

Branchement du cordon d'alimentation

Branchez le cordon d’alimentation sur le moniteur, puis branchez l’autre extrémité sur une prise murale. Faites passer les câbles dans le guide de gestion des câbles sur le bras du support.

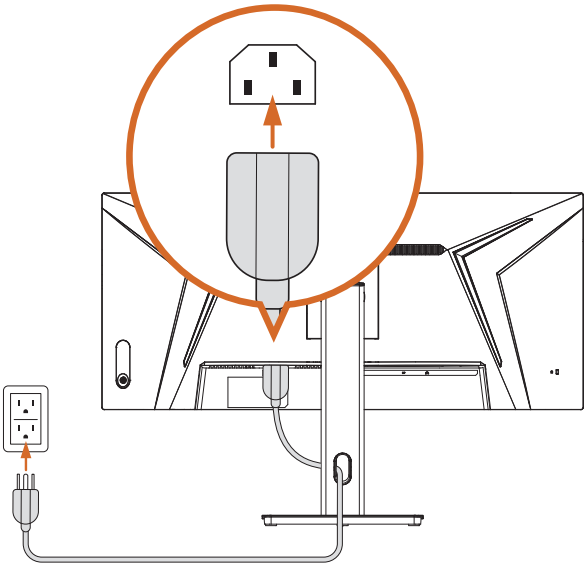

Important

Assurez-vous de bien mettre à la terre avant de brancher la fiche d'alimentation sur la prise de courant.

En outre, lorsque vous déconnectez la prise de terre, veuillez débrancher la fiche d'alimentation de la prise de courant avant de continuer.

Connexion du moniteur à un PC / ordinateur portable

Connexion HDMI

Branchez une extrémité du câble HDMI sur le connecteur HDMI à l'arrière du moniteur. Branchez ensuite l'autre extrémité sur le connecteur HDMI du PC ou de l'ordinateur portable. Faites passer les câbles dans le guide de gestion des câbles sur le bras du support.

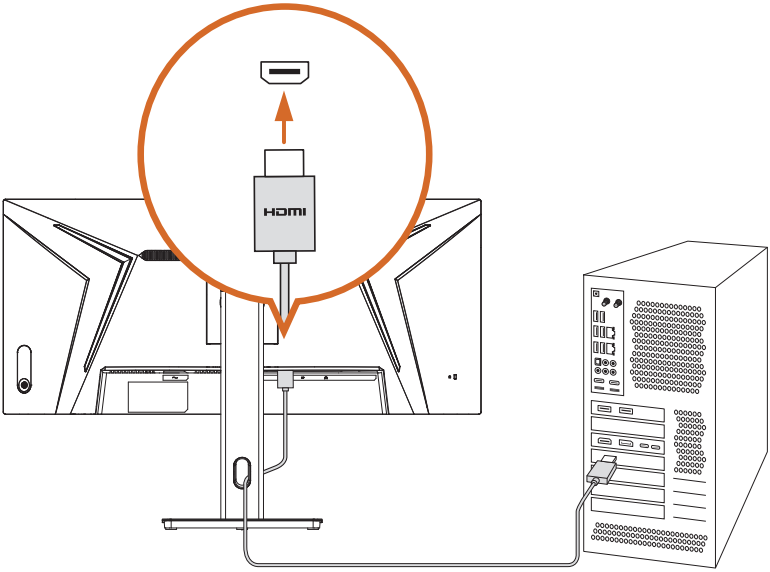

Connexion DisplayPort

Branchez une extrémité du câble DisplayPort sur le connecteur d'entrée DisplayPort à l'arrière du moniteur. Branchez ensuite l'autre extrémité sur le connecteur de sortie DisplayPort du PC ou de l'ordinateur portable. Faites passer les câbles dans le guide de gestion des câbles sur le bras du support.

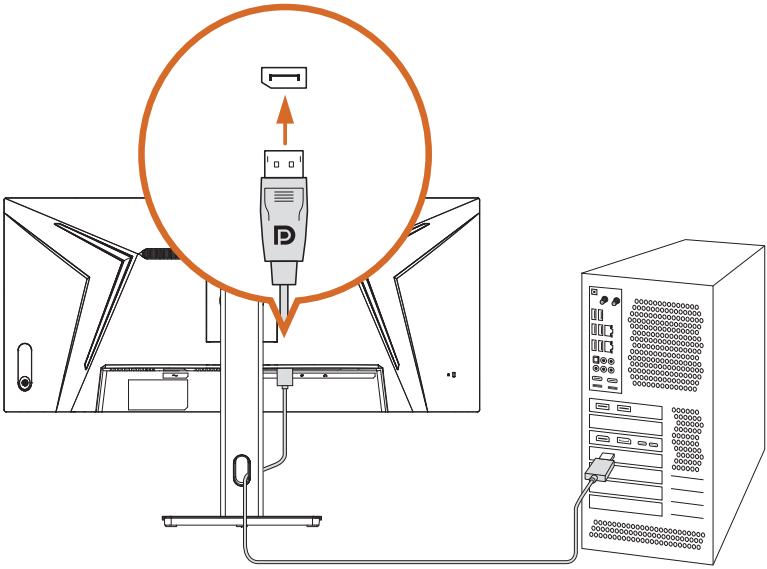

Connexion du câble audio

Vous pouvez brancher un casque sur la prise casque située sous le moniteur. Faites passer les câbles dans le guide de gestion des câbles sur le bras du support.

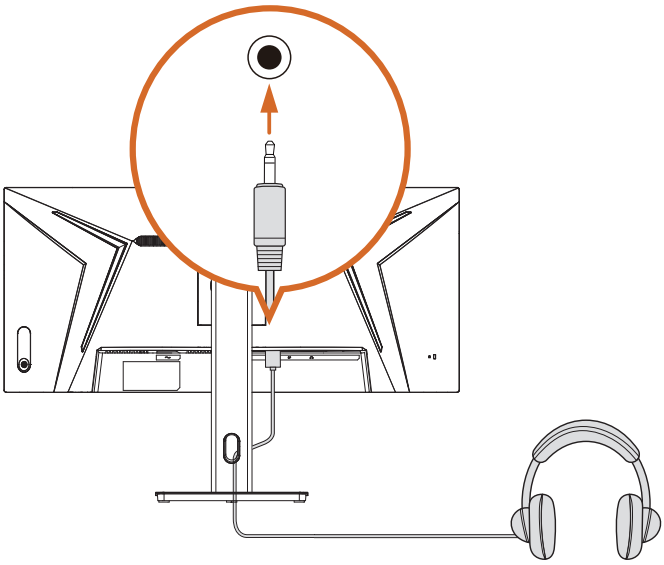

2.4 Réglage de l'angle de visualisation

Réglage de l'angle d'inclinaison

Pour un confort visuel optimal, placez-vous directement face au moniteur et réglez l'angle de vision selon vos préférences.

Tenez fermement le support d'une main tout en inclinant le moniteur vers l'avant ou vers l'arrière de l'autre main, afin d'éviter que le moniteur ne bascule.

Vous pouvez régler l'angle d'inclinaison entre -5° et 20°.

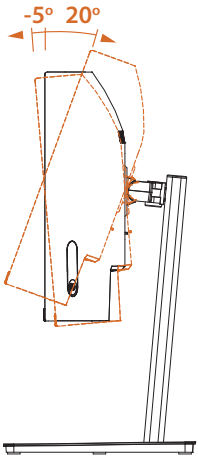



⚠ Important

Veillez à ne pas toucher ou appuyer sur la surface de l'écran lors du réglage du moniteur.

Réglage de l'angle de pivotement

Faites pivoter le moniteur vers la gauche ou vers la droite pour obtenir l’angle de vision souhaité.

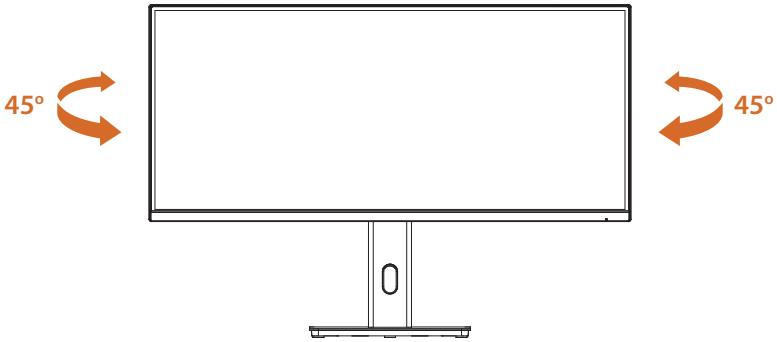



⚠ Important

Veillez à ne pas toucher ou appuyer sur la surface de l'écran lors du réglage du moniteur.

Réglage de la hauteur

Vous pouvez abaisser ou élever le moniteur à la hauteur désirée.

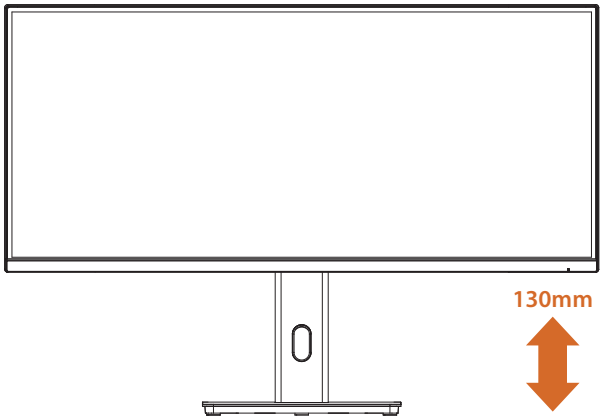



Important

Veillez à ne pas toucher ou appuyer sur la surface de l'écran lors du réglage du moniteur.

2.5 Utilisation de la fente de sécurité

Ce moniteur est équipé d'une fente de sécurité de type verrou Kensington. Un verrou compatible Kensington peut être utilisé pour sécuriser le moniteur et contribuer à prévenir le vol.

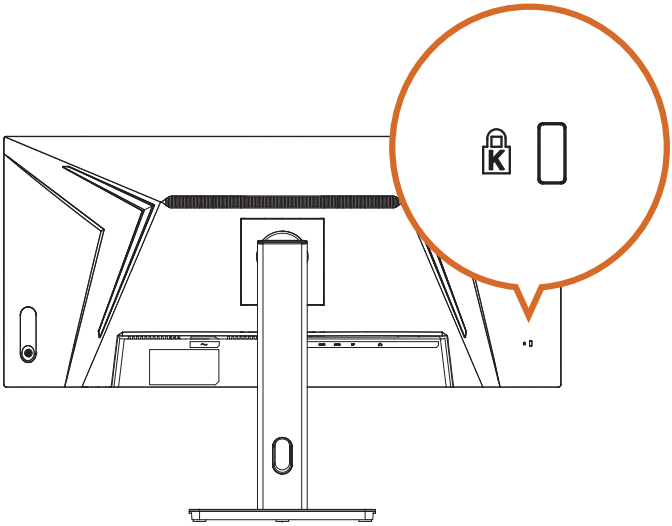

REMARQUE : Le verrou Kensington n’est pas fourni. Un verrou de sécurité compatible doit être acheté séparément.

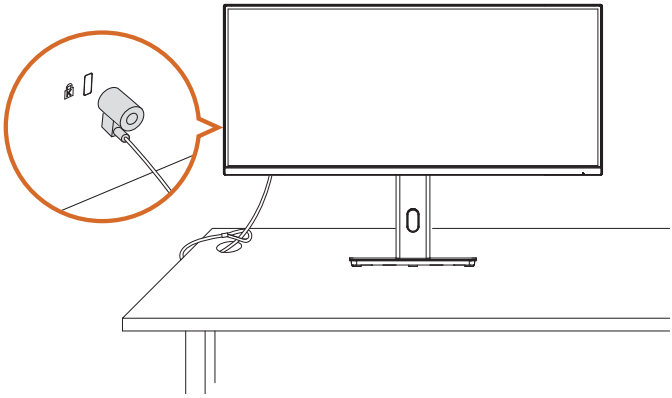

Chapitre 3 Vue d'ensemble du moniteur

3.1 Vue avant

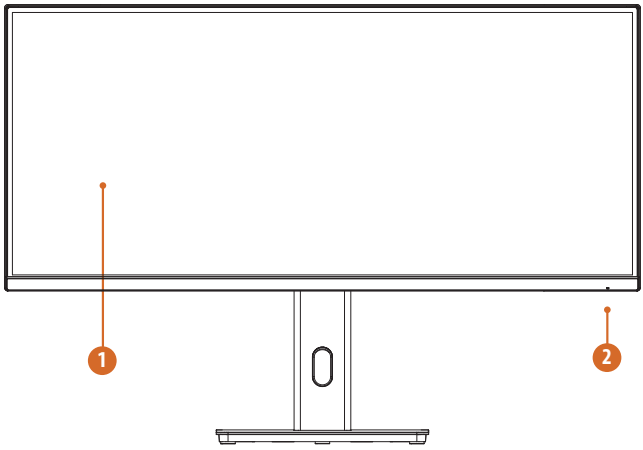

No.	Élément	Description
1	Écran d’affichage	Affiche le contenu visuel.
2	Voyant d’alimentation	Définition des couleurs de l'indicateur d'alimentation : • Bleu fixe - Mode Allumé • Orange fixe - Mode Veille • Voyant LED éteint - Mode Éteint

3.2 Vue arrière

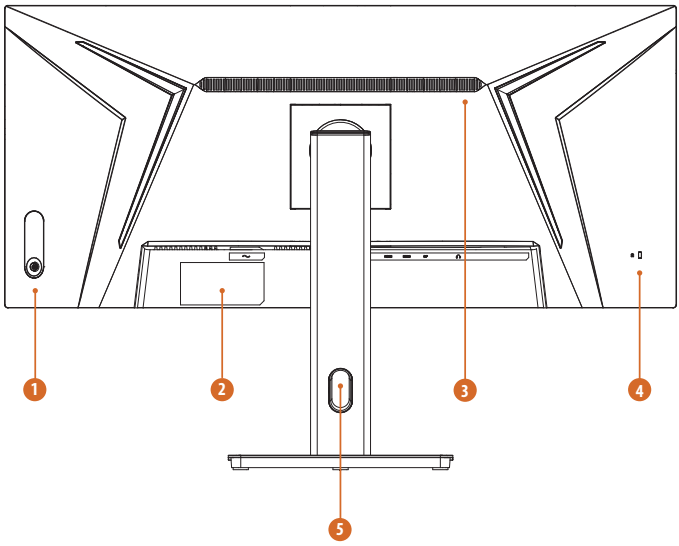

No.	Élément	Description
1	Bouton Marche/Arrêt	Appuyez pour allumer le moniteur. Appuyez et maintenez enfoncé pendant 5 secondes pour éteindre le moniteur.
	Boutons de contrôle/ Joystick	Reportez-vous aux sections « Boutons de commande » et « Utilisation du joystick » pour plus d'informations.
2	Étiquette de série	Indique le nom du modèle du moniteur et les informations sur la puissance nominale.
3	Sortie d'air	Permet la circulation de l'air pour la dissipation de la chaleur et la ventilation.
4	Fente de verrouillage Kensington	Sécurisez le moniteur avec un verrou de sécurité compatible (verrou de sécurité non fourni).
5	Trou de gestion des câbles	Organisez les câbles en les faisant passer dans ce trou.

3.3 Vue de dessous

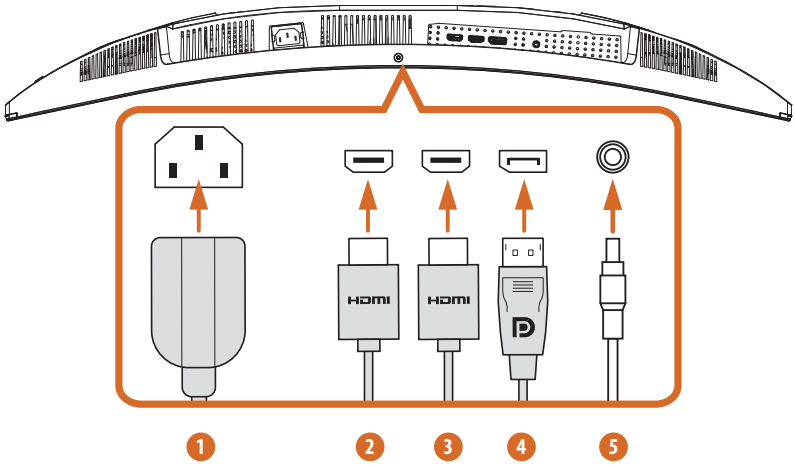

No.	Élément	Description
1	Port ENTRÉE CA	Branchez le cordon d'alimentation.
2	Port HDMI	Connectez votre ordinateur à l'aide d'un câble HDMI.
3	Port HDMI	Connectez votre ordinateur à l'aide d'un câble HDMI.
4	DisplayPort	Connectez votre ordinateur à l'aide d'un câble DisplayPort.
5	Sortie audio	Branchez votre casque sur la prise de sortie audio. (Vendu séparément)

Chapitre 4 Spécifications

4.1 Spécifications du moniteur

Modèle	PG34QSR	
Affichage	Taille du panneau	34"
	Zone d'affichage	797,22(H) x 333,72(V)
	Rapport d'aspect	21:9
	Type de panneau	VA
	Angle de visualisation	178°(H) /178°(V)
	Résolution	WQHD (3440 x 1440)
	Taille de pixels	0,23175 mm
	Courbure	1500R
	Taux de rafraichissement	200Hz@WQHD / 400Hz@WHD
	Temps de réponse	1ms (GTG)
		1ms (MPRT)
	Luminosité	450 nits (typ.)
	Espace couleur	95% DCI-P3 / 129% sRGB
	Couleurs d'affichage	1,07B (8 + FRC)
	Rapport de contraste	4000:1 (typ.)
	Surface d'affichage	Anti-reflet
	HDR	HDR400
	Sans scintillement	OUI
	Faible lumière bleue	OUI (S/W)
	Adaptive Sync	AMD FreeSync™ Premium
Ports E/S	HDMI	2 x HDMI™ 2.1 TMDS
	DisplayPort	1 x DisplayPort™ 1.4
	Sortie audio	1 x Sortie casque
	Haut-parleur	2W x 2
Fréquence de signal numérique	HDMI	31~183KHz (H) 48~120Hz (V)
	DP	300~300KHz (H) 48~200Hz (V)

Consommation électrique	Consommation électrique (max)	≦ 72W
	Consommation électrique (typ.)	≦ 31W
	Mode Économie d'énergie	≦ 0,5W
	Mode Hors tension	≦ 0,3W
	Tension	100~240Vca, 50/60Hz, 1,5A
Design mécanique	Réglage de l'inclinaison	-5°- +20°
	Réglage du pivotement	-45° - +45°
	Réglage de la hauteur	0~130 mm
	Ajustement du pivotement	±5°
	Montage VESA	100 x 100 m (4 trous de vis) M4 x 10 mm
Dimension (L x H x P)	Dimensions avec le support	808 x 558,2 x 280 mm
	Dimensions sans le support	808 x 363,9 x 116,9 mm
Poids	Poids net avec le support	8,2kg
	Poids net sans le support	5,8kg
	Poids brut	12,7kg
Environnement	Utilisation	• Température : 0℃ à 40℃ • Humidité : 20% à 80% sans condensation. • Altitude : 0~3048 m
	Stockage	• Température : -20℃ à 60℃ • Humidité : 20% à 80% sans condensation. • Altitude : 0~12192 m

4.2 Liste des fréquences supportées

Standard	Résolution	PG34QSR	
		HDMI	DP
VGA	640x480 @60Hz	V	V
	640x480 @72Hz	V	V
	640x480 @75Hz	V	V
MAC	640x480 @66.66Hz	V	V
VESA	720x400 @70Hz	V	V
SVGA	800x600 @56Hz	V	V
	800x600 @60Hz	V	V
	800x600 @72Hz	V	V
	800x600 @75Hz	V	V
MAC	832x624 @74.55Hz	V	V
XGA	1024x768 @60Hz	V	V
	1024x768 @70Hz	V	V
	1024x768 @75Hz	V	V
MAC	1152x870 @75Hz	V	V
VESA	1152x864 @75Hz	V	V
	1280x720 @60Hz	V	V
	1280x960 @60Hz	V	V
SXGA	1280x1024 @60Hz	V	V
	1280x1024 @75Hz	V	V
WXGA	1280x800 @60Hz	V	V
WSXGA+	1440x900 @60Hz	V	V
	1680x1050 @60Hz	V	V
FHD	1920x1080 @60Hz	V	V
	1920x1080 @120Hz	V	V
QHD	2560x1440 @60Hz	V	V
	2560x1440 @120Hz	V	V

WQHD	3440x1440 @60Hz	V	V
	3440x1440 @100Hz	V	V
	3440x1440 @120Hz		V
	3440x1440 @144Hz		V
	3440x1440 @165Hz		V
	3440x1440 @180Hz		V
	3440x1440 @200Hz		V
Résolution de la synchronisation vidéo	640x480p 59.94/60Hz 4:3	V	V
	720x480p 59.94/60Hz 16:9	V	V
	1280x720p 59.94/60Hz 16:9	V	V
	1920x1080p 59.94/60Hz 16:9	V	V
	720x576p 50Hz 16:9	V	V
	1280x720p 50Hz 16:9	V	V
	1920x1080p 50Hz 16:9	V	V
	1920x1080p 120Hz 16:9	V	V
	3840x2160p 60Hz 16:9	V	

Chapitre 5 Utilisation du moniteur

5.1 Mise sous tension/hors tension du moniteur

Appuyez sur le bouton d’alimentation pour allumer le moniteur. L’indicateur d'alimentation à l’avant du moniteur s'allumera en bleu fixe pour indiquer que le moniteur est allumé.

Pour éteindre le moniteur, appuyez sur le bouton d’alimentation et maintenez-le enfoncé pendant environ 5 secondes jusqu’à ce que le voyant d’alimentation s’éteigne.

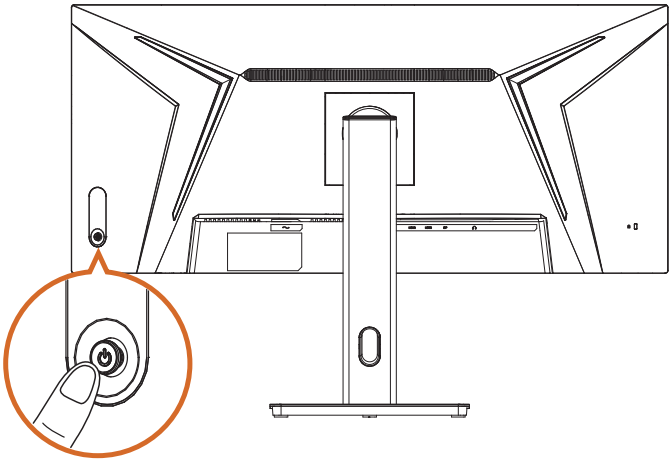

L’emplacement du voyant LED d’alimentation est indiqué ci-dessous.

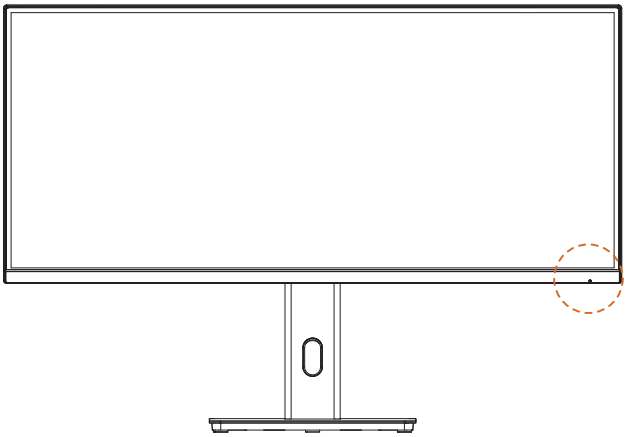

Définition des couleurs de l'indicateur d'alimentation :

Voyant LED	État	Description
Bleu fixe	Allumé	Un voyant bleue fixe indique que le moniteur est allumé.
Orange fixe	Veille	Un voyant orange fixe indique que le moniteur est en mode veille.
LED éteint	Eteint	L'absence de lumière indique que le moniteur est éteint.

5.2 Boutons de contrôle

Utilisez les boutons de contrôle du moniteur pour régler les paramètres du moniteur.

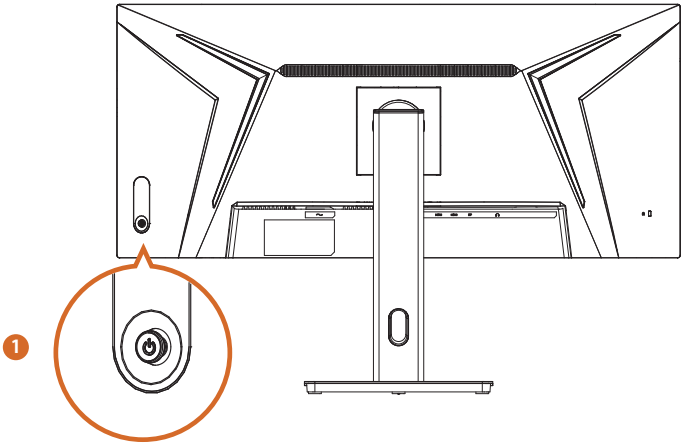

No.	Bouton	Fonction
1		**ALIMENTATION** Appuyez sur le bouton ou le joystick pour allumer le moniteur, puis maintenez-le enfoncé pendant 5 secondes pour l'éteindre. **MENU** Appuyez pour ouvrir le menu OSD. **SOURCE D'ENTRÉE (Touches de raccourci)** Déplacez le joystick vers le haut pour ouvrir le menu de sélection de la source d'entrée. **Réglage de l'image (Touches de raccourci)** Déplacez le joystick vers le bas pour ouvrir le menu « Réglage de l'image ». **Luminosité (Touches de raccourci)** Déplacez le joystick vers la gauche pour ouvrir le menu de luminosité. **Mode DFR (Touches de raccourci)** Déplacez le joystick vers la droite pour ouvrir le menu DFR.

5.3 Utilisation du joystick

Lorsque le menu OSD est ouvert, utilisez le joystick à l'arrière du moniteur pour naviguer dans le menu OSD et régler les paramètres.

1. Pour accéder au menu OSD, appuyez sur le bouton du joystick pour lancer le menu principal OSD.
2. Poussez le joystick vers le haut, le bas, la gauche ou la droite pour parcourir les options du menu.
3. Appuyez à nouveau sur le bouton du joystick pour confirmer la sélection.
4. Poussez le joystick vers la gauche pour quitter le menu OSD.

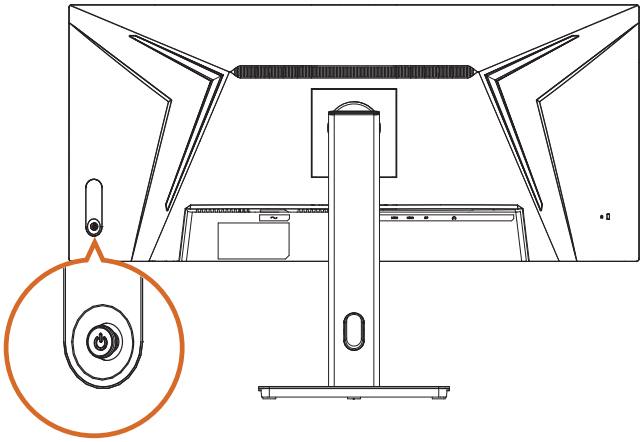

No.	Action		Contrôle Joystick
1	Appuyer		Lorsque le menu OSD est ouvert, appuyez pour confirmer la sélection (Entrer) ou enregistrer les paramètres (OK).
2	Pousser vers la gauche		Poussez le joystick vers la gauche pour sélectionner des éléments du menu (Déplacer), revenir au menu précédent (Retour) ou quitter le menu OSD (Quitter). Diminue la valeur du paramètre sélectionné (Ajuster).

3	Pousser vers la droite		Poussez le joystick vers la droite pour sélectionner des éléments du menu ou passer au menu suivant (Déplacer). Augmente la valeur du paramètre sélectionné (Ajuster).
4	Pousser vers le haut		Poussez le joystick vers le haut pour sélectionner des éléments du menu (Déplacer).
5	Pousser vers le bas		Poussez le joystick vers le bas pour sélectionner des éléments du menu (Déplacer).

Chapitre 6 Configuration de l'OSD

Ce chapitre explique comment configurer le moniteur à l'aide du menu OSD.

Important

- Toutes les informations sont sujettes à changement sans préavis.
- Les illustrations, les images et les captures d'écran figurant dans ce manuel sont fournies à titre de référence uniquement. Le produit réel fait foi.

6.1 Accéder au menu OSD

Après avoir appuyé sur le bouton Menu, le menu OSD s'affiche dans le coin inférieur droit de l'écran.

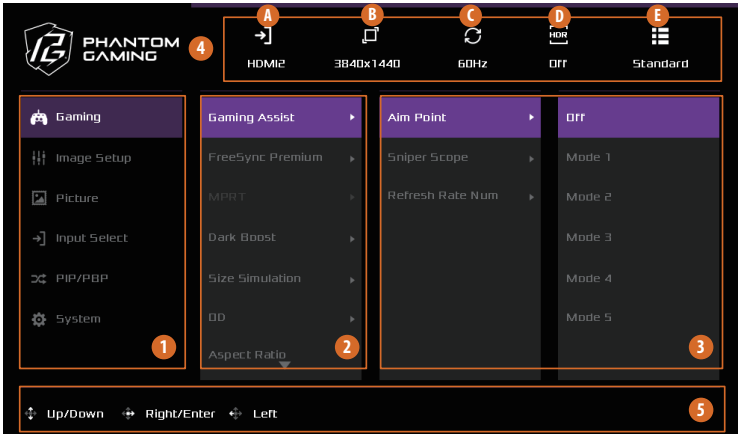

No.	Élément	Description		
1	Menu principal	Affiche le menu principal.		
2	Sous-menu	Affiche le sous-menu.		
3	Éléments et options du sous-menu	Affiche les éléments et les options du sous-menu.		
4	État actuel	Affiche les réglages actuels.	A	La source d'entrée actuelle
			B	La résolution actuelle.
			C	Le taux de rafraîchissement actuel
			D	L'état HDR actuel
			E	Mode Scène actuel
5	Guide des touches	Suivez le guide des touches affiché au bas de l'écran OSD pour déplacer ou sélectionner (régler) les paramètres OSD.		

6.2 Menus OSD

Fonction : Jeux

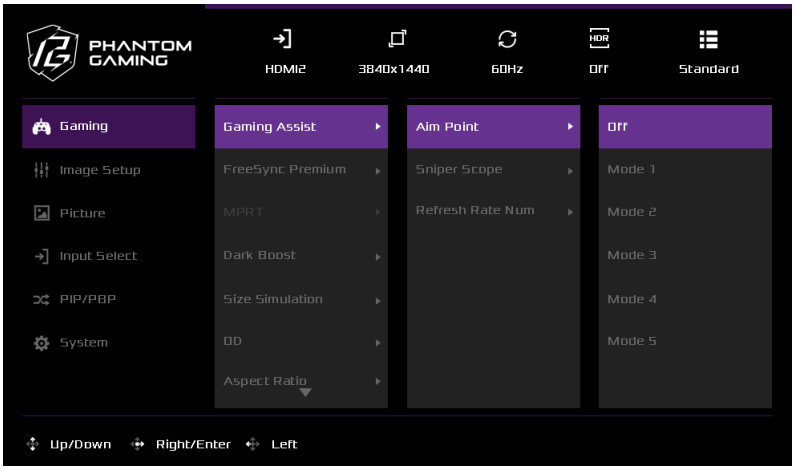

Menu principal	Sous-menu	Élément du sous-menu	Option du sous-menu	Description
Gaming (Jeux)	Game Assist (Assistance en jeu)	Aim Point (Viseur)	Off (Eteint)	Désactive la fonction Viseur ou sélectionne un mode de viseur.
			Mode 1	
			Mode 2	
			Mode 3	
			Mode 4	
			Mode 5	
		Sniper Scope (Viseur de sniper)	Off (Eteint)	Cette fonction permet d'utiliser un zoom local et central pour améliorer la précision dans les jeux FPS.
			1.5X Zoom (Zoom 1,5X)	
			2X Zoom (Zoom 2X)	
			4X Zoom (Zoom 4X)	
		Refresh Rate Num (Taux de rafraîchissement num.)	Off (Eteint)	Affiche le taux de rafraîchissement actuel dans le coin sélectionné de l'écran.
			Left Top (Haut à gauche)	
			Right Top (Haut à droite)	
			Left Bottom (Bas à gauche)	
			Right Bottom (Bas à droite)	
	FreeSync Premium	Off (Eteint)	Active ou désactive FreeSync Premium.	
		On (Allumé)		

Jeux	MPRT	Off (Eteint)	Désactive le MPRT.
		On (Allumé)	Active le MPRT.
	Dark Boost	0-100	Améliore les détails dans les zones sombres de l'image.
	Size Simulation (Simulation de la taille)	Full (Plein)	Simule la zone d'affichage d'un écran de plus petite taille. *En fonction de la source du signal d'origine, des bordures ou des barres noires peuvent apparaître autour de l'image.
		27"	
		24,5"	
	OD (Overdrive)	Off (Eteint)	Améliore le temps de réponse grâce à la technologie Overdrive. • Normal : Amélioration moyenne pour des images fluides. • Extrême : Offre le temps de réponse le plus rapide pour les scènes comportant des mouvements rapides.
		Normal	
		Extreme (Extrême)	
	Aspect Ratio (Rapport d'aspect)	4:3	Sélectionnez les proportions du moniteur.
		5:4	
		16:9	
		16:10	
		21:9	
	Reset Gaming (Réinitialiser le jeu)	Restaure tous les paramètres de jeu aux réglages d'usine.	

Fonction : Réglage de l'image

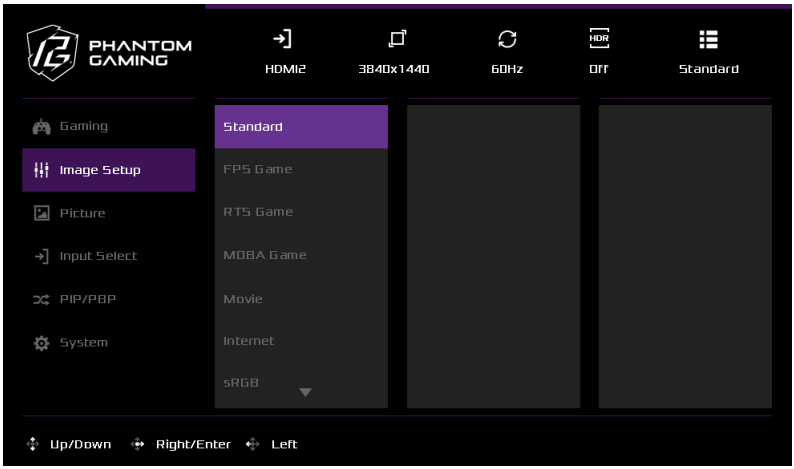

Menu principal	Sous-menu	Description
Image Setup (Réglage de l'image)	Standard	Ce mode Scène est pour l'édition de documents.
	FPS Game (Jeu FPS)	Sélectionnez ce mode pour jouer à des jeux de tir à la première personne.
	RTS Game (Jeu RTS)	Sélectionnez ce mode pour jouer à des jeux de stratégie en temps réel (RTS).
	MOBA Game (Jeu MOBA)	Sélectionnez ce mode pour jouer à des jeux « Multiplayer Online Battle Arena » (MOBA).
	Movie (Film)	Sélectionnez ce mode pour regarder des films.
	Internet	Sélectionnez ce mode pour naviguer des sites Web.
	sRGB	Sélectionnez ce mode pour visualiser des photos et des graphiques d'un PC.
	ECO (ÉCO)	Sélectionnez ce mode pour trouver un équilibre entre la luminosité de l'écran et la consommation d'énergie.
	User (Utilisateur)	Créez un mode défini par l'utilisateur et personnalisez les paramètres du moniteur selon vos préférences.
	HDR400	Sélectionnez ce mode pour regarder du contenu HDR.
	Jeu HDR	Sélectionnez ce mode pour regarder des jeux HDR.

Fonction : Image

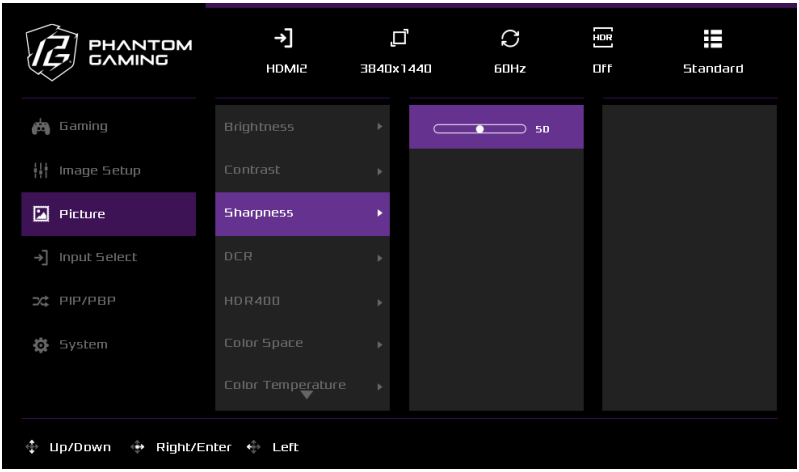

Menu principal	Sous-menu	Élément du sous-menu	Description
Picture (Image)	Brightness (Luminosité)	0-100	Règle la luminance du rétroéclairage.
	Contrast (Contraste)	0-100	Règle la différence entre les zones les plus sombres et les plus claires de l'image.
	Sharpness (Netteté)	0-100	Règle la netteté des contours pour améliorer la clarté de l'image.
	DCR	Off (Eteint)	Le rapport de contraste dynamique ajuste automatiquement le rétroéclairage du moniteur en temps réel. Il atténue le rétroéclairage dans les scènes sombres et augmente la luminosité dans les scènes lumineuses.
		On (Allumé)	
	HDR400	Auto	Sélectionnez Auto pour que le moniteur active automatiquement HDR lorsqu'il détecte du contenu compatible.
		Off (Eteint)	
	Color Space (Espace couleur)	sRGB	Cet espace colorimétrique RVB standard est souvent utilisé avec la grande majorité des images sur le Web.

Picture (Image)	Color Space (Espace couleur)	Adobe RGB	Ce mode est idéal pour la photographie haut de gamme et les travaux de précision critiques.		
		DCI-P3	Ce mode est recommandé pour les séquences de qualité cinéma.		
		BT-2020	Ce mode est recommandé pour les contenus HDR.		
		Native (Natif)	Utilise la gamme de couleurs native du panneau.		
	Color Temperature (Température de couleur)	Cold (Froid)	Augmente la température des couleurs. Sélectionnez « Cold » pour rehausser la couleur bleue d'une image.		
		Cool (Froid)	Augmente la température des couleurs. L'écran apparaîtra plus 'froid' avec une teinte bleuâtre.		
		Native (Natif)	Charge les réglages de couleur par défaut du moniteur.		
		Warm (Chaud)	Diminue la température des couleurs. L'écran apparaîtra plus 'chaud' avec une teinte rougeâtre/jaunâtre.		
		User (Utilisateur)	Red (Rouge)	0-100	Personnalisez la température de couleur en ajustant les niveaux de rouge (R), vert (V) et bleu (B) selon vos préférences.
			Green (Vert)	0-100	
			Blue (Bleu)	0-100	
	6-axis Color (Couleur 6 axes)	Hue (Teinte)	Red (Rouge)	0-100	Ajustez la teinte de chaque couleur (rouge, vert, bleu, cyan, magenta et jaune).
			Green (Vert)	0-100	
			Blue (Bleu)	0-100	
			Cyan	0-100	
			Magenta	0-100	
			Yellow (Jaune)	0-100	
		Saturation	Red (Rouge)	0-100	Ajuste la saturation de chaque couleur (rouge, vert, bleu, cyan, magenta et jaune).
			Green (Vert)	0-100	
			Blue (Bleu)	0-100	
			Cyan	0-100	
			Magenta	0-100	
			Yellow (Jaune)	0-100	

6-Axis Color (Couleur 6 axes)	Gamma	1.8	Ajuste le niveau de gamma. Des valeurs faibles rendent l'image plus claire, et des valeurs élevées augmentent le contraste et assombrissent l'image.
		2.0	
		2.2	
		2.4	
		2.6	
	Low Blue Light (Faible lumière bleue)	0-10	Ajustez la valeur de Faible lumière bleu de l'écran en fonction de vos préférences.
Picture (Image)	RGB Range (Plage RVB)	Auto	Le moniteur peut détecter automatiquement la plage de couleurs du signal d'entrée. Si les couleurs ne s'affichent pas correctement, vous pouvez sélectionner manuellement la plage RVB appropriée.
		Plein	
		Limité	
	Reset Picture (Réinitialiser l'image)	Restaure tous les paramètres d'image aux réglages d'usine.	

Fonction : Sélection de l’entrée

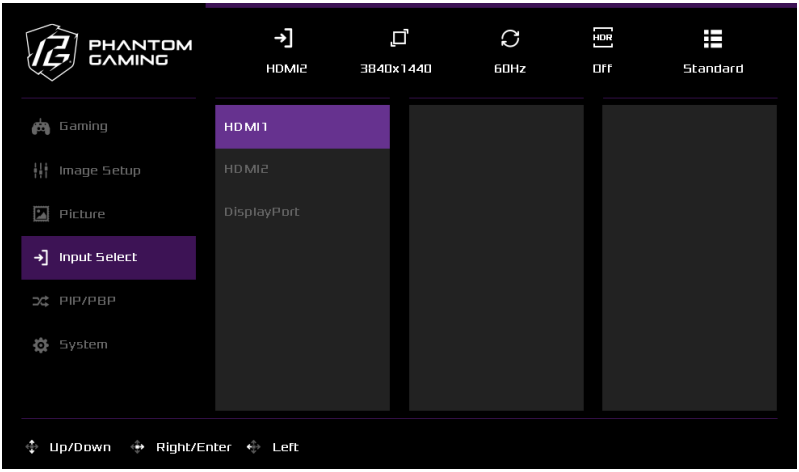

Menu principal	Sous-menu	Description
Sélection de l’entrée	HDMI1	Sélectionne l'entrée HDMI1.
	HDMI2	Sélectionne l'entrée HDMI2.
	DisplayPort	Sélectionne l'entrée DisplayPort.

Fonction : PIP/PBP

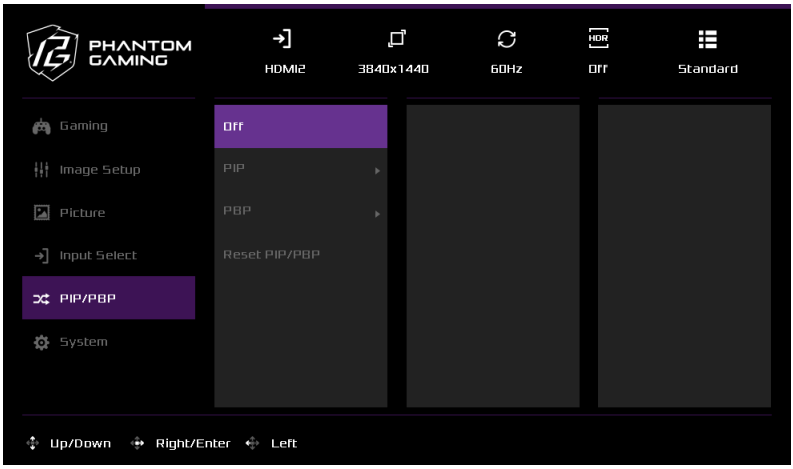

Menu principal	Sous-menu	Élément du sous-menu	Option du sous-menu	Description
PIP/PBP	Off (Eteint)			Désactive la fonction PIP.
	PIP	Source	HDMI1	Sélectionnez la source vidéo secondaire à afficher dans la fenêtre PIP.
			HDMI2	
			DisplayPort	
		PIP Size (Taille PIP)	Small (Petit)	Sélectionnez la taille de la fenêtre PIP.
			Medium (Moyen)	
			Large (Grand)	
		Location (Emplacement)	Left Top (Haut à gauche)	Sélectionnez la position de la fenêtre PIP à l'écran.
			Right Top (Haut à droite)	
			Left Bottom (Bas à gauche)	
			Right Bottom (Bas à droite)	
		Display Switch (Commutateur d'affichage)		Utilisez cet élément pour permuter la source principale et la source secondaire. La source secondaire est affichée par défaut dans la fenêtre PIP.

PIP/PBP	PIP	Audio Switch (Commutateur audio)	HDMI1	Sélectionnez la source audio pour le mode PIP.
			HDMI2	
			DisplayPort	
	PBP	Source	HDMI1	Sélectionnez la source vidéo secondaire pour le mode PBP.
			HDMI2	
			DisplayPort	
		PBP Size (Taille PBP)	Full (Plein)	Choisissez si les fenêtres PBP conservent leur rapport d'aspect ou remplissent toute la zone d'écran disponible.
			Aspect	
		Display Switch (Commutateur d'affichage)		Utilisez cet élément pour permuter la source principale et la source secondaire. La source secondaire est affichée par défaut dans la fenêtre PBP.
		Audio Switch (Commutateur audio)	HDMI1	Sélectionnez la source audio pour le mode PBP.
			HDMI2	
			DisplayPort	
	Reset PIP/PBP (Réinitialiser PIP/PBP)			Restaure tous les paramètres PIP/PBP aux réglages d'usine.

Fonction : Système

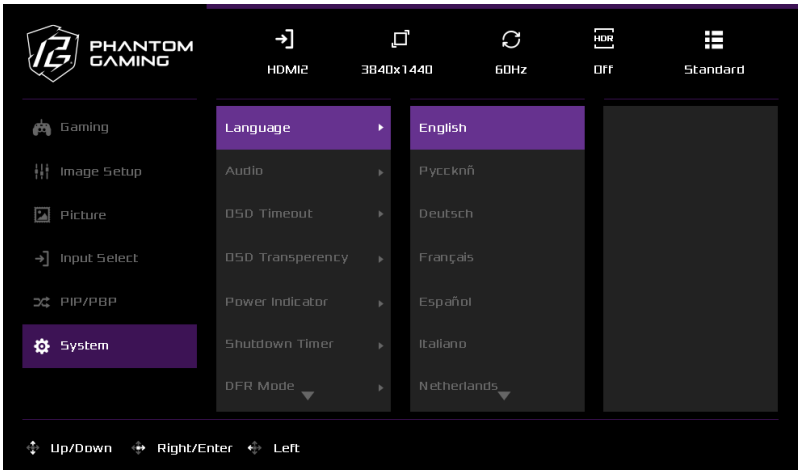

Menu principal	Sous-menu	Élément du sous-menu		Description
System (Système)	Language (Langue)	–		Choisit la langue du menu OSD.*
	Audio	Volume	0 - 100	Ajuste le niveau du volume.
		Mute (Sourdine)	On (Allumé)	Active ou désactive la fonction Sourdine.
			Off (Eteint)	
	OSD Timeout (Expiration OSD)	5		Sélectionnez la durée d'affichage du menu OSD avant sa fermeture automatique.
		15		
		30		
		60		
	OSD Transparency (Transparence OSD)	On (Allumé)		Active ou désactive la transparence de l'OSD.
		Off (Eteint)		
	Power Indicator (Voyant d'alimentation)	On (Allumé)		Active ou désactive le voyant LED d'alimentation.
		Off (Eteint)		
	Shutdown Timer (Minuteur d'arrêt)	30 Minutes		Règle l'arrêt automatique du moniteur après 30, 45, 60 ou 120 minutes.
		45 Minutes		
		60 Minutes		
		120 Minutes		
		Off (Eteint)		

System (Système)	DFR (Dynamic Frequency and Resolution) (ModeMode DFR (fréquence et résolution dynamiques))	Off (Eteint)	Le mode DFR vous permet de basculer entre deux configurations de résolution et de fréquence de rafraîchissement.
		On (Allumé)	
	DisplayPort Version (Version DisplayPort)	1.4	Sélectionnez la version DisplayPort.
		1.2	
	DDC/CI	On (Allumé)	Active ou désactive la prise en charge DDC/CI.
		Off (Eteint)	
	Information (Informations)	Resolution: (Résolution :)	Affiche des informations sur la source d'entrée principale.
		H. Frequency: (Fréquence H. :)	
		V. Frequency: (Fréquence V. :)	
		Pixel Clock: (Horloge de pixel :)	
		Model Number: (Numéro de modèle :)	
	Factory Reset (Réinitialisation d'usine)	–	Restaure tous les paramètres de l'OSD aux réglages d'usine.

*English, Русский, Deutsch, Français, Español, Italiano, Nederlands, Suomi, Polski, Português, Português (Brasil), 繁體中文 , 日本語 , Čeština, Hrvatski, Magyar, Română, ไทย, Bahasa Indonesia, Български, Українська

Chapitre 7 Dépannage

Problèmes & Questions	Solutions possibles
Le voyant d'alimentation ne s'allume pas.	• Vérifiez que le bouton d'alimentation a bien été enfoncé et que le moniteur est allumé. • Assurez-vous que le cordon d'alimentation est correctement branché.
Aucun signal	• Vérifiez si le câble vidéo est correctement branché. • Vérifiez que le câble vidéo et les connecteurs ne sont pas endommagés.
L'image est floue.	• Réglez les paramètres de contraste et de luminosité.
L'image scintille ou présente des interférences.	• Éloignez du moniteur les appareils électriques susceptibles de provoquer des interférences.
Le voyant d'alimentation est allumé, mais aucune image ne s'affiche.	• Assurez-vous que l'ordinateur est allumé. • Assurez-vous que la carte graphique est correctement installée. • Assurez-vous que le câble vidéo est correctement branché au moniteur et à l'ordinateur. • Vérifiez que le câble vidéo et les connecteurs ne sont pas endommagés.
L'une des couleurs primaires (rouge, vert ou bleu) est absente.	• Vérifiez le branchement du câble vidéo et assurez-vous que le câble et les connecteurs ne sont pas endommagés.
Défaut des couleurs sur l'image (le blanc n'apparaît pas blanc)	• Réglez les paramètres de couleur RVB ou sélectionnez une autre température de couleur.
Luminosité ou contraste insuffisants.	• Si la luminosité de l'écran diminue fortement au fil du temps et que les performances d'affichage sont affectées, contactez un centre de service agréé ASRock.
Impossible d'ouvrir le menu OSD.	• Éteignez le moniteur, débranchez le cordon d'alimentation, attendez quelques secondes, rebranchez-le, puis rallumez le moniteur.

Chapitre 8 Instructions de sécurité

- Veuillez lire attentivement et minutieusement les instructions de sécurité.
- Veuillez tenir compte de toutes les précautions et avertissements apposés sur l'appareil ou figurant dans le guide d'utilisateur.
- Consultez uniquement des réparateurs qualifiés.

Informations de sécurité

- Assurez-vous que la tension d'alimentation se trouve dans la marge de sécurité requise et a été réglée correctement à une valeur comprise entre 100~240V avant de brancher l'appareil sur une prise d'alimentation.
- Pour éviter des chocs électriques, utilisez toujours le cordon d'alimentation et la fiche avec une prise de courant mise à la terre.
- Si le cordon d'alimentation est fourni avec une prise à 3 broches, n'ôtez pas la broche protectrice de mise à la terre de la prise.
- Débranchez toujours le cordon d'alimentation ou désactivez l'interrupteur de la prise murale si l'appareil doit rester inutilisé pendant un certain temps, ceci afin de ne consommer aucune énergie.
- Placez le cordon d'alimentation de manière à ce que les gens n'aient pas à y marcher dessus. Ne placez aucun objet sur le cordon d'alimentation.
- Si l'appareil est fourni avec un adaptateur, utilisez uniquement l'adaptateur CA ASRock approuvé pour l'utilisation avec cet appareil.
- Pour réduire le risque d'incendie ou de choc électrique, n'exposez jamais le moniteur à la pluie ou à l'humidité.
- N'essayez jamais d'ouvrir le boîtier du moniteur. Les hautes tensions dangereuses à l'intérieur du moniteur peuvent entraîner de graves blessures corporelles.
- Ne placez jamais l'appareil près ou sur un radiateur ou une source de chaleur à moins qu'il y ait une ventilation appropriée.
- Ne surchargez pas les fils d'alimentation ou les rallonges. Une surcharge peut engendrer un incendie ou une électrocution.
- N'insérez jamais des objets et ne renversez jamais du liquide dans les fentes du boîtier du moniteur.

Union européenne :



Les batteries, blocs de batterie et accumulateurs ne doivent pas être jetés avec les ordures ménagères non triées. Utilisez le système de collecte publique pour déposer, recycler ou traiter les batteries conformément aux réglementations locales



Californie, USA :

La batterie de type bouton peut contenir du perchlorate ce qui requiert des manipulations spéciales lors du recyclage ou de l'élimination dans l'état de Californie. Pour plus d'informations, veuillez consulter : https://dtsc.ca.gov/perchlorate/

Déclaration de la commission canadienne des communications

Cet appareil numérique ne dépasse pas les limites de la classe B pour les émissions de sons radio depuis des appareils numériques, définies dans le règlement sur les interférences radio de la commission canadienne des communications.

Cet appareil numérique de Classe B est conforme à la norme canadienne ICES-003.

Cet appareil numérique de Classe B respecte toutes les exigences de la réglementation canadienne sur les équipements causant des interférences.

Cet appareil numérique de la classe B respecte toutes les exigences du Réglement sur le matériel brouiller du Canada.

Environnement

- Afin de réduire la possibilité de blessures consécutives à la chaleur ou à la surchauffe de l'appareil, ne placez pas l'appareil sur une surface molle, instable, ni n'obstruez les ouvertures d'aération.
- Utilisez cet appareil uniquement sur une surface dure, plate et stable.
- Afin d'éviter que l'appareil ne se renverse, fixez-le sur un bureau, un mur ou un objet fixe à l'aide d'une attache anti-retournement permettant de soutenir correctement l'appareil et de le conserver en lieu sûr
- Afin d'éviter tout risque de feu, tenez cet appareil à distance de l'humidité et des températures élevées.
- Ne laissez pas cet appareil dans un environnement non conditionné, sous une température de stockage supérieure à 60℃ ou inférieure à -20℃ , car cela pourrait l'endommager.
- La température de fonctionnement maximum est d'environ 40.
- Veillez à débrancher du secteur avant de nettoyer l'appareil. Nettoyez l'appareil à l'aide d'un chiffon doux plutôt que de produits chimiques industriels. Ne versez jamais aucun liquide dans les ouvertures, cela pourrait endommager l'appareil ou causer une électrocution.
- Placez toujours les objets ayant un fort champ magnétique ou électrique à distance de l'appareil.
- Si l'une des situations suivantes survient, faites vérifier l'appareil par du personnel qualifié pour les réparations :
  - Le cordon ou la prise d'alimentation est endommagé.
  - Du liquide a pénétré dans l'appareil.
  - L'appareil a été exposé à l'humidité.
  - L'appareil ne fonctionne pas correctement ou vous n'arrivez pas à le faire fonctionner conformément au Guide d'utilisateur.
  - L'appareil est tombé et est endommagé.
  - L'appareil présente des signes évidents de cassure.

Avertissement !

L'usage excessif des écrans affecte la vue.

Recommandations :

Faite une pause de 10 minutes toutes les 30 minutes de temps d'écran.

Les enfants de moins de 2 ans ne doivent pas être exposés à des écrans. Le temps d'écran des enfants de 2 ans et plus doit être limité à plus d'une heure par jour.

Conformité CE

Cet appareil respecte les exigences énoncées dans la directive du Conseil sur le rapprochement des législations des États membres concernant la compatibilité électromagnétique (2014/30/EU), la directive basse tension (2014/35/EU), la directive ErP (2009/125/EC) et la directive RoHS (2011/65/EU). Ce produit a été testé et trouvé conforme aux normes harmonisées pour les équipements de technologie de l'information publiées dans les Directives du Journal officiel de l'Union européenne.

Informations de contact de ASRock

ASRock EUROPE B.V.

Adresse : Bijsterhuizen 11-11, 6546 AR Nijmegen,The Netherlands

Téléphone : +31-24-345-44-33

Support technique

Téléphone : +31-24-345-44-33

Support en ligne https://event.asrock.com/tsd.asp

Déclaration sur les interférences de fréquence radio FCC classe B

Cet appareil a été testé et déclaré conforme aux limites définies pour les appareils numériques de Classe B suivant l'article 15 du règlement de la FCC. Ces limitations sont stipulées aux fins de garantir une protection raisonnable contre les interférences nuisibles en installation résidentielle. Cet appareil génère, utilise et peut émettre de l'énergie de radiofréquence et, s'il n'est pas installé conformément aux instructions, peut provoquer des interférences nuisibles aux communications radio. Cependant, nous ne pouvons garantir que des interférences ne se produiront pas dans une installation particulière. Si cet appareil cause des interférences nuisibles à la réception des signaux de radio ou de télévision, ce qui peut être déterminé en allumant et en éteignant l'appareil, l'utilisateur peut tenter de résoudre le problème de l'une des façons suivantes :

- Réorienter ou déplacer l'antenne de réception.
- Augmenter la distance entre l'appareil et le récepteur.
- Brancher l'appareil sur une prise avec un circuit différent de celle sur lequel le récepteur est branché.
- Consulter le revendeur ou un technicien radio/télévision expérimenté pour l'aide.

Avis 1

Les modifications ou les changements non expressément approuvés par la partie responsable de la conformité peuvent annuler le droit de l'utilisateur à utiliser cet appareil.

Avis 2

Les câbles d'interface blindés et les cordons secteur, s'il y en a, doivent être utilisés conformément aux limites d'émissions.

Cet appareil est conforme à la partie 15 du règlement de la FCC. Son fonctionnement est soumis aux deux conditions suivantes :

- Cet appareil ne doit pas causer d'interférences nuisibles.
- Cet appareil doit accepter toutes les interférences reçues, y compris celles pouvant provoquer un fonctionnement indésirable.

Informations de contact de ASRock

ASRock America, Inc.

Adresse : 13848 Magnolia Ave, Chino, CA91710, U.S.A.

Téléphone : +1-909-590-8308

Support technique

Téléphone : +1-909-590-8308

Support en ligne https://event.asrock.com/tsd.asp

Déclaration DEEE



En vertu de la directive européenne 2012/19/EU sur les déchets d'équipements électriques et électroniques (DEEE) de l'Union européenne (« UE »), les produits des « équipements électriques et électroniques » ne peuvent plus être éliminés avec les déchets municipaux et les fabricants des équipements électroniques couverts seront obligés de reprendre ces produits à la fin de leur durée de vie.

Informations sur les substances chimiques

Conformément aux réglementations sur les produits chimiques, comme la réglementation UE REACH (Réglementation CE n° 1907/2006 du parlement européen et du Conseil), ASRock fournit les informations pertinente sur : https://asrock.com/general/about.asp?cat=Responsibility

Déclaration RoHS

Déclaration sur le matériel JIS C 0950 du Japon

Une exigence réglementaire au Japon, définie par la spécification JIS C 0950, oblige les fabricants à fournir les déclarations sur le matériel pour certaines catégories de produits électroniques mis à la vente après le 1er juillet 2006.

Les termes HDMI, HDMI High-Definition Multimedia Interface, HDMI Trade Dress et les logos HDMI sont des marques commerciales ou des marques déposées de HDMI Licensing Administrator, Inc.

Avis sur le copyright et les marques

Copyright © ASRock Inc. Tous droits réservés. Le logo ASRock utilisé est une marque de commerce enregistrée d'ASRock Inc. Toutes les autres marques et noms mentionnés sont des marques de commerce appartenant à leurs propriétaires respectifs. Aucune garantie sur l'exactitude ou l'exhaustivité n'est expresse ou implicite. ASRock se réserve le droit d'apporter des changements à ce document sans préavis.

Support technique

Si votre produit a un problème et qu'aucune solution à cet égard ne figure dans le guide d'utilisateur, contactez votre revendeur ou distributeur local. Vous pouvez en outre consulter https://www.asrock.com pour des instructions supplémentaires.

Informations sur les produits pour le label énergétique de l'UE

https://eprel.ec.europa.eu/screen/product/electronicdisplays/2765987

Avis de droit d'auteur

Aucune partie de ce manuel ne peut être reproduite, transcrite, transmise ou traduite dans quelque langue que ce soit, sous quelque forme ou par quelque moyen que ce soit, sans le consentement écrit d'ASRock Inc., à l'exception de la duplication de la documentation par l'acheteur à des fins de sauvegarde.

Les noms de produits et d'entreprises qui apparaissent dans ce manuel peuvent ou non être des marques commerciales ou droits d'auteurs enregistrés de leurs sociétés respectives et ne sont utilisés qu'à titre d'identification et d'explication et au bénéfice de leurs propriétaires, sans intention de les enfreindre.

Clause de non-responsabilité

Puisque les spécifications du moniteur et le firmware peuvent être mis à jour n'importe quand, le contenu de ce document est également susceptible d'être modifié sans préavis. En cas de modifications du présent document, la version mise à jour sera disponible sur le site web ASRock sans notification préalable. Si vous avez besoin d'une assistance technique pour votre moniteur, veuillez visiter notre site Internet pour plus de détails sur le modèle que vous utilisez. Vous pouvez également trouver la dernière liste de support pour les moniteurs sur le site web d'ASRock.

Site Web de ASRock : http://www.asrock.com

Version 1.0
Publié en août 2026
Copyright©2026 ASRock INC. Tous droits réservés.