ASRock



PG34QSR

Příručka uživatele

Obsah

Kapitola 1 Úvod 1

1.1 Obsah balení 1

Kapitola 2 Sestavení monitoru 2

2.1 Připevnění ramene stojanu a základny 2

2.2 Odpojení ramene stojanu a základny 5

2.3 Zapojení 6

2.4 Úpravy zorného úhlu 10

2.5 Použití bezpečnostního slotu 13

Kapitola 3 Přehled monitoru 14

3.1 Pohled zepředu 14

3.2 Pohled zezadu 15

3.3 Pohled zdola 16

Kapitola 4 Technické údaje 17

4.1 Technické údaje monitoru 17

4 2 Seznam podporovaných frekvencí 19

Kapitola 5 Ovládání monitoru 21

5.1 Zapnutí/vypnutí monitoru 21

5.2 Ovládací tlačítka 23

5.3 Používání pákového ovladače 24

Kapitola 6 Nastavení OSD 26

6.1 Přístup do nabídky OSD 26

6.2 Nabídky OSD 27

Kapitola 7 Odstraňování problémů 38
Kapitola 8 Bezpečnostní pokyny 39

Kapitola 1 Úvod

Děkujeme, že jste si zakoupili monitor ASRock PG34QSR. Tento monitor byl vyroben podle přísných standardů kontroly kvality společnosti ASRock, aby zajistil spolehlivý výkon a dlouhou životnost.

1.1 Obsah balení

Tento monitor se dodává s níže zobrazenými součástmi. Ujistěte se, že jste obdrželi všechny součásti, a pokud je některá z položek poškozená nebo chybí, kontaktujte místo nákupu nebo místního distributora.

- ASRock PG34QSR – monitor
- ASRock PG34QSR – rameno stojanu
- ASRock PG34QSR – základna stojanu
- ASRock PG34QSR – stručná příručka
- Kabel HDMI
- Kabel DisplayPort
- Napájecí kabel



Monitor

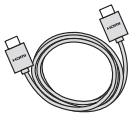

Kabel HDMI



Kabel DisplayPort

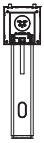

Rameno stojanu



Základna stojanu

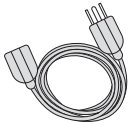

Napájecí kabel



Stručná příručka

Důležité

- Obsah balení se může lišit podle země.
- Dodaný napájecí kabel je určen výhradně pro tento monitor a nesmí být používán s jinými produkty.
- Ilustrace, obrázky a snímky obrazovky v této příručce slouží pouze pro ilustraci. Přednost má skutečný produkt.

Kapitola 2 Sestavení monitoru

2.1 Připevnění ramene stojanu a základny

Krok 1. Instalace základny stojanu

- Nechte monitor v ochranném obalu.

> ⚠ Důležité
>
> Umístěte monitor do ochranného obalu nebo na měkký, chráněný povrch, aby nedošlo k poškrábání obrazovky displeje.

- Zasuňte základnu stojanu do ramena stojanu a utáhněte šroub základny.

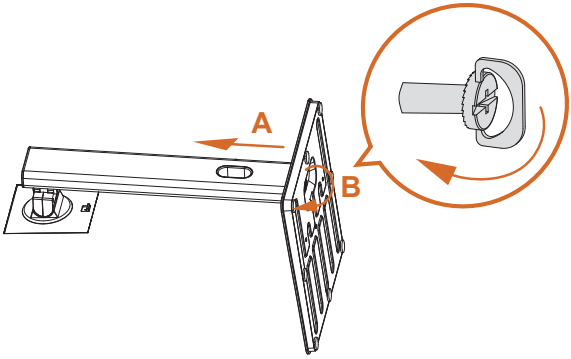

Krok 2. Instalace ramene stojanu

- Zarovnejte dva výstupky na rameni stojanu do drážek na zadní straně monitoru a potom zasuňte rameno stojanu, dokud nezaklapne na místo.
- Zámek stojanu zatlačte do zamknuté polohy, aby byl stojan stabilní.

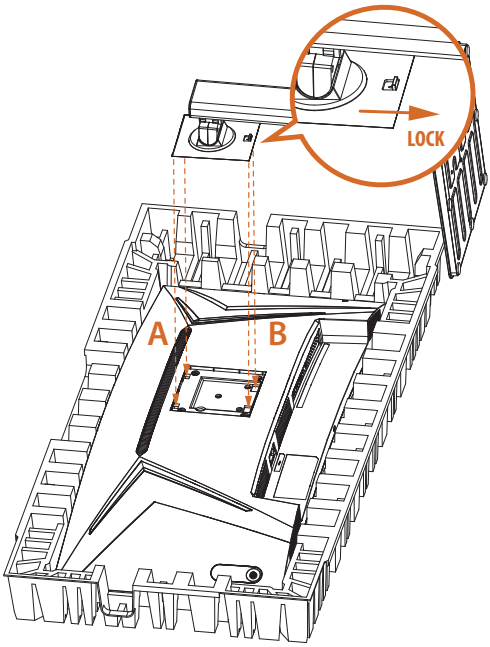

Krok 3. Svislé umístění monitoru

Opatrně vyjměte monitor z obalu a postavte jej do svislé polohy na rovném a stabilním povrchu.

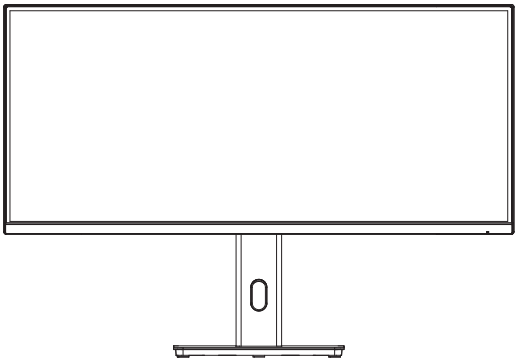



Důležité

Při zvedání nebo přemísťování monitoru dávejte pozor, abyste se nedotkli obrazovky nebo na ni netlačili, aby nedošlo k poškrábání nebo poškození.

2.2 Odpojení ramene stojanu a základny

Před sejmutím stojanu zkontrolujte, zda je monitor vypnutý, a odpojte všechny kabely.

1. Zatlačte zámek stojanu do odemknuté polohy. Nadzvednutím uvolněte západky na ramenu stojanu z monitoru. Demontujte stojan (rameno a základnu).

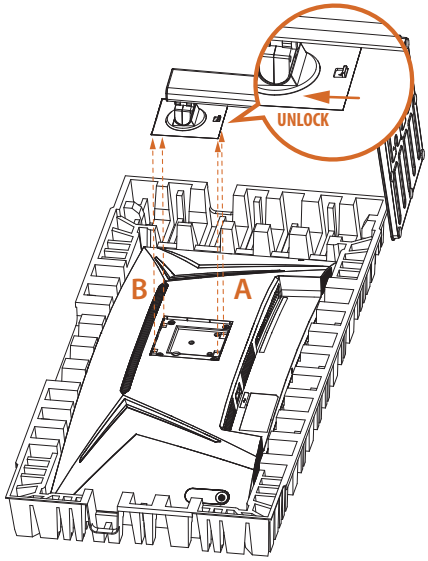

2. Odšroubujte šroub na spodní straně základny stojanu. Chcete-li základnu stojanu sejmout, odtáhněte ji od ramene stojanu.

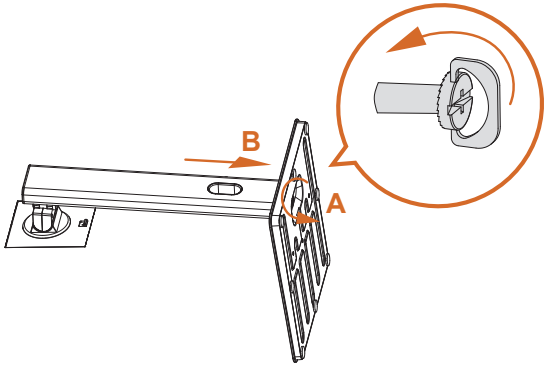

2.3 Zapojení

Připojení napájecího kabelu

Připojte napájecí kabel k monitoru a poté zapojte druhý konec do elektrické zásuvky. Kabel veďte přes otvor pro uspořádání kabelů na ramenu stojanu.

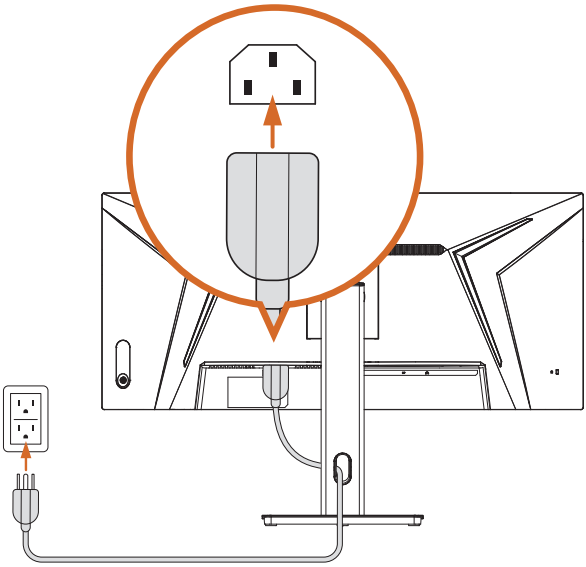

Důležité

Před připojením napájecí zástrčky ke zdroji napájení zapojte uzemnění.

V případě, že budete uzemnění odpojovat, nejdříve odpojte napájecí zástrčku od zdroje napájení.

Připojení monitoru k PC / notebooku

Připojení HDMI

Připojte jeden konec kabelu HDMI ke konektoru HDMI na zadní straně monitoru. Poté připojte druhý konec ke konektoru HDMI na počítači nebo notebooku. Kabel veďte přes otvor pro uspořádání kabelů na ramenu stojanu.

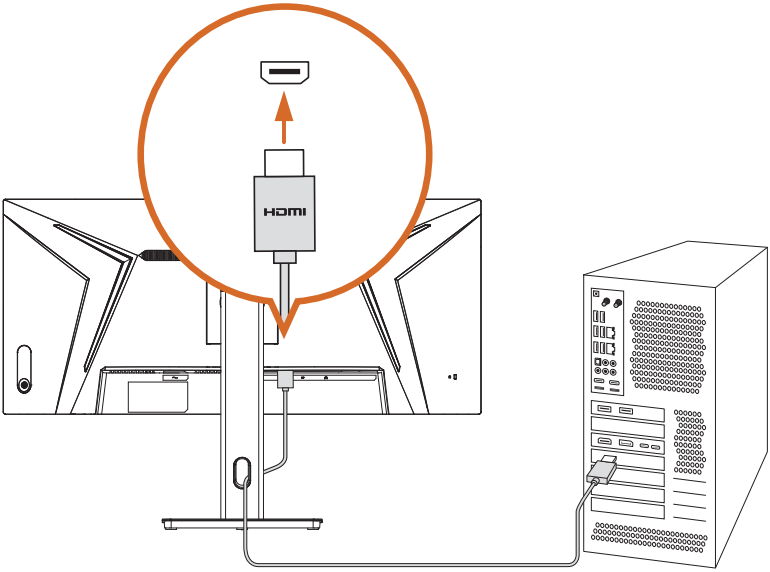

Připojení rozhraní DisplayPort

Připojte jeden konec kabelu DisplayPort ke vstupnímu konektoru DisplayPort na zadní straně monitoru. Poté připojte druhý konec k výstupnímu konektoru DisplayPort na počítači nebo notebooku. Kabel veďte přes otvor pro uspořádání kabelů na ramenu stojanu.

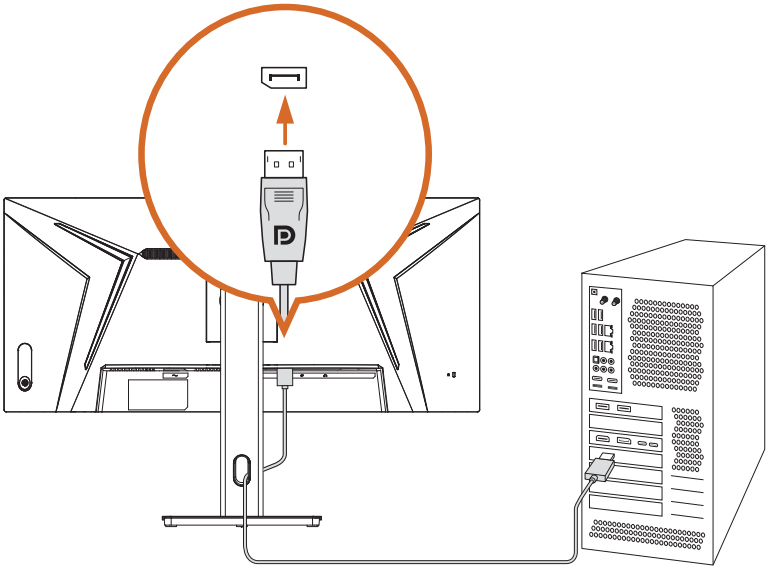

Připojení audio kabelu

Na spodní straně monitoru se nachází konektor pro sluchátka, ke kterému lze připojit sluchátka. Kabel veďte přes otvor pro uspořádání kabelů na ramenu stojanu.

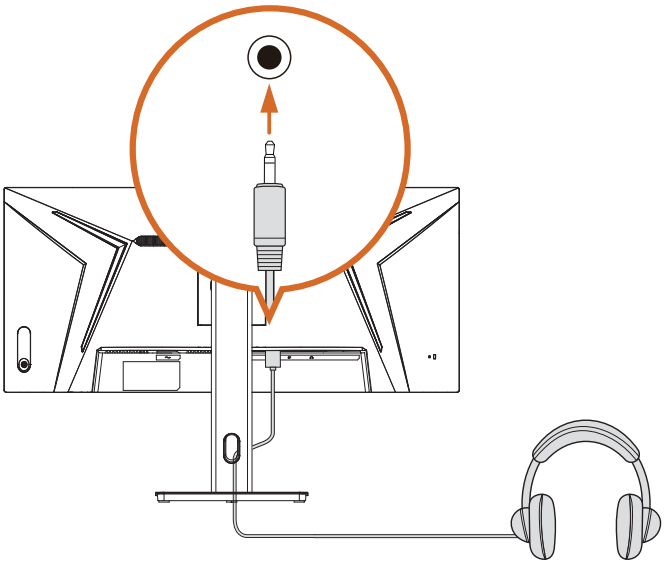

2.4 Úpravy zorného úhlu

Úpravy úhlu náklonu

Pro optimální sledování se umístěte přímo před monitor a upravte úhel pohledu podle svých preferencí.

Přidržujte stojan pevně jednou rukou a druhou rukou nakloňte monitor dopředu nebo dozadu, aby při nastavování nedošlo k převrácení monitoru.

Úhel náklonu můžete nastavit od -5° do 20°.

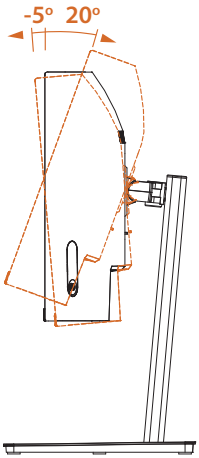



⚠ Důležité

Při nastavování monitoru dávejte pozor, abyste se nedotýkali ani netiskli plochu obrazovky.

Nastavení natočení

Natočte monitor doleva nebo doprava do požadovaného zorného úhlu.

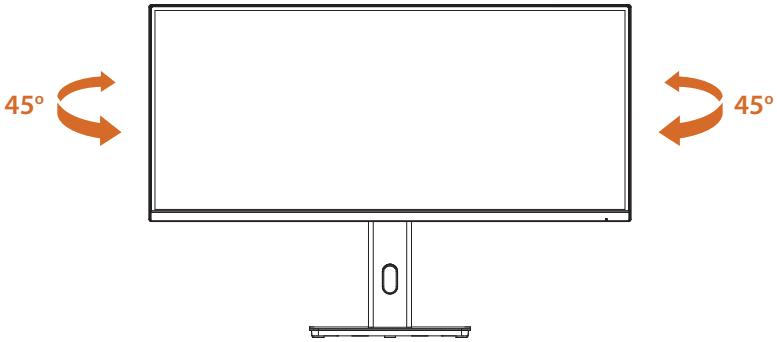



⚠ Důležité

Při nastavování monitoru dávejte pozor, abyste se nedotýkali ani netiskli plochu obrazovky.

Nastavení výšky

Monitor můžete snížit nebo zvednout do požadované výšky.

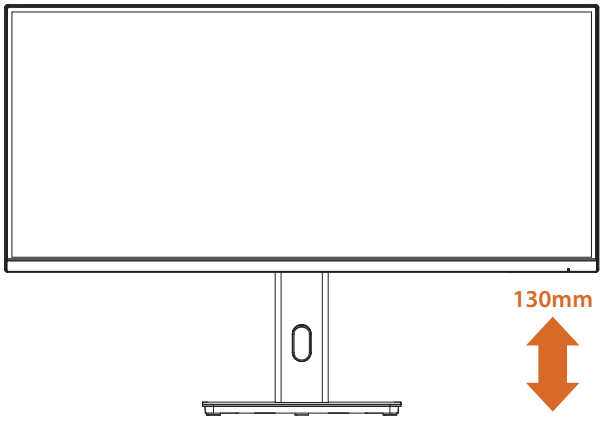



Důležité

Při nastavování monitoru dávejte pozor, abyste se nedotýkali ani netiskli plochu obrazovky.

2.5 Použití bezpečnostního slotu

Tento monitor podporuje bezpečnostní slot typu Kensington. K zabezpečení monitoru a prevenci krádeže lze použít zámek kompatibilní se standardem Kensington.

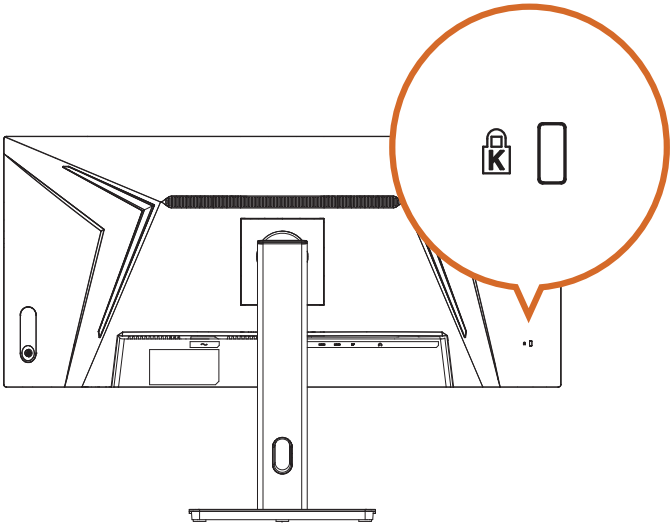

POZNÁMKA: Zámek Kensington není součástí dodávky. Kompatibilní bezpečnostní zámek je nutné zakoupit samostatně.

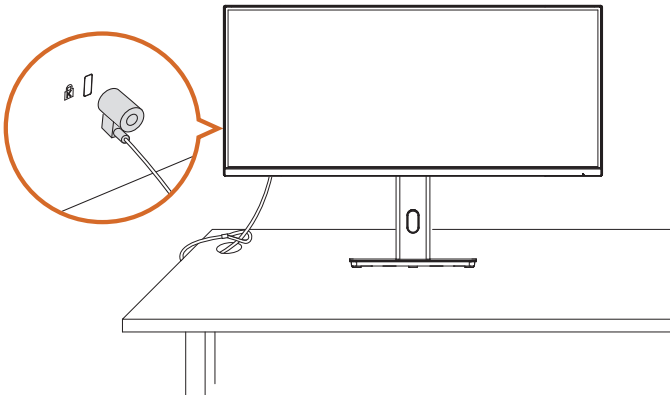

Kapitola 3 Přehled monitoru

3.1 Pohled zepředu

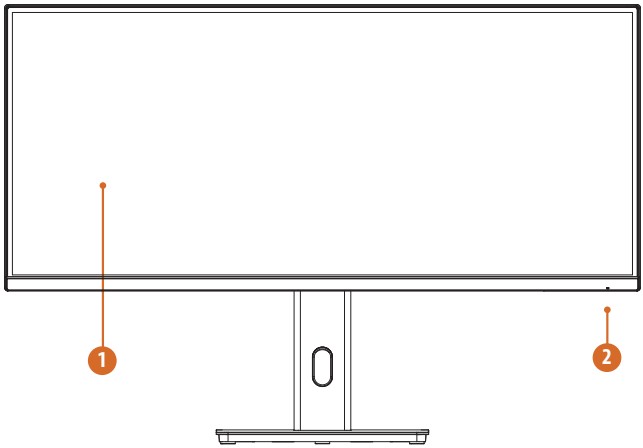

Č.	Položka	Popis
1	Obrazovka displeje	Zobrazuje vizuální obsah.
2	Indikátor napájení	Barevné rozlišení kontrolky napájení: • Svítí modře – zapnuto • Svítí oranžově – pohotovostní režim • LED nesvítí – vypnutý režim

3.2 Pohled zezadu

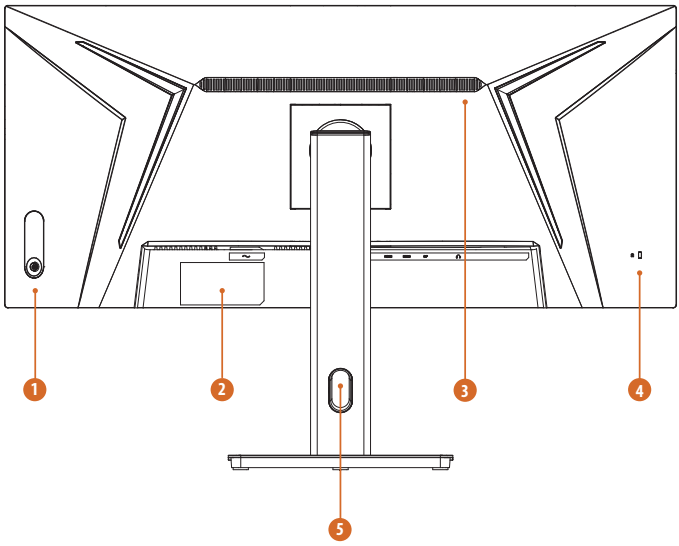

Č.	Položka	Popis
1	Tlačítko zapnutí/vypnutí	Stisknutím zapnete monitor. Stisknutím a podržením 5 sekundy vypnete monitor.
	Ovládací tlačítka/ joystick	Další podrobnosti naleznete v částech „Ovládací tlačítka“ a „Používání pákového ovladače“.
2	Sériový štítek	Obsahuje název modelu monitoru a informace o jmenovitém výkonu.
3	Větrací otvor	Umožňuje proudění vzduchu pro odvod tepla a ventilaci.
4	Slot pro zámek Kensington	Slouží k zabezpečení monitoru kompatibilním bezpečnostním zámkem (bezpečnostní zámek není součástí dodávky).
5	Otvor pro uspořádání kabelů	Protažením kabelů přes otvor lze kabely uspořádat.

3.3 Pohled zdola

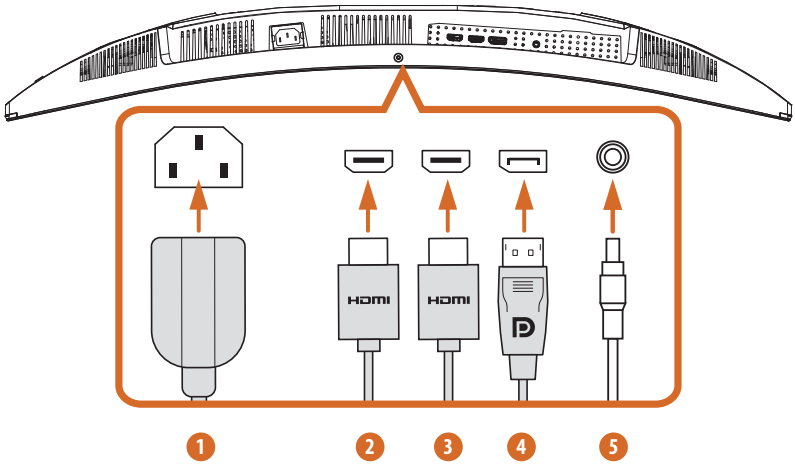

Č.	Položka	Popis
1	Port AC-IN	Slouží k připojení napájecího kabelu.
2	Port HDMI	Slouží k připojení počítače pomocí kabelu HDMI.
3	Port HDMI	Slouží k připojení počítače pomocí kabelu HDMI.
4	DisplayPort	Slouží k připojení počítače pomocí kabelu DisplayPort.
5	Výstup zvuku	Slouží k připojení sluchátek ke konektoru jack výstupu zvuku. (prodává se samostatně)

Kapitola 4 Technické údaje

4.1 Technické údaje monitoru

Model	PG34QSR	
Displej	Velikost panelu	34"
	Zobrazovací plocha	797,22 (H) x 333,72 (V)
	Aspect Ratio (Poměr stran)	21:9
	Typ panelu	VA
	Pozorovací úhel	178°(H) / 178°(V)
	Rozlišení	WQHD (3440 x 1440)
	Rozteč bodů	0,23175 mm
	Zakřivení	1500R
	Obnovovací frekvence	200 Hz při WQHD / 400 Hz při WHD
	Doba odezvy	1 ms (GTG)
		1 ms (MPRT)
	Jas	450 nitů (typ.)
	Barevný prostor	95 % DCI-P3 / 129 % sRGB
	Zobrazované barvy	1,07B (8 + FRC)
	Kontrastní poměr	4000:1 (typ.)
	Zobrazovací povrch	Antireflexní
	HDR	HDR400
	Bez blikání	ANO
	Potlačení modrého světla	ANO (S/W)
	Adaptivní synchronizace	AMD FreeSync™ Premium
Vstupní/ výstupní porty	HDMI	2 x HDMI™ 2.1 TMDS
	DisplayPort	1 x DisplayPort™ 1.4
	Zvukový výstup	1x výstup na sluchátka
	Reproduktor	2 W x 2
Frekvence digitálního signálu	HDMI	31–183 KHz (H) 48–120 Hz (V)
	DP	300–300 KHz (H) 48–200 Hz (V)

Příkon	Příkon (max.)	≦ 72W
	Spotřeba energie (TYP.)	≦ 31W
	Úsporný režim	≦ 0.5W
	Režim vypnutí	≦ 0.3W
	Napětí	100 ~ 240 Vac, 50/60 Hz, 1,5 A
Mechanické provedení	Nastavení náklonu	-5° – +20°
	Nastavení natočení	-45° ~ +45°
	Nastavení výšky	0 ~ 130mm
	Nastavení otáčení	±5°
	Rozhraní VESA	100 x 100 mm (4 otvory pro šrouby) M4 x 10 mm
Rozměry (š x v x h)	Rozměry se stojánkem	808 x 558,2 x 280 mm
	Rozměry bez stojánku	808 x 363,9 x 116,9 mm
Hmotnost	Čistá hmotnost se stojánkem	8,2 kg
	Čistá hmotnost bez stojánku	5,8 kg
	Hrubá hmotnost	12,7 kg
Prostředí	Zapnuto	• Teplota: 0℃ až 40℃ • Vlhkost: 20 až 80 %, bez kondenzace • Nadmořská výška: 0 ~ 3048m
	Úložiště	• Teplota: -20℃ až 60℃ • Vlhkost: 20 až 80 %, bez kondenzace • Nadmořská výška: 0 ~ 12192m

4.2 Seznam podporovaných frekvencí

Standardní	Rozlišení	PG34QSR	
		HDMI	DP
VGA	640x480 @60Hz	V	V
	640x480 @72Hz	V	V
	640x480 @75Hz	V	V
MAC	640x480 @66.66Hz	V	V
VESA	720x400 @70Hz	V	V
SVGA	800x600 @56Hz	V	V
	800x600 @60Hz	V	V
	800x600 @72Hz	V	V
	800x600 @75Hz	V	V
MAC	832x624 @74.55Hz	V	V
XGA	1024x768 @60Hz	V	V
	1024x768 @70Hz	V	V
	1024x768 @75Hz	V	V
MAC	1152x870 @75Hz	V	V
VESA	1152x864 @75Hz	V	V
	1280x720 @60Hz	V	V
	1280x960 @60Hz	V	V
SXGA	1280x1024 @60Hz	V	V
	1280x1024 @75Hz	V	V
WXGA	1280x800 @60Hz	V	V
WSXGA+	1440x900 @60Hz	V	V
	1680x1050 @60Hz	V	V
FHD	1920x1080 @60Hz	V	V
	1920x1080 @120Hz	V	V
QHD	2560x1440 @60Hz	V	V
	2560x1440 @120Hz	V	V

WQHD	3440x1440 @60Hz	V	V
	3440x1440 @100Hz	V	V
	3440x1440 @120Hz		V
	3440x1440 @144Hz		V
	3440x1440 @165Hz		V
	3440x1440 @180Hz		V
	3440x1440 @200Hz		V
Rozlišení kmitočtu videa	640x480p 59.94/60Hz 4:3	V	V
	720x480p 59.94/60Hz 16:9	V	V
	1280x720p 59.94/60Hz 16:9	V	V
	1920x1080p 59.94/60Hz 16:9	V	V
	720x576p 50Hz 16:9	V	V
	1280x720p 50Hz 16:9	V	V
	1920x1080p 50Hz 16:9	V	V
	1920x1080p 120Hz 16:9	V	V
	3840x2160p 60Hz 16:9	V	

Kapitola 5 Ovládání monitoru

5.1 Zapnutí/vypnutí monitoru

Stisknutím vypínače zapněte monitor. Indikátor napájení na přední straně monitoru se rozsvítí modře, což znamená, že je monitor zapnutý.

Chcete-li monitor vypnout, stiskněte a podržte tlačítko napájení přibližně 5 sekundy, dokud kontrolka LED napájení nezhasne.

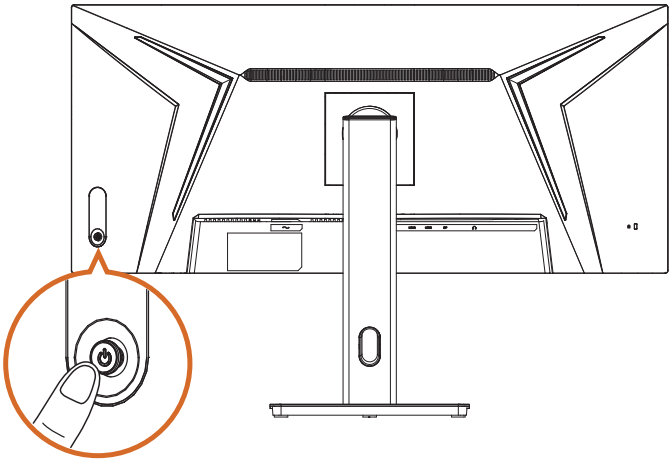

Indikátor napájení (LED) je umístěn tak, jak je znázorněno níže.

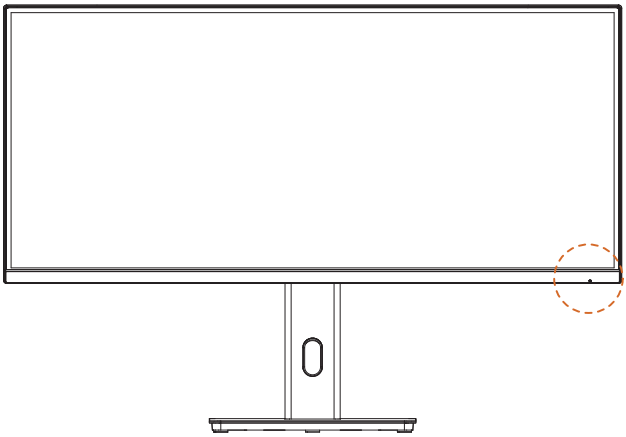

Barevné rozlišení kontrolky napájení:

Indikátor LED	Stav	Popis
Svítí modře	Zapnuto	Nepřerušované modré světlo znamená, že je monitor zapnutý.
Svítí oranžově	Pohotovostní režim	Stálé oranžové světlo znamená, že monitor je v pohotovostním režimu.
LED nesvítí	Vypnuto	Když kontrolka nesvítí, znamená to, že je monitor vypnutý.

5.2 Ovládací tlačítka

Pomocí ovládacích tlačítek na monitoru upravte nastavení monitoru.

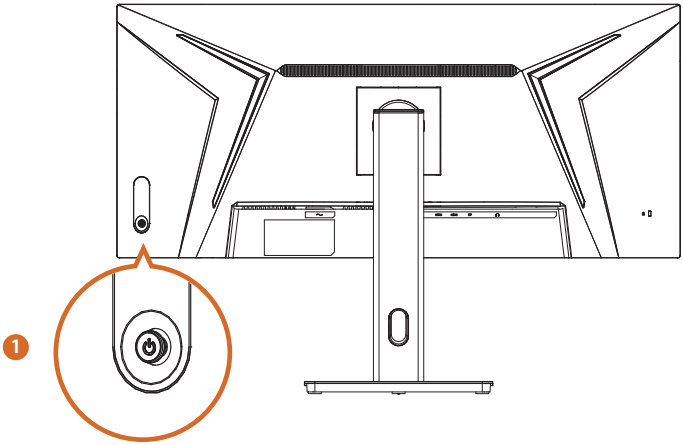

Č.	Tlačítko	Funkce
1		**NAPÁJENÍ** Stisknutím tlačítka / joysticku monitor zapnete. Podržením tlačítka po dobu 5 sekund monitor vypnete. **MENU** Stisknutím otevřete nabídku OSD. **VSTUPNÍ ZDROJ (rychlé tlačítko)** Posunutím joysticku nahoru otevřete nabídku výběru vstupního zdroje. **NASTAVENÍ OBRAZU (rychlé tlačítko)** Posunutím joysticku dolů otevřete nabídku nastavení obrazu. **JAS (rychlé tlačítko)** Posunutím joysticku doleva otevřete nabídku jasu. **REŽIM DFR (rychlé tlačítko)** Posunutím joysticku doprava otevřete nabídku DRF.

5.3 Používání pákového ovladače

Když je otevřená nabídka OSD, použitím pákového ovladače na zadní straně monitoru můžete procházet nabídku OSD a upravovat nastavení.

1. Chcete-li otevřít nabídku OSD, stisknutím tlačítka pákového ovladače spusťte hlavní nabídku OSD.
2. Pohybem pákového ovladače nahoru, dolů, doleva nebo doprava můžete přepínat mezi možnostmi nabídky.
3. Dalším stisknutím pákového ovladače potvrdíte výběr.
4. Posunutím joysticku doleva opustíte nabídku OSD.

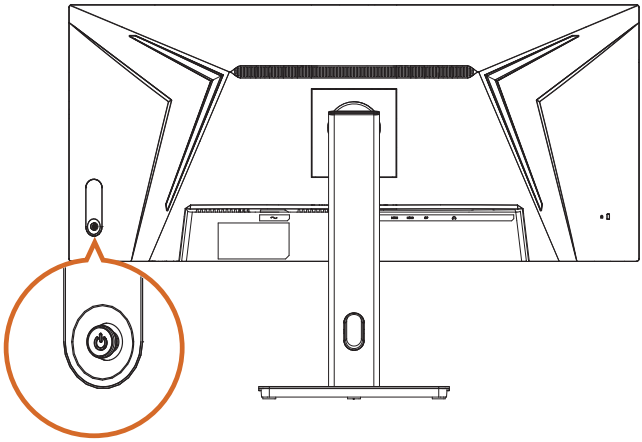

Č.	Akce		Pákový ovladač
1	Stisknutí		Když je nabídka OSD otevřená, stisknutím potvrdíte výběr (Enter) nebo uložíte nastavení (OK).
2	Posun vlevo		Pohybem pákového ovladače doleva můžete vybírat položky nabídky (Přesunout), vrátit se do předchozí nabídky (Zpět) nebo opustit nabídku OSD (Konec) Slouží ke snížení hodnoty vybraného nastavení (Upravit).

3	Posun vpravo		Posunutím pákového ovladače doprava můžete vybírat položky nabídky nebo přejít do další nabídky (Přesunout). Slouží ke zvýšení hodnoty vybraného nastavení (Upravit).
4	Posun nahoru		Posunutím pákového ovladače nahoru můžete vybírat položky nabídky (Přesunout).
5	Posun dolů		Posunutím pákového ovladače dolů můžete vybírat položky nabídky (Přesunout).

Kapitola 6 Nastavení OSD

Tato kapitola popisuje konfiguraci monitoru pomocí nabídky OSD.

Důležité

- Změny veškerých informací bez předchozího upozornění vyhrazeny.
- Ilustrace, obrázky a snímky obrazovky v této příručce slouží pouze pro ilustraci. Přednost má skutečný produkt.

6.1 Přístup do nabídky OSD

Po stisknutí tlačítka Menu se v pravém dolním rohu obrazovky zobrazí nabídka OSD.

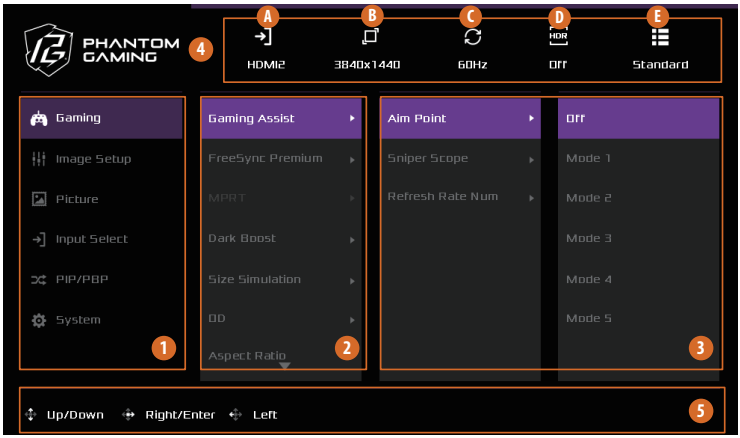

Č.	Položka	Popis		
1	Main Menu (Hlavní nabídka)	Zobrazí hlavní nabídku.		
2	Submenu (Podnabídka)	Zobrazí podnabídku.		
3	Submenu Items and Options (Položky a možnosti podnabídky)	Zobrazí položky a možnosti podnabídky.		
4	Current Status (Aktuální stav)	Zobrazuje aktuální nastavení.	A	Aktuální vstupní zdroj
			B	Aktuální rozlišení
			C	Aktuální obnovovací frekvence
			D	Aktuální stav HDR
			E	Aktuální scénický režim
5	Key Guide (Nápověda k ovládání)	S procházením mezi položkami nabídky OSD a jejich výběrem (nebo úpravou) vám pomůže legenda ve spodní části zobrazení OSD, která vysvětluje funkci tlačítek.		

6.2 Nabídky OSD

Funkce: Gaming (Hry)

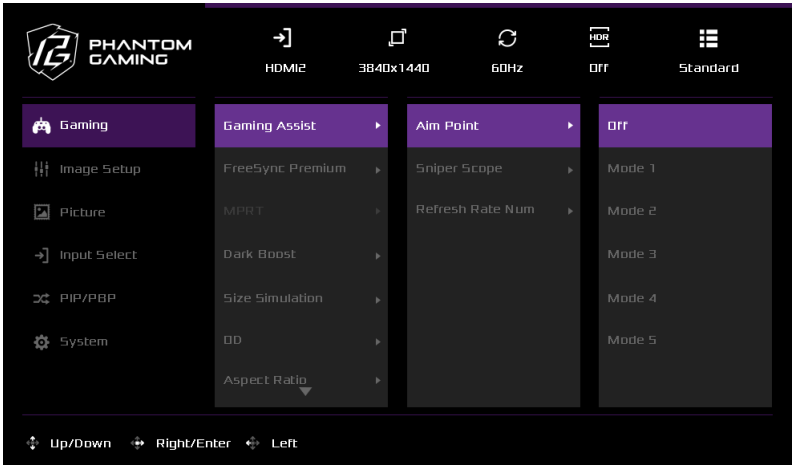

Hlavní nabídka	Podnabídka	Položka podnabídky	Možnost podnabídky	Popis
Gaming (Hry)	Game Assist	Aim Point (Terč)	Off (Vypnuto)	Vypněte funkci Aim Point nebo vyberte režim Aim Point.
			Mode 1 (Režim 1)	
			Mode 2 (Režim 2)	
			Mode 3 (Režim 3)	
			Mode 4 (Režim 4)	
			Mode 5 (Režim 5)	
		Sniper Scope	Off (Vypnuto)	Tato funkce umožňuje místní centrální přiblížení pro zlepšení cílení ve hrách FPS.
			1.5X Zoom (1,5x zoom)	
			2X Zoom (2x zoom)	
			4X Zoom (4x zoom)	
		(Refresh Rate Num) Č. obnovovací frekvence	Off (Vypnuto)	Zobrazuje aktuální obnovovací frekvenci ve vybraném rohu obrazovky.
			Left Top (Vlevo nahoře)	
			Right Top (Vpravo nahoře)	
			Left Bottom (Vlevo dole)	
			Right Bottom (Vpravo dole)	
	FreeSync Premium	Off (Vypnuto)	Slouží k zapnutí nebo vypnutí funkce FreeSync Premium.	
		On (Zapnuto)		

Gaming (Hry))	MPRT	Off (Vypnuto)	Slouží k deaktivaci MPRT.
		On (Zapnuto)	Slouží k aktivaci MPRT.
	Dark Boost (Zesílení tmavých barev)	0-100	Zvýrazňuje detaily v tmavých oblastech obrazu.
	Size Simulation (Simulace velikosti)	Celá	Simuluje zobrazovací plochu displeje s menší úhlopříčkou. *V závislosti na původním zdroji signálu se může okolo obrazu zobrazit černé ohraničení.
		27"	
		24,5"	
	OD (Overdrive) (OD (Potlačení))	Off (Vypnuto)	Zvyšuje dobu odezvy pomocí technologie OverDrive. • Normal (Normálně): Vyvážená rychlost pro plynulé vizuální prvky. • Extreme (Extrémní): Zajišťuje nejkratší dobu odezvy při zobrazování rychle se pohybujících scén.
		Normal (Normálně)	
		Extreme (Extrémní)	
	Aspect Ratio (Poměr stran)	4:3	Vyberte poměr stran monitoru.
		5:4	
		16:9	
		16:10	
		21:9	
	Reset Gaming (Obnovit hry)	Obnoví všechna nastavení Gaming (Hry) na výchozí tovární hodnoty.	

Funkce: Image Setup (Nastavení obrazu)

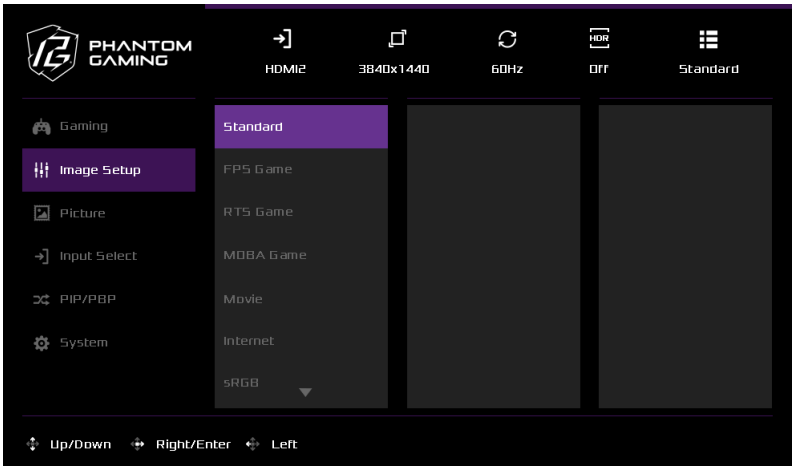

Hlavní nabídka	Podnabídka	Popis
Image Setup (Nastavení obrazu)	Standardní	Tento scénický režim je určen pro úpravy dokumentů.
	FPS Game (Hra RTS)	Tento režim vyberte pro hraní her střílečky z pohledu první osoby.
	RTS Game (Hra RTS)	Tento režim vyberte pro hraní strategie v reálném čase (RTS).
	MOBA Game (Hra MOBA)	Tento režim vyberte pro hraní online bitevní arény pro více hráčů.
	Movie (Film)	Vyberte tento režim pro sledování filmů.
	Internet	Tento režim vyberte pro procházení webových stránek.
	sRGB	Tento režim vyberte pro prohlížení fotografií a grafiky z počítače.
	ECO (EKO)	Vyberte tento režim pro vyvážení jasu displeje a spotřeby energie.
	User (Uživatel)	Vytvořte si uživatelsky definovaný režim a přizpůsobte nastavení monitoru na základě vlastních preferencí.
	HDR400	Vyberte tento režim pro sledování HDR obsahu.
	HDR Game (Hra RTS)	Vyberte tento režim pro sledování HDR her.

Funkce: Picture (Obraz)

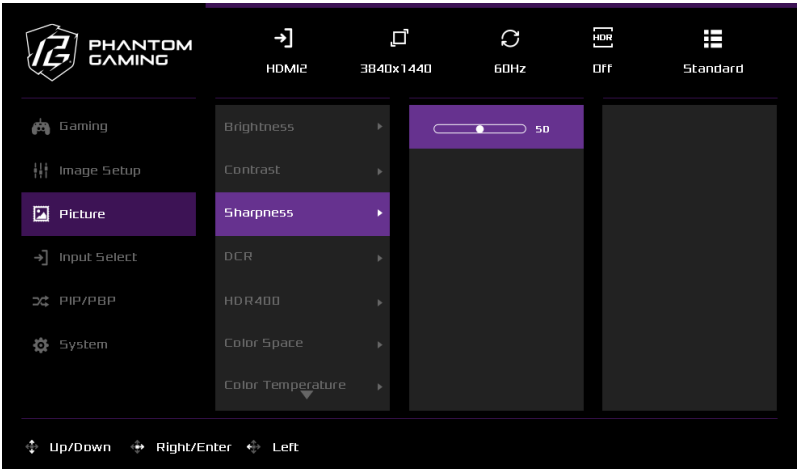

Hlavní nabídka	Podnabídka	Položka podnabídky	Popis
Picture (Obraz)	Brightness (Jas)	0-100	Upravuje svítivost podsvícení.
	Contrast (Kontrast)	0-100	Upravuje rozdíl mezi nejtmavšími a nejsvětlejšími oblastmi obrazu.
	Sharpness (Ostrost)	0-100	Upravuje ostrost hran pro zvýšení čistoty obrazu.
	DCR	Off (Vypnuto)	Dynamický kontrastní poměr automaticky upravuje podsvícení monitoru v reálném čase. V tmavých scénách snižuje jas podsvícení a ve světlých scénách jeho jas zvyšuje.
		On (Zapnuto)	
	HDR400	Auto (Automaticky)	Nastavením na Auto umožníte monitoru automaticky zapnout HDR při detekci kompatibilního obsahu.
		Off (Vypnuto)	
	Color Space (Barevný prostor)	sRGB	Tento standardní barevný prostor RGB se běžně používá pro drtivou většinu webových obrázků.

Picture (Obraz)	Color Space (Barevný prostor)	Adobe RGB	Tento režim je ideální pro špičkovou fotografii a práci s kritickými barvami.		
		DCI-P3	Tento režim se doporučuje pro záběry biografové kvality.		
		BT-2020	Tento režim se doporučuje pro obsah HDR.		
		Native (Nativní)	Využívá nativní barevný gamut panelu.		
	Color Temperature (Teplota barev)	Cold (Studený)	Zvyšuje teplotu barev. Vyberte možnost Cold (Studený) pro zvýraznění modré barvy obrazu.		
		Cool (Studená)	Zvyšuje teplotu barev. Obraz vypadá chladněji s modrým nádechem.		
		Native (Nativní)	Načte výchozí nastavení barev monitoru.		
		Warm (Teplé)	Snižuje teplotu barev. Obraz vypadá tepleji s červeným/žlutým nádechem.		
		Uživatel	Red (Červená)	0-100	Přizpůsobte teplotu barev úpravou úrovně červené (R), zelené (G) a modré (B) podle vašich preferencí.
			Green (Zelená)	0-100	
			Blue (Modrá)	0-100	
	6-axis Color (Barva 6 os)	Hue (Odstín)	Red (Červená)	0-100	Upravte odstín každé barvy (červená, zelená, modrá, azurová, purpurová a žlutá).
			Green (Zelená)	0-100	
			Blue (Modrá)	0-100	
			Cyan (Azurová)	0-100	
			Magenta (Purpurová)	0-100	
			Yellow (Žlutá)	0-100	
		Saturation (Sytost)	Red (Červená)	0-100	Upravuje sytost každé barvy (červená, zelená, modrá, azurová, purpurová a žlutá).
			Green (Zelená)	0-100	
			Blue (Modrá)	0-100	
			Cyan (Azurová)	0-100	
			Magenta (Purpurová)	0-100	
			Yellow (Žlutá)	0-100	

6-Axis Color (Barva 6 os)	Gamma	1.8	Upravte úroveň gama. Nižší čísla zesvětlí obraz, zatímco vyšší čísla zvýší kontrast/tmavost.
		2.0	
		2.2	
		2.4	
		2.6	
	Low Blue Light (Potlačení modrého světla)	0-10	Upravte hodnotu nízkého modrého světla displeje podle svých preferencí.
Picture (Obraz)	RGB Range (Rozsah RGB)	Automaticky	Monitor dokáže automaticky rozpoznat barevný rozsah vstupního signálu. Pokud se barvy nezobrazují správně, můžete ručně vybrat vhodný rozsah RGB.
		Celá	
		Omezený	
	Reset Picture (Obnovit obraz)	Obnoví všechna nastavení obrazu na tovární nastavení.	

Funkce: Input Select (Výběr vstupu)

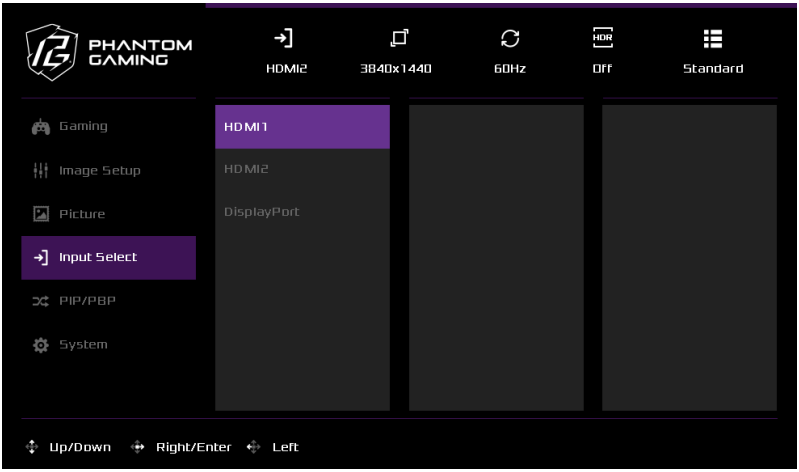

Hlavní nabídka	Podnabídka	Popis
Input Select (Výběr vstupu)	HDMI1	Vyberte vstup HDMI1.
	HDMI2	Vyberte vstup HDMI2.
	DisplayPort	Vyberte vstup DisplayPort.

Funkce: PIP/PBP

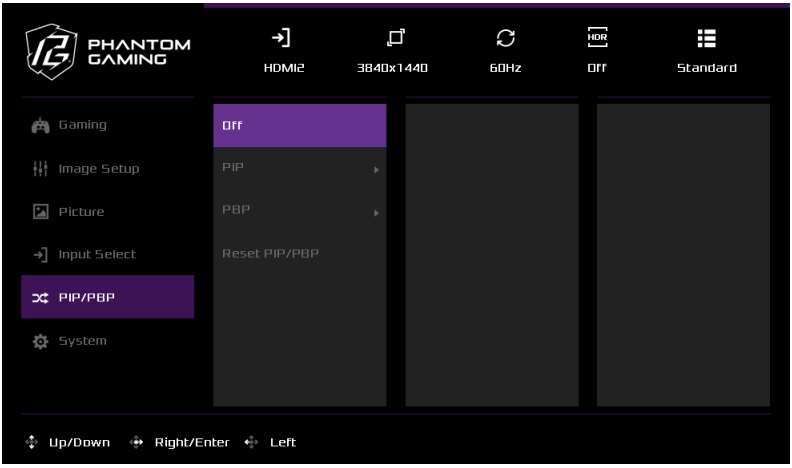

Hlavní nabídka	Podnabídka	Položka podnabídky	Možnost podnabídky	Popis
PIP/PBP	Off (Vypnuto)			Deaktivuje funkci PIP.
	PIP	Source (Zdroj)	HDMI1	Vyberte sekundární zdroj videa pro zobrazení v okně PIP.
			HDMI2	
			DisplayPort	
		PIP Size (Velikost PIP)	Small (Malý)	Vyberte velikost okna PIP.
			Medium (Střední)	
			Large (Velký)	
		Location (Umístění)	Left Top (Vlevo nahoře)	Vyberte pozici okna PIP na obrazovce.
			Right Top (Vpravo nahoře)	
			Left Bottom (Vlevo dole)	
			Right Bottom (Vpravo dole)	
		Display Switch (Přepínač zobrazení)		Pomocí této položky přepnete hlavní a vedlejší zdroj. Vedlejší zdroj se standardně zobrazuje v pravém okně PIP.

PIP/PBP	PIP	Audio Switch (Přepínač zvuku)	HDMI1	Vyberte zdroj zvuku pro režim PIP.
			HDMI2	
			DisplayPort	
	PBP	Source (Zdroj)	HDMI1	Vyberte sekundární zdroj videa pro režim PBP.
			HDMI2	
			DisplayPort	
		PBP Size (Velikost PBP)	Full (Celá)	Vyberte, zda si okna PBP zachovají poměr stran, nebo zda vyplní dostupnou plochu obrazovky.
			Aspect (Poměr stran)	
		Display Switch (Přepínač zobrazení)		Pomocí této položky přepnete hlavní a vedlejší zdroj. Vedlejší zdroj se standardně zobrazuje v pravém okně PBP.
		Audio Switch (Přepínač zvuku)	HDMI1	Vyberte zdroj zvuku pro režim PBP.
			HDMI2	
			DisplayPort	
	Reset PIP/PBP (Resetovat PIP/PBP)			Obnovte všechna nastavení PIP/PBP na výchozí tovární hodnoty.

Funkce: System (Systém)

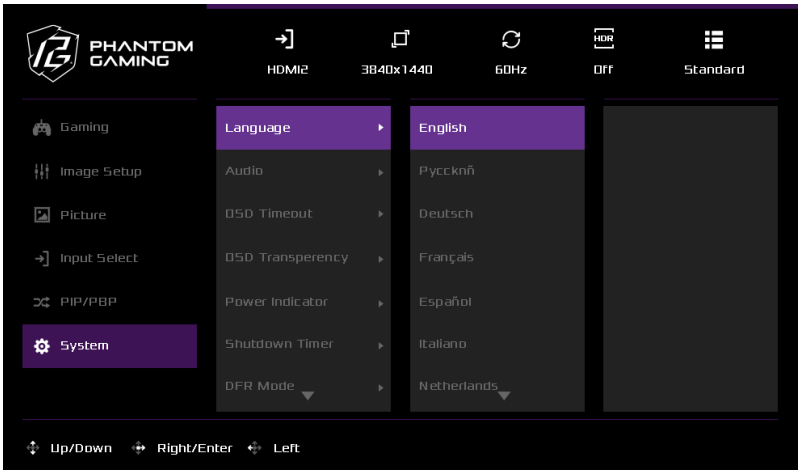

Hlavní nabídka	Podnabídka	Položka podnabídky		Popis
System (Systém)	Language (Jazyk)	–		Slouží k výběru jazyka nabídky OSD.*
	Audio (Zvuk)	Volume (Hlasitost)	0 - 100	Upravte úroveň hlasitosti.
		Mute (Ztlumit)	On (Zapnuto)	Povolí nebo zakáže funkci ztlumení zvuku.
			Off (Vypnuto)	
	OSD Timeout (Časový interval OSD)	5		Nastavte dobu, po kterou zůstane nabídka OSD viditelná, než se automaticky zavře.
		15		
		30		
		60		
	OSD Transparency (Průhlednost OSD)	On (Zapnuto)		Zapíná nebo vypíná průhlednost nabídky OSD.
		Off (Vypnuto)		
	Power Indicator (Indikátor napájení)	On (Zapnuto)		Zapíná nebo vypíná kontrolku napájení (LED).
		Off (Vypnuto)		
	Shutdown Timer (Časovač vypnutí)	30 Minutes (30 minut)		Nastavuje automatické vypnutí monitoru po 30, 45, 60 nebo 120 minutách.
		45 Minutes (45 minut)		
		60 Minutes (60 minut)		
		120 Minutes (120 minut)		
		Off (Vypnuto)		

System (Systém)	DFR (Dynamic Frequency and Resolution Mode (Režim DFR (Dynamic Frequency and Resolution – dynamická frekvence a rozlišení))	Off (Vypnuto)	Režim DFR umožňuje přepínat mezi dvěma konfiguracemi rozlišení a obnovovací frekvence.
		On (Zapnuto)	
	DisplayPort Version (Verze DisplayPort)	1.4	Vyberte verzi DisplayPort.
		1.2	
	DDC/CI	Zapnuto	Zapíná nebo vypíná podporu DDC/CI.
		Vypnuto	
	Information (Informace)	Resolution (Rozlišení):	Zobrazuje informace o primárním vstupním zdroji.
		H. Frequency (Horizontální frekvence):	
		V. Frequency (Vertikální frekvence):	
		Pixel Clock (Takt pixelů):	
		Model Number (Číslo modelu):	
	Factory Reset (Obnovení továrního nastavení)	–	Obnovte všechna nastavení OSD na výchozí tovární hodnoty.

*English, Русский, Deutsch, Français, Español, Italiano, Nederlands, Suomi, Polski, Português, Português (Brasil), 繁體中文 , 日本語 , Čeština, Hrvatski, Magyar, Română, ไทย, Bahasa Indonesia, Български, Українська

Kapitola 7 Odstraňování problémů

Problém a dotaz	Možné řešení
Kontrolka napájení nesvítí.	• Zkontrolujte, zda je stisknuto tlačítko Napájení a zda je monitor zapnutý. • Ujistěte se, že je napájecí kabel správně připojen.
Není signál	• Zkontrolujte, zda je správně připojen signální kabel. • Zkontrolujte, zda kabel videa a konektory nejsou poškozené.
Obraz je rozmazaný.	• Upravte nastavení kontrastu a jasu.
Obraz bliká nebo vykazuje známky rušení.	• Přesuňte od monitoru pryč okolní elektrická zařízení, která by mohla způsobovat rušení.
Kontrolka LED napájení svítí, ale nezobrazuje se žádný obraz.	• Ujistěte se, že je počítač zapnutý. • Ujistěte se, že je grafická karta správně nainstalována. • Ujistěte se, že je kabel videa správně připojen k monitoru a k počítači. • Zkontrolujte, zda kabel videa a konektory nejsou poškozené.
Chybí jedna ze základních barev (červená, zelená nebo modrá).	• Zkontrolujte připojení videokabelu a ujistěte se, že kabel ani konektory nejsou poškozené.
Obraz má barevné vady (bílá barva není bílá)	• Upravte nastavení barev barvu RGB nebo vyberte jinou teplotu barev.
Špatný jas nebo kontrast	• Pokud jas obrazovky časem výrazně klesne a ovlivní to kvalitu zobrazení, požádejte o pomoc autorizované servisní středisko společnosti ASRock.
Nelze otevřít nabídku OSD.	• Vypněte monitor, odpojte napájecí kabel, počkejte několik sekund, znovu jej připojte a poté monitor opět zapněte.

Kapitola 8 Bezpečnostní pokyny

- Přečtěte si pečlivě a důkladně tyto bezpečnostní pokyny.
- Dodržujte veškerá upozornění a varování na zařízení nebo v uživatelské příručce.
- S opravou se obraťte pouze na kvalifikovaného servisního technika.

Bezpečnostní informace

- Před připojením zařízení k elektrické zásuvce zkontrolujte, zda se napětí nachází v bezpečném rozsahu a zda bylo správně nastaveno na hodnotu 100 – 240 V.
- Napájecí kabel a zástrčku používejte vždy se řádně uzemněnou zásuvkou, aby nedošlo k úrazu elektřinou.
- Pokud je napájecí kabel dodáván se 3kolíkovou zástrčkou, nevyřazujte ochranný zemnicí kolík ze zástrčky.
- Nebude-li zařízení určitou dobu používáno, vždy odpojte síťový napájecí kabel nebo vypněte elektrickou zásuvku, aby se nespotřebovávala žádná elektrická energie.
- Umístěte napájecí kabel tak, aby se po něm nešlapalo. Na napájecí kabel nic nepokládejte.
- Pokud je toto zařízení dodáno s adaptérem, používejte pouze AC adaptér dodávaný společností ASRock schválený pro použití s tímto zařízením.
- Monitor nikdy nevystavujte dešti ani vlhku, aby nedošlo k požáru nebo úrazu elektřinou.
- Nikdy se nepokoušejte otevřít kryt monitoru. Nebezpečné vysoké napětí uvnitř monitoru by mohlo způsobit vážné fyzické zranění.
- Pokud není zajištěno řádné větrání, tento výrobek nikdy neumisťujte do blízkosti radiátoru ani jiného zdroje tepla ani nad ně.
- Nepřetěžujte prodlužovací kabely a zásuvkové lišty. Přetížení by mohlo vést k požáru nebo úrazu elektřinou.
- Do otvorů v krytu monitoru nikdy nic nestrkejte a nevylijte do nich žádnou tekutinu.

Evropská unie:



Baterie, sady baterií a akumulátory nepatří do běžného domovního odpadu. Využijte veřejné systémy sběru, recyklace a zpracování těchto materiálů, odpovídající místním předpisům.

Kalifornie, USA:



Knoflíková baterie může obsahovat chloristan a při recyklaci nebo likvidaci na území Kalifornie proto vyžaduje zvláštní zacházení. Další informace naleznete na: https://dtsc.ca.gov/perchlorate/

Prohlášení pro kanadské Ministerstvo komunikací

Tento digitální přístroj nepřekračuje limity třídy B pro emise rádiového hluku z digitálního přístroje, které stanoví Předpisy pro rádiové rušení kanadského Ministerstva komunikací.

Tento digitální přístroj třídy B splňuje kanadskou normu ICES-003.

Tento digitální přístroj třídy B splňuje všechny požadavky kanadských předpisů pro zařízení způsobující rušení.

Cet appareil numérique de la classe B respecte toutes les exigences du Réglement sur le matériel brouiller du Canada.

Prostředí

- Abyste snížili možnost úrazů způsobených teplem nebo přehřátí zařízení, nepokládejte zařízení na měkký, nestabilní povrch a neblokujte jeho vzduchové ventilátory.
- Používejte toto zařízení pouze na tvrdém, rovném a stabilním povrchu.
- Abyste zabránili převrácení zařízení, zajistěte zařízení ke stolu, stěně nebo pevnému předmětu pomocí uzávěru proti převrácení, který pomůže zařízení správně podepřít a bezpečně jej udržet na místě.
- Aby se zabránilo požáru nebo úrazu elektrickým proudem, udržujte toto zařízení mimo dosah vlhkosti a vysokých teplot.
- Neponechávejte zařízení v nevhodném prostředí o teplotě nad 60 ℃ nebo pod -20 ℃ – mohlo by dojít k poškození zařízení.
- Maximální provozní teplota je okolo 40 ℃ .
- Před čištěním zařízení nezapomeňte odpojit zástrčku síťového napájecího kabelu. K čištění zařízení použijte měkký hadřík a nepoužívejte chemické přípravky. V žádném případě nelijte žádnou tekutinu do otvoru – mohlo by dojít k poškození zařízení nebo k úrazu elektrickým proudem.
- Vždy udržujte objekty se silným magnetickým nebo elektrickým polem mimo zařízení.
- Dojde-li k některé z následujících situací, nechte zařízení zkontrolovat servisním pracovníkem:
    - Je poškozen napájecí kabel nebo zástrčka.
    - Do zařízení vnikla tekutina.
    - Zařízení bylo vystaveno vlhkosti.
    - Zařízení nefunguje správně nebo podle uživatelské příručky.
    - Zařízení bylo vystaveno pádu a poškodilo se.
    - Zařízení nese zřetelnou známku poškození.

Varování!

Nadměrné sledování obrazovky může způsobit poškození zraku.

Doporučení:

Po každých 30 minutách sledování obrazovky si udělejte 10minutovou přestávku.

Děti mladší 2 let by se neměly na obrazovku dívat. Děti od 2 let by se měly dívat pouze omezeně a méně než hodinu denně.

Prohlášení o shodě CE

Toto zařízení splňuje požadavky harmonizační směrnice zákonů členských zemí o elektromagnetické kompatibilitě (2014/30/EU), směrnice o nízkém napětí (2014/35/EU), směrnice ErP (2009/125/EC) a směrnice RoHS (2011/65/EU).
Na základě testování tohoto produktu bylo zjištěno, že splňuje harmonizované normy pro IT vybavení, které byly vydány v rámci rozhodnutí o směrnicích Evropské unie.

Kontaktní informace ASRock

ASRock EUROPE B.V.

Adresa: Bijsterhuizen 11-11, 6546 AR Nijmegen,The Netherlands

Telefon: +31-24-345-44-33

Technická podpora

Telefon: +31-24-345-44-33

Podpora online https://event.asrock.com/tsd.asp

Prohlášení FCC o rušení rádiových frekvencí



Toto zařízení bylo testováno a bylo shledáno, že vyhovuje omezením pro digitální zařízení třídy B, dle části 15 pravidel Federální komunikační komise (FCC). Tato omezení mají poskytnout rozumnou ochranu před škodlivým rušením pro instalace v obytných prostorách. Toto zařízení vytváří, používá a může vyzařovat elektromagnetické záření na rádiových frekvencích a při zanedbání pokynů pro instalaci a používání podle návodu na použití může způsobit nežádoucí rušení rozhlasového a televizního vysílání. Nicméně nelze zaručit, že v konkrétní instalaci nedojde k rušení. Pokud toto zařízení způsobuje škodlivé rušení příjmu rozhlasu nebo televize, což lze zjistit tak, že zařízení vypnete a zapnete, uživateli doporučujeme zkusit odstranit rušení pomocí jedné nebo několika z následujících metod:

- Otočit nebo přemístit přijímací anténu.
- Zvětšit odstup mezi zařízením a přijímačem.
- Připojit zařízení do zásuvky na jiném okruhu, než do kterého je připojen přijímač.
- Požádejte o pomoc prodejce nebo zkušeného rádiového/televizního technika.

Poznámka 1

V případě jakýchkoli změn nebo úprav tohoto zařízení, které nebyly výslovně schváleny stranou odpovědnou za shodu, hrozí uživateli ztráta oprávnění používat toto zařízení.

Poznámka 2

Aby byly dodrženy limity vyzařování, musejí být používány stíněné kabely rozhraní a napájecí kabel (pokud jsou součástí zapojení).

Toto zařízení vyhovuje části 15 předpisů FCC. Provoz je podmíněn splněním následujících dvou podmínek:

- Toto zařízení nesmí způsobovat škodlivé rušení.
- Toto zařízení musí přijmout veškeré přijaté rušení, včetně rušení, které by mohlo způsobit nežádoucí činnost.

Kontaktní informace ASRock

ASRock America, Inc.

Adresa: 13848 Magnolia Ave, Chino, CA91710, U.S.A.

Telefon: +1-909-590-8308

Technická podpora

Telefon: +1-909-590-8308

Podpora online https://event.asrock.com/tsd.asp

Prohlášení WEEE



Podle Směrnice Evropské unie („EU“) o odpadních elektrických a elektronických zařízeních, směrnice 2012/19/EU, produkty „elektrických a elektronických zařízení“ již nelze likvidovat jako komunální odpad a výrobci krytých elektronických zařízení budou povinni vzít zpět takové produkty po uplynutí doby jejich životnosti.

Informace o chemických látkách

V souladu s předpisy upravujícími používání chemických látek, jako jsou směrnice EU REACH (směrnice Evropského parlamentu a Rady ES č. 1907/2006), poskytuje společnost ASRock informace o chemických látkách použitých ve svých produktech, na webu:
https://asrock.com/general/about.asp?cat=Responsibility

Směrnice RoHS

Japonské materiálové prohlášení JIS-C0950

Japonský regulační požadavek, definovaný ve specifikaci JIS C 0950, požaduje, aby výrobci poskytli Prohlášen o obsahu materiálu pro určité kategorie elektronických produktů, uvedených do prodeje po 1. červenci 2006.

Termíny HDMI, HDMI High-Definition Multimedia Interface, vizuální vzhled HDMI a loga HDMI jsou ochranné známky nebo registrované ochranné známky společnosti HDMI Licensing Administrator, Inc.

Poznámka k autorským právům a ochranným známkám

Copyright © ASRock Inc. Všechna práva vyhrazena. Logo ASRock je registrovaná ochranná známka společnosti ASRock Inc. Veškeré ostatní známky a názvy zmíněné v tomto dokumentu jsou ochranné známky příslušných společností. Neposkytujeme žádnou výslovnou ani předpokládanou záruku přesnosti ani úplnosti. Společnost ASRock si vyhrazuje právo tento dokument kdykoli změnit bez předchozího upozornění.

Technická podpora

Dojde-li k problému s vaším produktem, který nelze odstranit podle uživatelské příručky, kontaktujte místo zakoupení nebo místního distributora. Nebo vyhledejte další pomoc na webu https://www.asrock.com.

Informace o produktu pro energetický štítek EU

https://eprel.ec.europa.eu/screen/product/electronicdisplays/2765987

Upozornění k autorským právům

Bez písemného souhlasu společnosti ASRock Inc nesmí být žádná část této dokumentace reprodukována, přepisována, přenášena nebo překládána do jakéhokoli jazyka, v jakékoli formě nebo jakýmikoli prostředky, s výjimkou duplikace dokumentace kupujícím pro účely zálohování.

Produkty a názvy firem v této dokumentaci mohou, ale nemusí být registrovanými obchodními známkami nebo copyrighty příslušných firem, a používají se zde pouze pro identifikaci a objasnění a ve prospěch jejich majitelů, bez záměru poškodit cizí práva.

Právní omezení

Vzhledem k tomu, že specifikace monitoru a firmware mohou být aktualizovány, obsah této dokumentace se může bez upozornění změnit. V případě jakýchkoli úprav této dokumentace bude aktualizovaná verze k dispozici na webových stránkách ASRock bez dalšího upozornění. Pokud potřebujete v souvislosti s tímto monitorem technickou podporu, navštivte naše webové stránky, kde najdete konkrétní informace o modelu, který používáte. Nejnovější seznam podpory monitorů najdete také na webu ASRock.

Web společnosti ASRock: http://www.asrock.com

Verze 1.0
Publikováno v srpnu 2026
Copyright©2026 ASRock INC. Všechna práva vyhrazena.